制图	黄建华	设计	竺幼兰	校对	李卫东	审核	李卫东

附属建筑

编制单位　银川市规划建筑设计研究院有限公司

编制单位负责人：
编制单位技术负责人：
技术审定人：
设计负责人：

目　录

目录 …… 1
编制说明 …… 3
变配电间平面示例引入线详图 …… 4
变配电间变压器室详图（一）～（三） …… 5~7
变配电间高压室地沟详图（一）～（六） …… 8~13
变配电间低压室地沟详图（一）～（六） …… 14~19
锅炉房平剖面示例及支架详图 …… 20
锅炉房上煤机地坑详图 …… 21
锅炉房出渣沟 …… 22
锅炉房烟道详图 …… 23
锅炉房烟道、排水沟、地面挡水详图 …… 24
锅炉房控制室详图（一）～（三） …… 25~27
汽车库平面示例检修坑详图（一） …… 28
汽车库检修坑详图（二）～（三） …… 29~30
汽车库室外洗车台详图（一）～（三） …… 31~33
汽车库加温井详图 …… 34
汽车库大门安装详图（一）～（三） …… 35~37
水泵房平剖面示例及水泵基础详图 …… 38
水泵房详图 …… 39
地面深井泵房平剖面图及提升孔详图 …… 40
半地下室深井泵房平、剖面图及提升孔详图 …… 41
水泵房深井泵基础集水井详图 …… 42

图名	目　录	图集号	宁02J11
		页次	1

制图	黄建华	设计	竺幼兰	校对	李卫东	审核	李卫东

加油站平面、剖面示例 43
加油站加油机基础详图 44
加油站油罐基础详图 45
加油站人孔详图 46
加油站地沟详图 47
加油站油罐防护罐区地面、挡墙详图 48
柴油发电机房平、剖面示例及滑油箱坑详图 49
柴油发电机房发电机基础及燃油箱支架详图 50
柴油发电机房电缆沟、集油槽详图 51
蓄电池间排风口详图 52
蓄电池间、蓄电池基座及进风口详图 53
蓄电池间集水坑详图 54
蓄电池间地漏详图 55
煤气调压站平、剖面及穿墙管、穿屋面管详图 56
煤气调压站泄压孔详图 57
煤气调压站木窗详图 58
花房平面、立面、剖面 59
花房屋面详图（一）～（三） ..... 60~62
花房钢筋混凝土搁架详图 63
花房金属搁架详图 64
花房种植槽详图 65
花房屋面卷帘详图 66
垃圾中转间平、剖面、集水井详图 67
集装箱地坑详图 68
集装箱地坑配筋图、集水井配筋图 69

图名	目　录	图集号	宁02J11
		页次	2

标准分享网 www.bzfxw.com 免费下载

制图	黄建华	设计	竺幼兰	校对	李卫东	审核	李卫东

编 制 说 明

一、本图集包括变配电间、锅炉房、汽车库、水泵房、加油站、柴油发电机房、蓄电池室、煤气调压站、花房、垃圾站等十类附属建筑的构造通用详图，供设计选用。

二、为便于索引有关详图节点，各类附属建筑均编有常用平面示例和部分立、剖面图，以便设计人选用。

三、本图集编制的内容，仅限于各类附属建筑中有特殊要求的部位和有通用性的构造详图。

四、本图集为适应工程设计时的不同需要，在编制时尽量做到同一内容编制几种形式、几种材料的构造详图，便于设计人灵活选用。

五、部分功能性较强的附属建筑，需布置特定的设备，因为编制详图时有一定局限性，本图集仅选择常用的设备为依据编制详图，设计人选用时，如与本图集设备不一致，需做局部修改或另行设计。

六、详图索引方法如下：

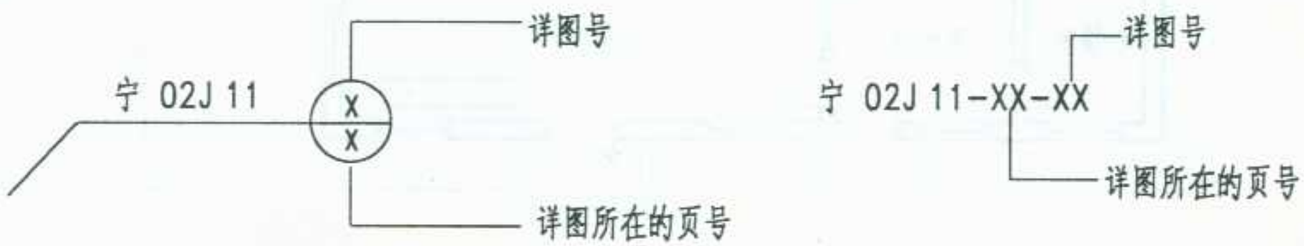

七、本图集所注尺寸除注明者外，均以毫米为单位。

图名	编 制 说 明	图集号	宁02J11
		页次	3

李卫东	审核	李卫东	校对	竺幼兰	设计	黄建华	制图

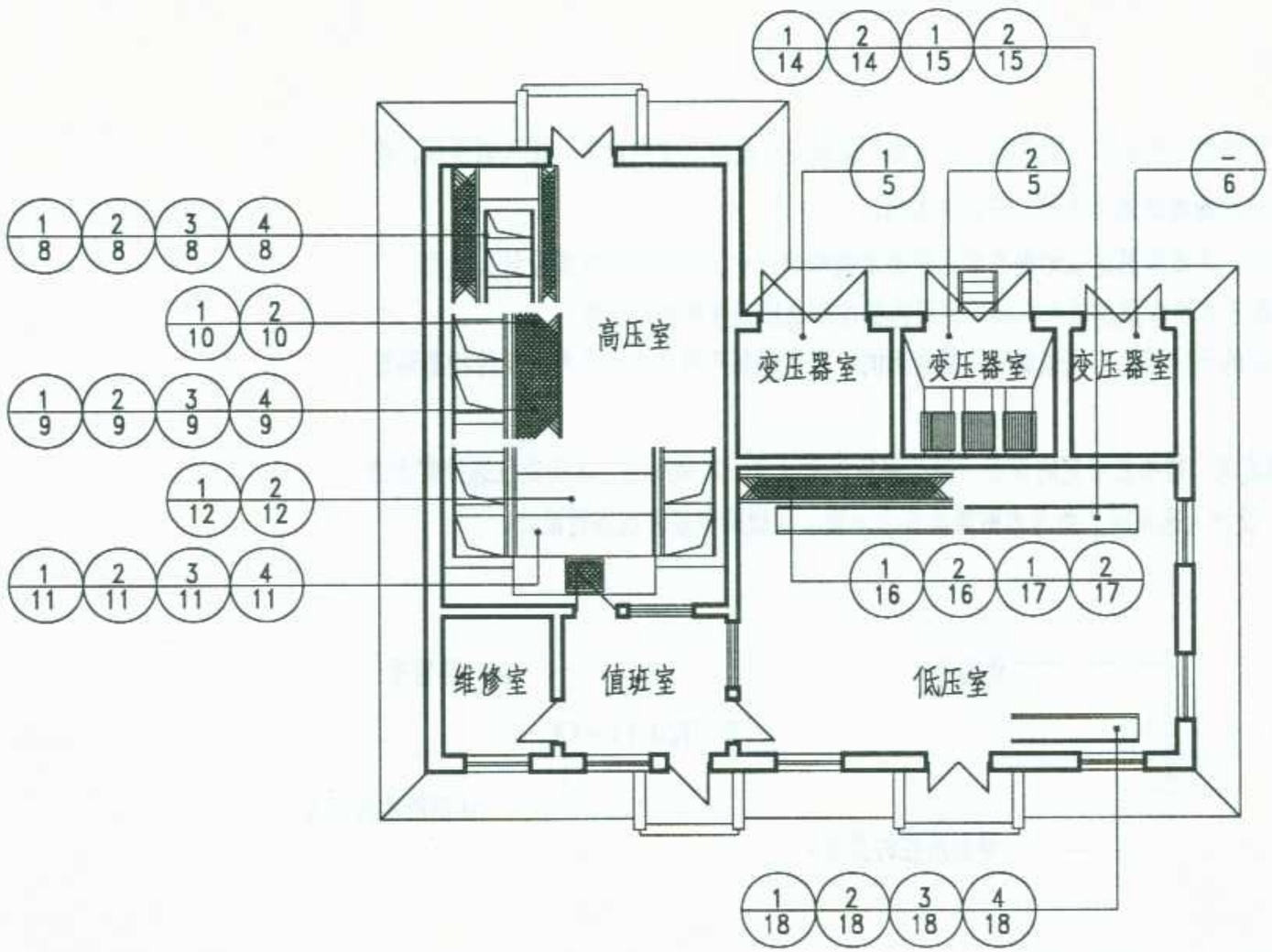

变配电间平面示例

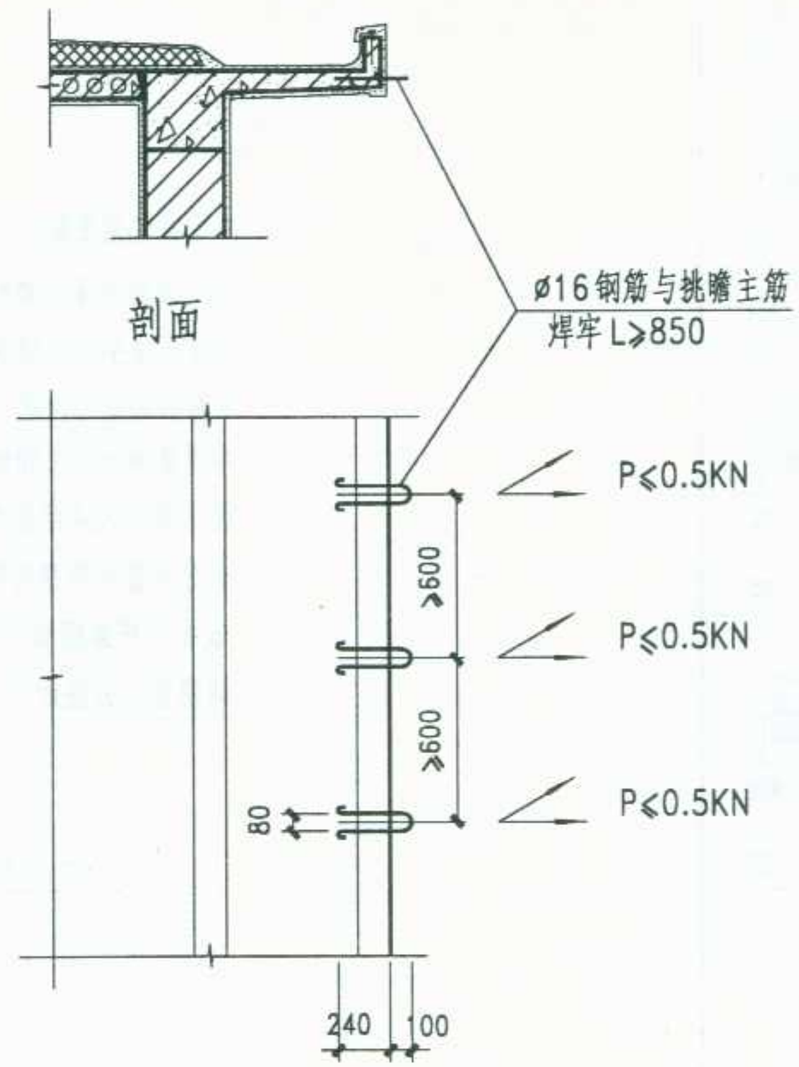

挑檐平面

檐口架空引入线拉紧装置埋设件

图名	变配电间平面示例引入线详图	图集号	宁02J11
		页次	4

标准分享网 www.bzfxw.com 免费下载

李卫东
审核
李卫东
校对
竺幼兰
设计
黄建华
制图

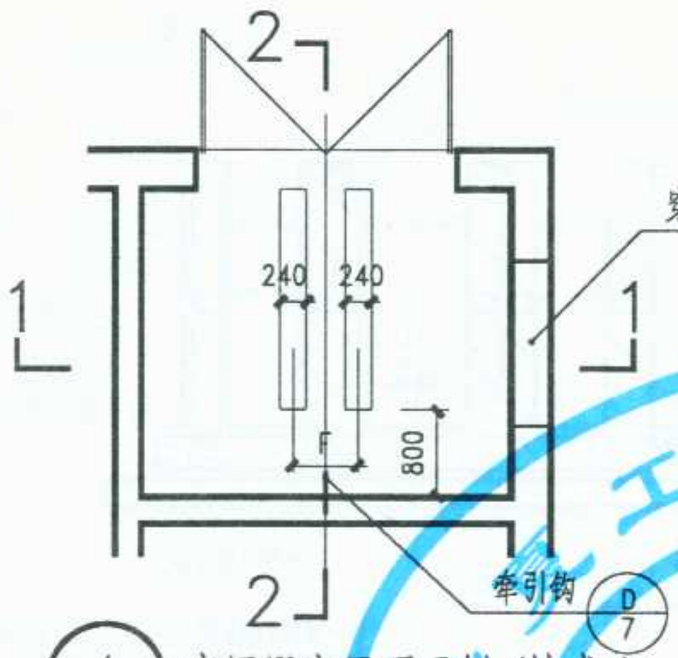

1 变压器室平面示例（墙式）

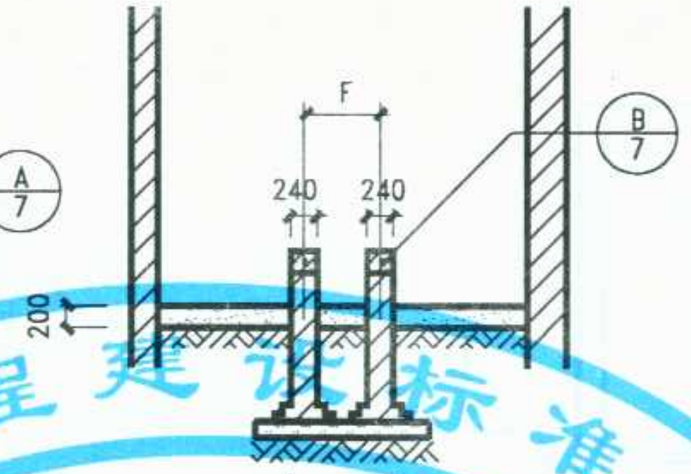

1－1

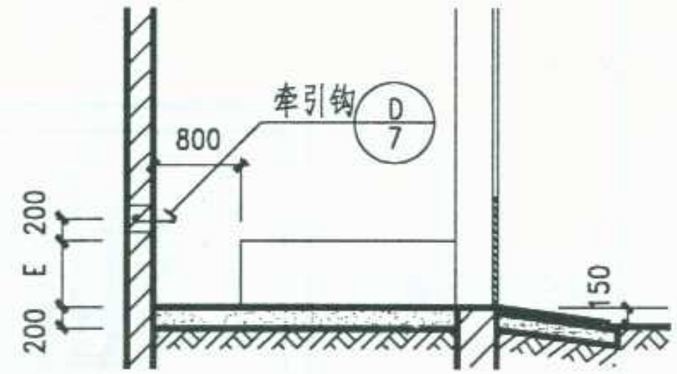

2－2

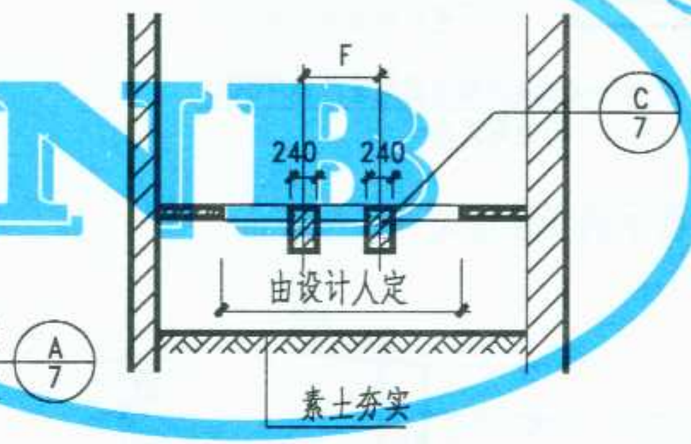

3－3

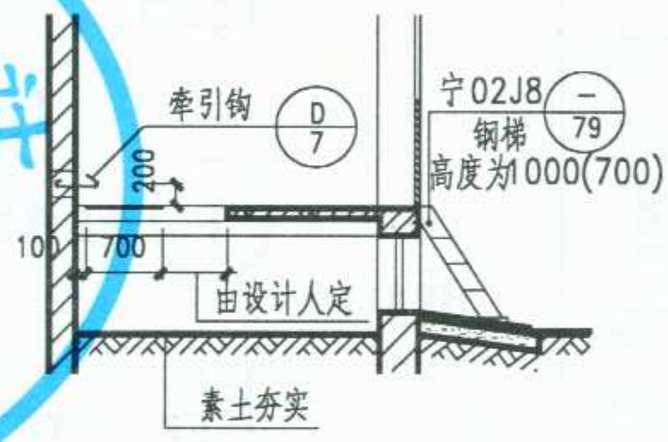

4－4

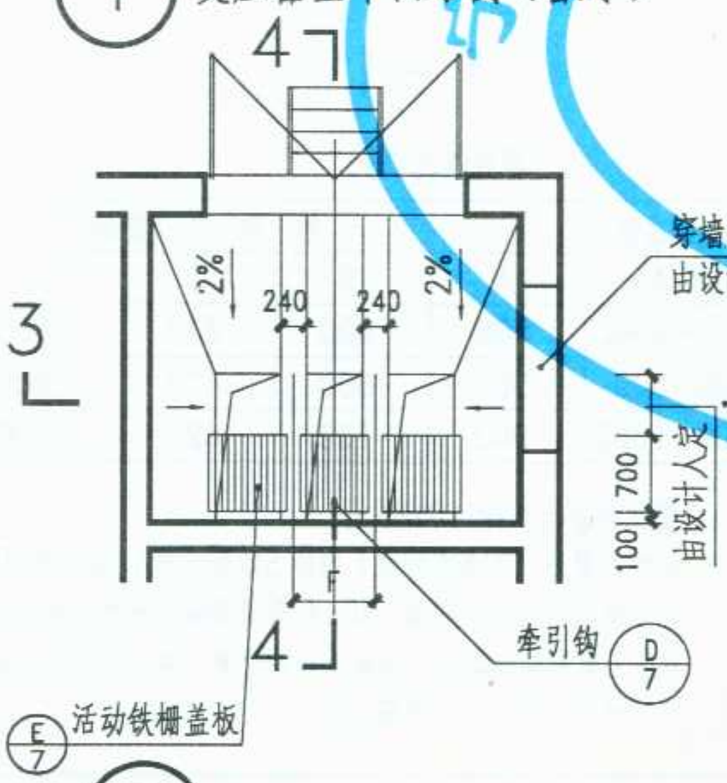

2 变压器室平面示例（梁式）

变压器容量(KVA)	E(MM)
200-630	500
800-1250	300

变压器容量(KVA)	F(MM)	变压器重量(Kg)
200-630	605	3000
800-1250	740	4500

中国工程建设标准设计
NB

图名	变配电间变压器室详图(一)	图集号	宁02J11
		页次	5

李卫东 审核 李卫东 校对 竺幼兰 设计 黄建华 制图

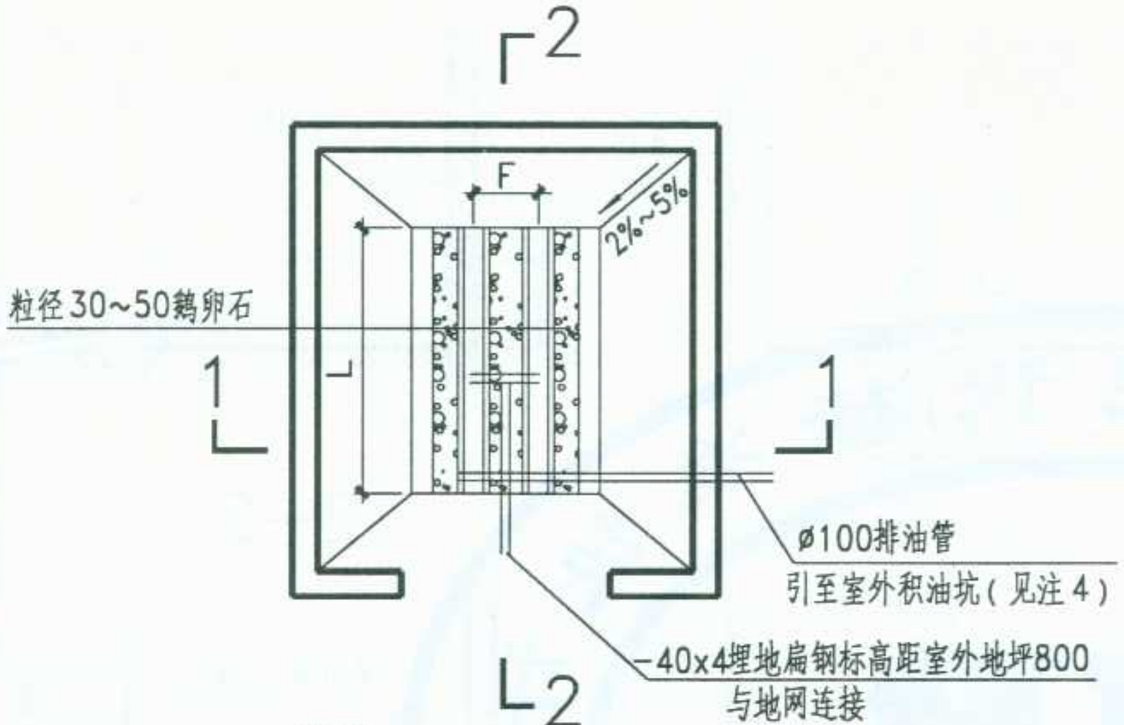

1 变压器室平面示例（储油式）

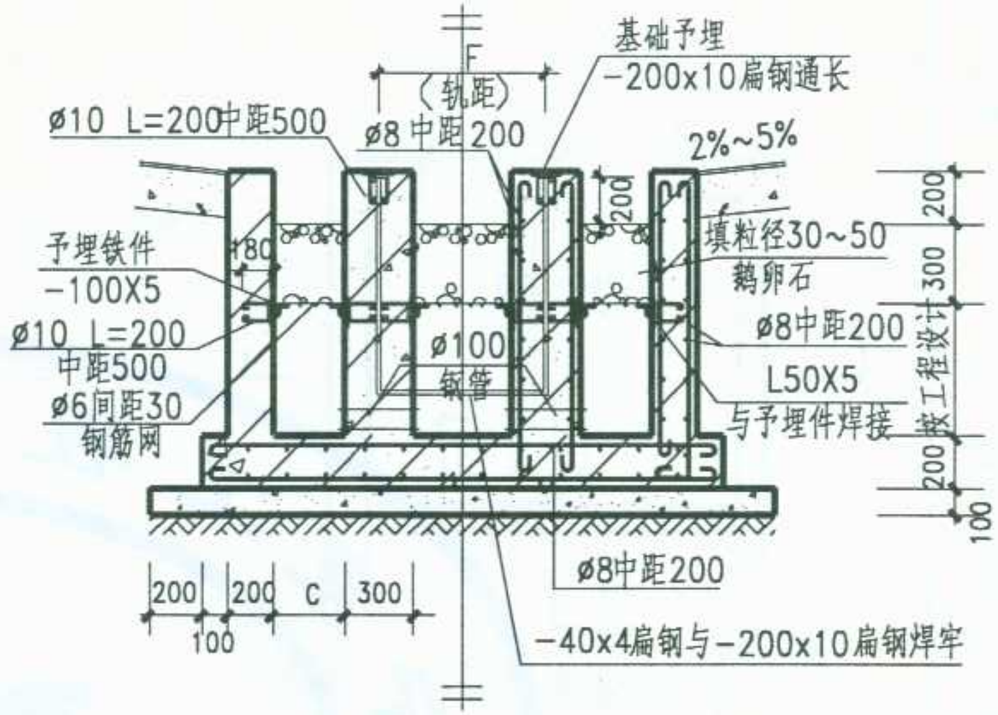

1－1

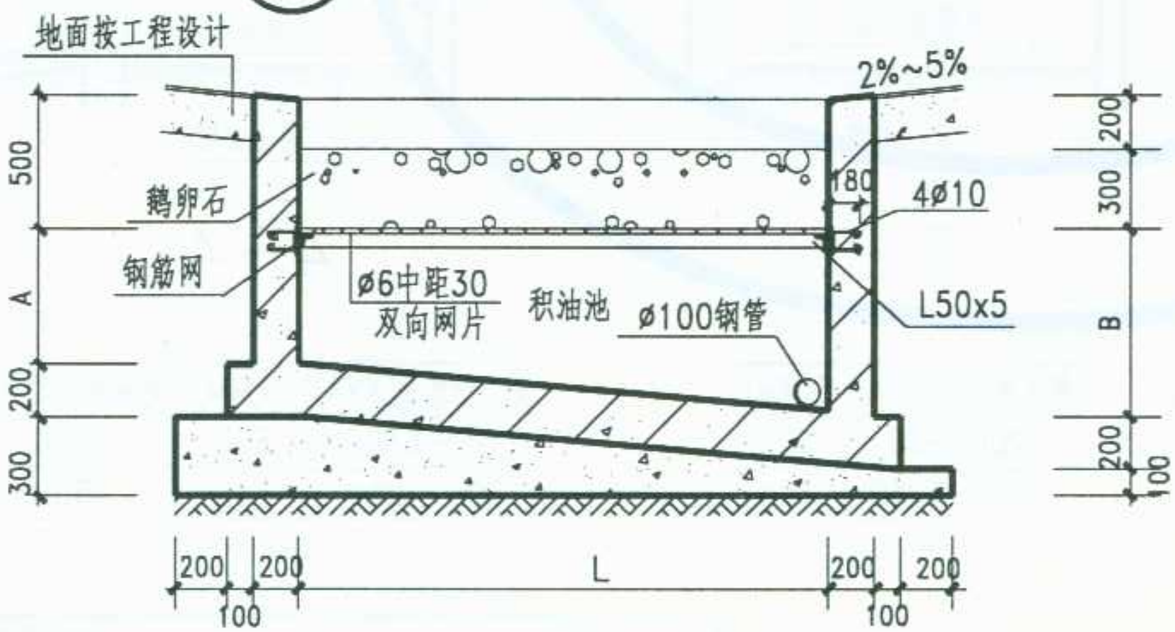

2－2

积油池尺寸表

变压器容量 (KVA)	推荐尺 (mm)			
	A	B	C	L
200~400	500	600	220	2500
500~600	500	600	420	2500
800~1600	600	700	420	2500

注：1. 变压器基础采用C15混凝土。
2. 油坑内壁用1:2水泥砂浆（内掺5%防水粉），抹面厚20。
3. 变压器基础埋件分别用-40x4镀锌扁钢与室外主地网可靠焊接。
4. 当变压器积油池容积（油重/油的比重）按20%变压器油量设计时，需增设排油管引至室外积油坑。

图名	变配电间变压器室详图(二)	图集号	宁02J11
		页次	6

标准分享网 www.bzfxw.com 免费下载

制图	黄建华	设计	竺幼兰	校对	李卫东	审核	李卫东

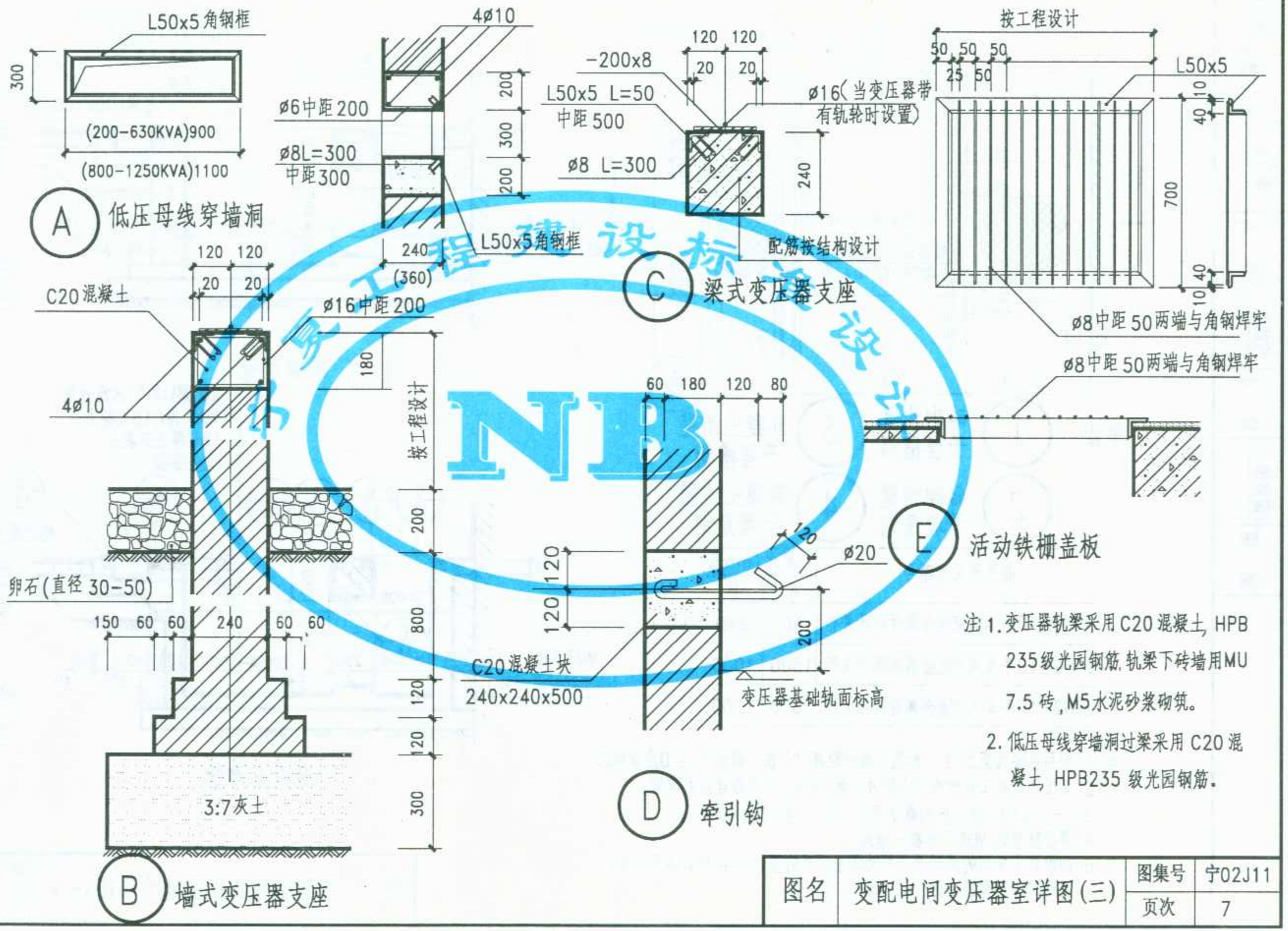

注 1. 变压器轨梁采用C20混凝土，HPB235级光园钢筋，轨梁下砖墙用MU7.5砖，M5水泥砂浆砌筑。

2. 低压母线穿墙洞过梁采用C20混凝土，HPB235级光园钢筋。

图名	变配电间变压器室详图(三)	图集号	宁02J11
		页次	7

李卫东 | 审核 李卫东 | 校对 竺幼兰 | 设计 黄建华 | 制图

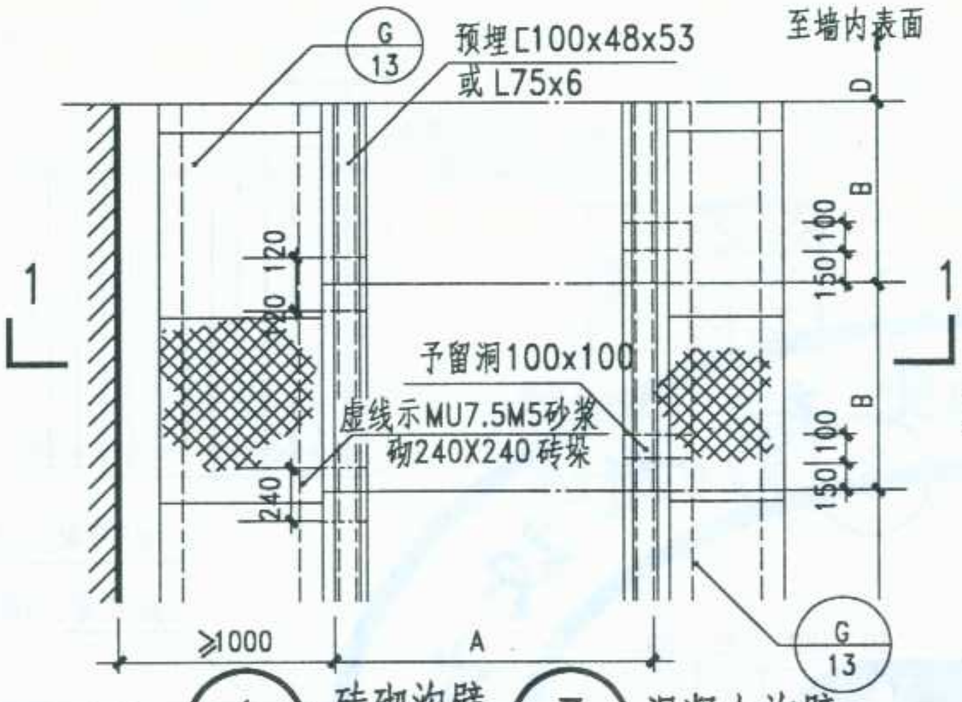

平面

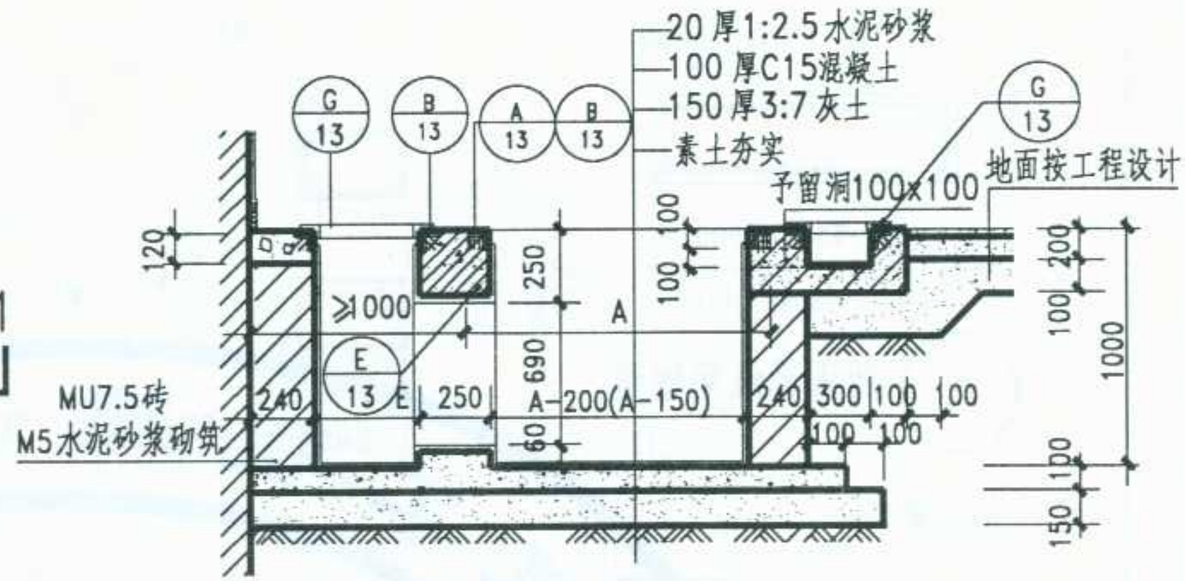

1—1 砖砌沟壁

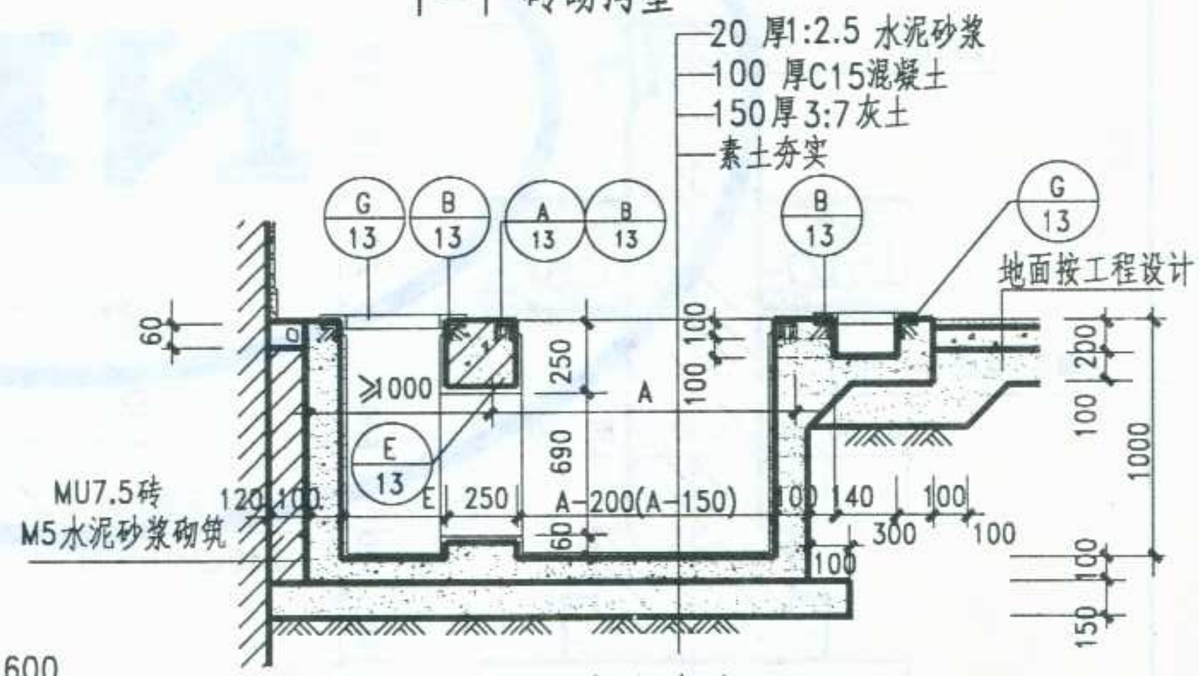

1—1 混凝土沟壁

① 砖砌沟壁 予埋槽钢

② 砖砌沟壁 予埋角钢

③ 混凝土沟壁 予埋槽钢

④ 混凝土沟壁 予埋角钢

高压开关柜型号	尺寸(mm)	
	A	B
JYN2-10手车式交流金属封闭开关柜	1500	840
JYN2-10手车式交流金属封闭开关柜	1500	1000
JYN2-10手车式交流金属封闭开关柜	1500	1200

注 1. 柜后电缆沟宽度"E"、柜侧与墙的距离"D"按工程设计,但D应≥600。
2. 高压开关柜工作时有向上的冲力约1KN,与地面连接需牢固。
3. 1-1剖面中,括号内的数字用于②、④号地沟详图。
4. 需要防潮时,应选用混凝土地沟。
5. 如设计人采用的高压开关柜为本表以外的型号时,应按具体开关柜的实际尺寸调整图中的A.B尺寸。

图名	变配电间高压室地沟详图(一)	图集号	宁02J11
		页次	8

标准分享网 www.bzfxw.com 免费下载

李卫东 审核 李卫东 校对 竺幼兰 设计 黄建华 制图

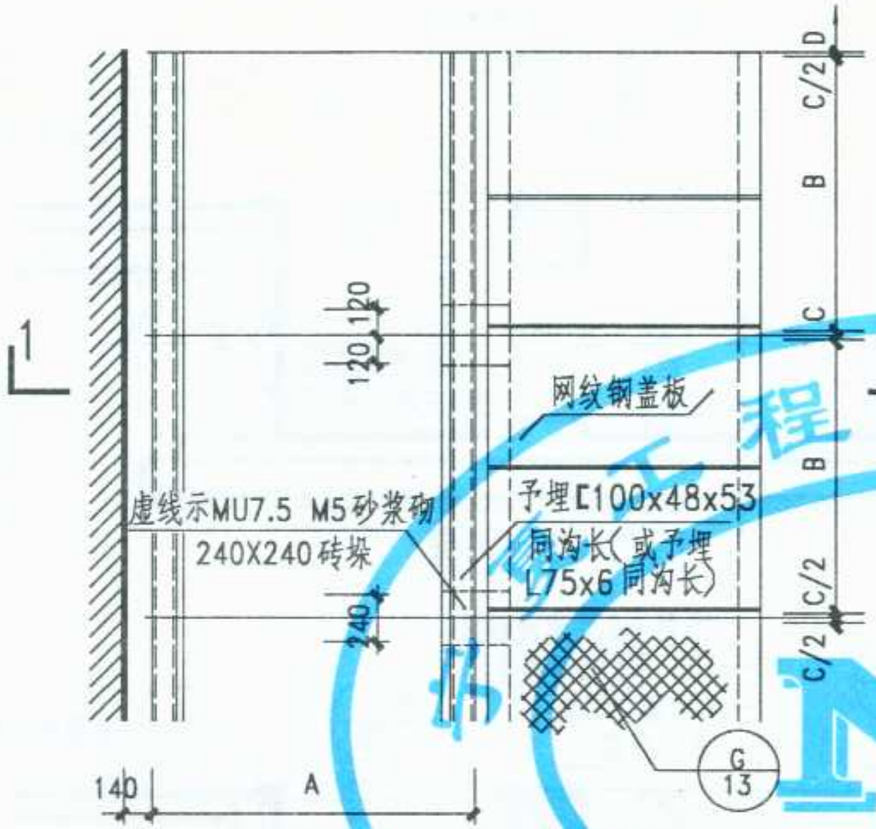

平面

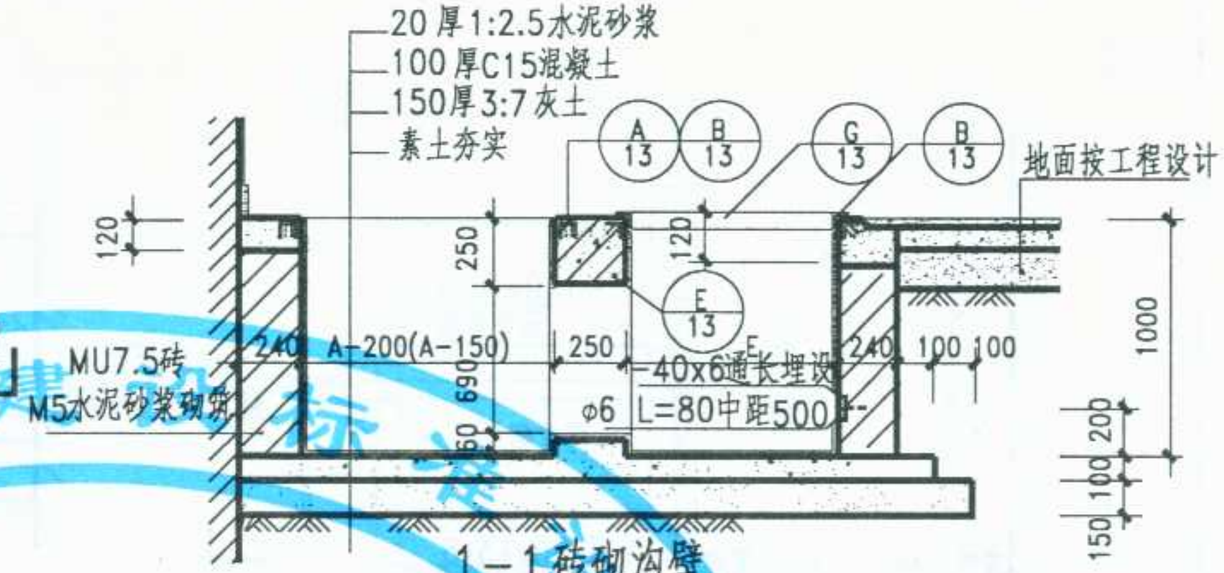

1—1砖砌沟壁

1—1 混凝土沟壁

① 砖砌沟壁 予埋槽钢　③ 混凝土沟壁 予埋槽钢

② 砖砌沟壁 予埋角钢　④ 混凝土沟壁 予埋角钢

高压开关柜		尺寸(mm)		
型号	一次线路方案号	A	B	C
KYN-10	08-14、17-18	1500	800	18
	01-02、05、33-55			
交流金属铠装移开式开关柜				
KYN-10	03、04、06、15-16	1650	800	18
	27-30、56			
YkH-10	19-26、31、32	1800	800	18

注：
1. 柜前电缆沟宽度 E"柜侧与墙的距离 D"按工程设计，但D应≥600。
2. 高压开关柜工作时有向上的冲力约1KN，与地面连接需牢固。
3. 1-1剖面中，括号内的数字用于②、④号地沟详图。
4. 需要防潮时，应选用混凝土地沟。
5. "C"为两柜之间的缝隙宽度。
6. 如设计人采用的高压开关柜为本表以外的型号时，应按具体开关柜的实际尺寸调整图中的A.B.C尺寸。

图名	变配电间高压室地沟详图(二)	图集号	宁02J11
		页次	9

李卫东 审核
李卫东 校对
竺幼兰 设计
黄建华 制图

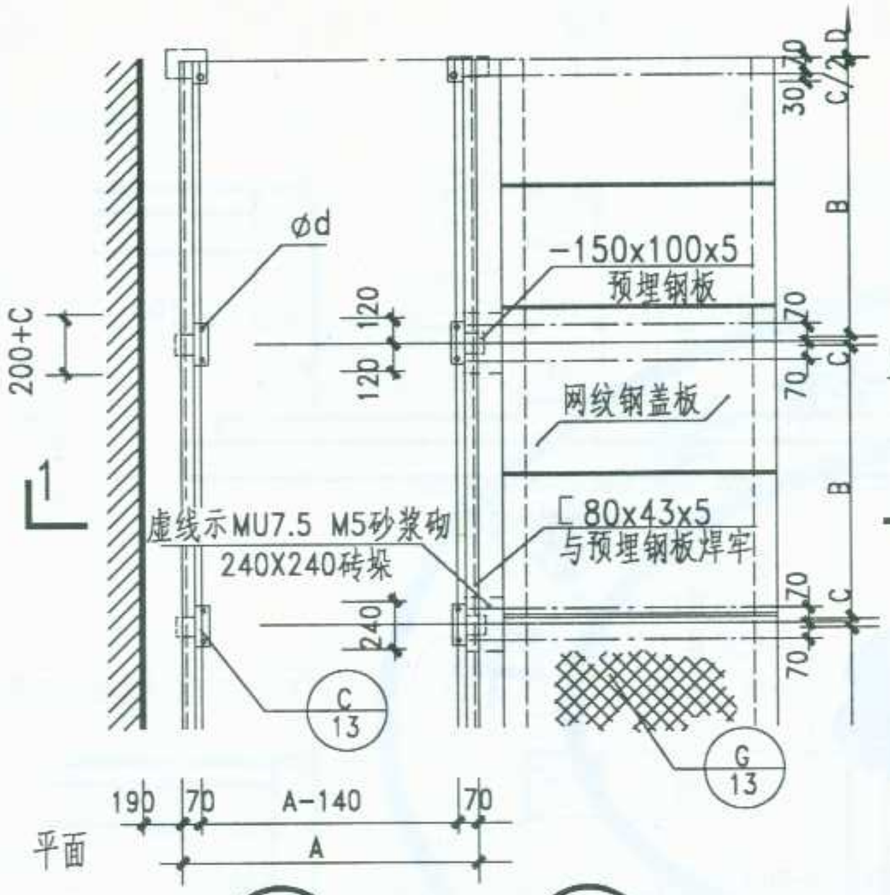

1 砖砌沟壁　2 混凝土沟壁

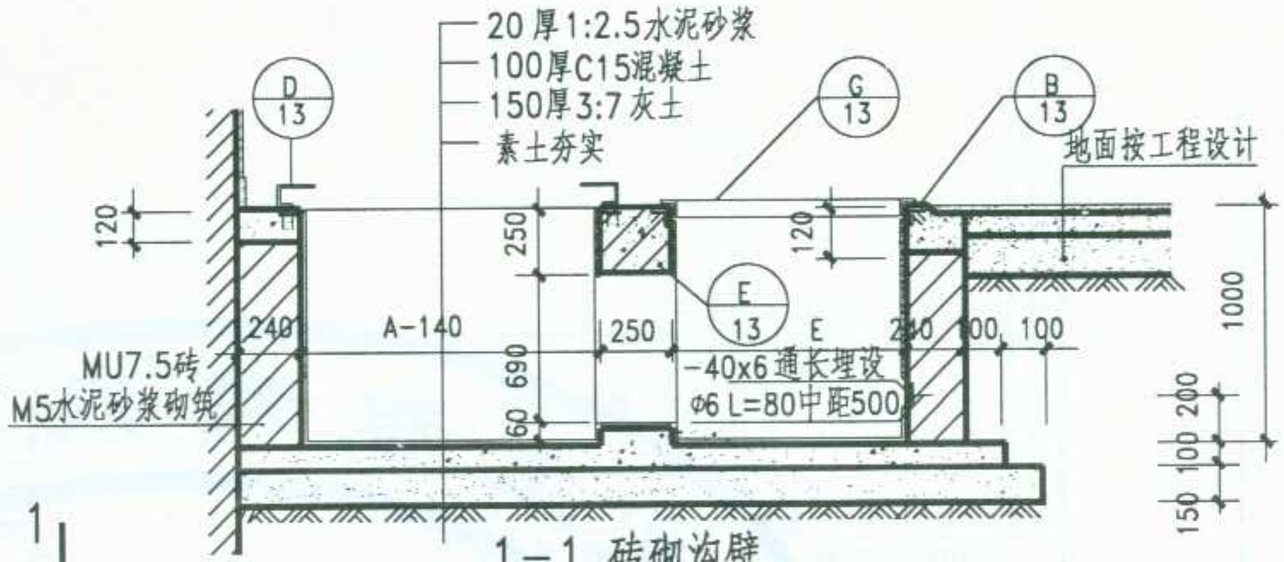

1－1 砖砌沟壁

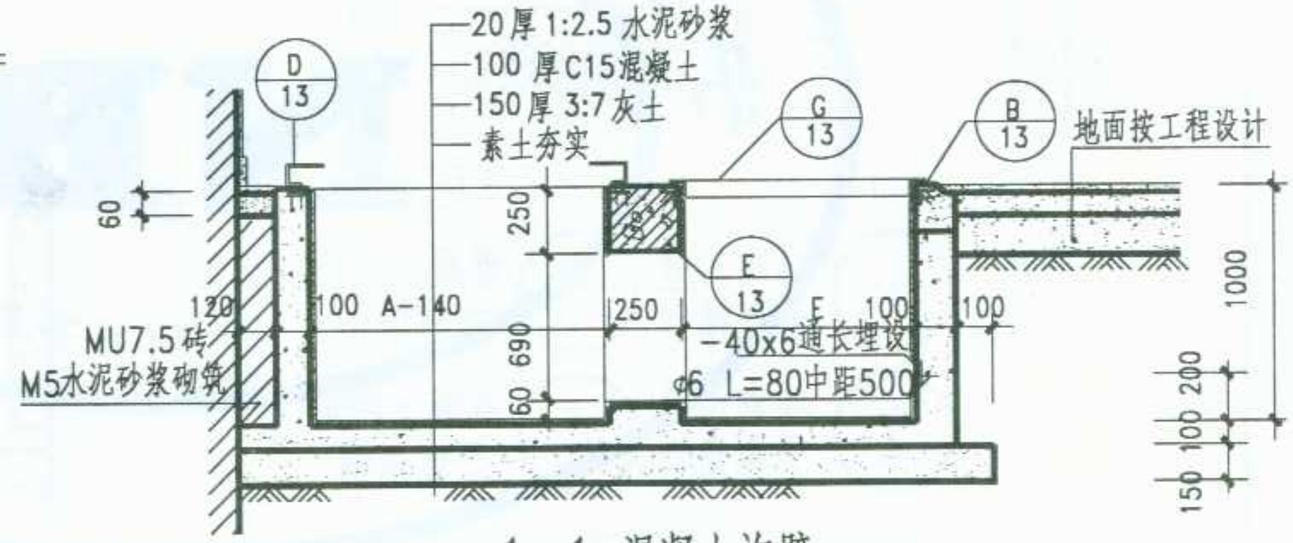

1－1 混凝土沟壁

高压开关柜		尺寸(mm)		
型号	一次线路方案号	A	B	C
KYN-10 交流金属铠装移开式开关柜	08-14、17-18 01-02、05、33-55	1500	800	18
KYN-10	03、04、06、15-16 27-30、56	1650	800	18
YkH-10	19-26、31、32	1800	800	18

注 1. 柜前电缆沟宽度"E"，柜侧与墙的距离"D"按工程设计，但D应≥600。
2. 高压开关柜工作时有向上的冲力约1KN，与地面连接需牢固。
3. 需要防潮时，应选用混凝土地沟。
4. "C"为两柜之间的缝隙宽度。
5. 如设计人采用的高压开关柜为本表以外的型号时，应按具体开关柜的实际尺寸调整图中的A.B.C尺寸。

图名	变配电间高压室地沟详图(三)	图集号	宁02J11
		页次	10

标准分享网 www.bzfxw.com 免费下载

李卫东	黄建华	设计	竺幼兰	校对	李卫东	审核	图制

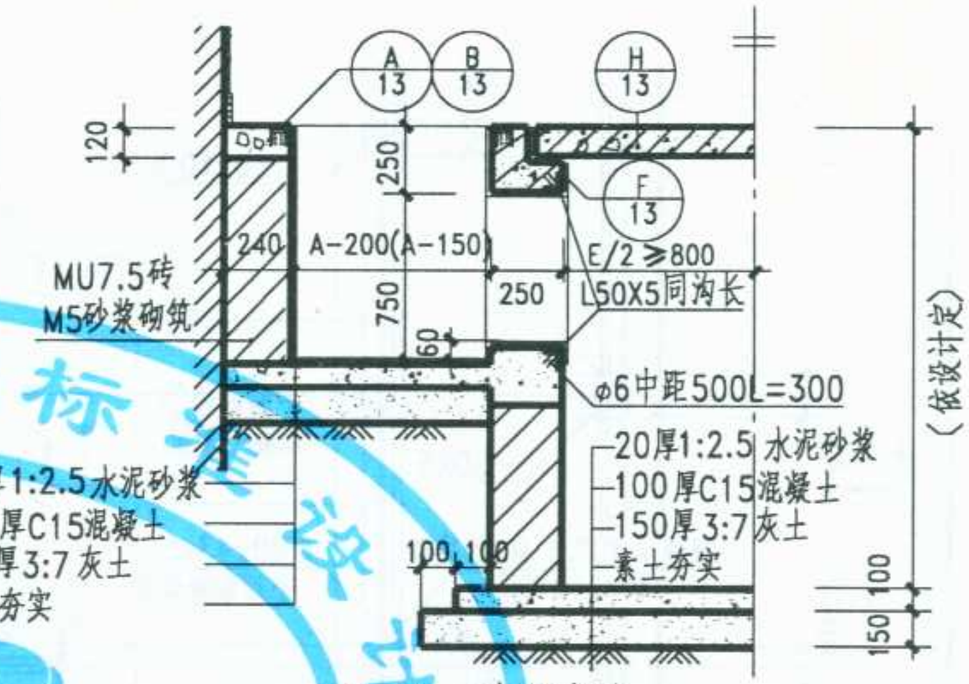

1—1 砖砌沟壁

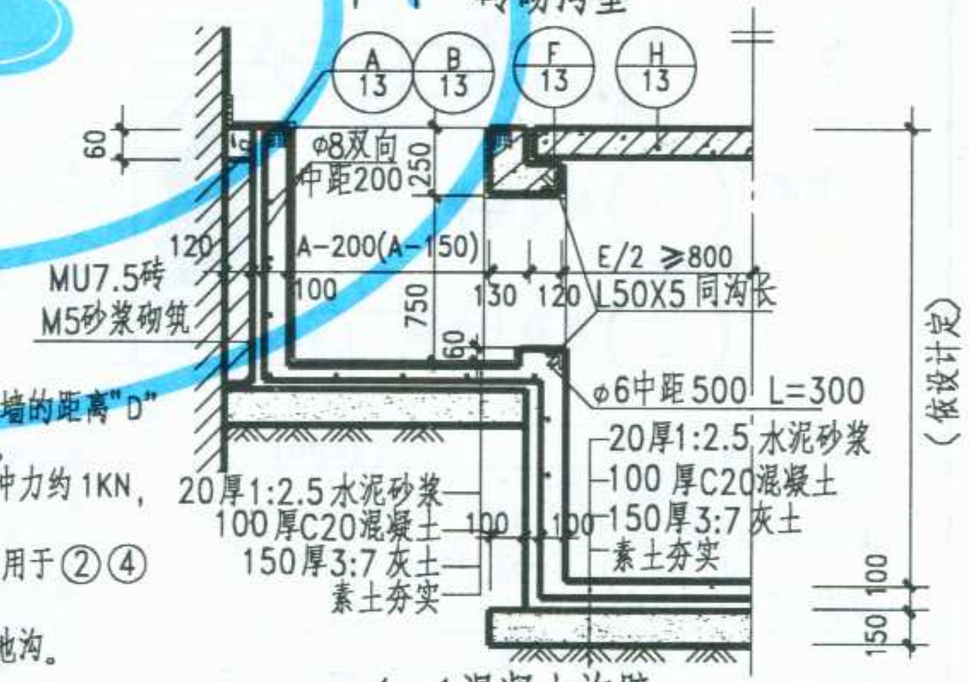

1—1混凝土沟壁

1 砖砌沟壁 予埋槽钢

2 砖砌沟壁 予埋角钢

3 混凝土沟壁 予埋槽钢

4 混凝土沟壁 予埋角钢

高压开关柜		尺寸(mm)		
型号	一次线路方案号	A	B	C
KYN-10 交流金属铠装移开式开关柜	08-14、17-18 01-02、05、33-55	1500	800	18
KYN-10	03、04、06、15-16 27-30、56	1650	800	18
YkH-10	19-26、31、32	1800	800	18

注:1. 柜前电缆沟宽度"E",柜侧与墙的距离"D"按工程设计,但D应≥600。
2. 高压开关柜工作时有向上的冲力约1KN,与地面连接需牢固。
3. 1-1 剖面中,括号内的数字用于②④号地沟详图。
4. 需要防潮时,应选用混凝土地沟。
"C"为两柜之间缝隙的宽度。
6. 如设计人采用的高压开关柜为本表以外的型号时,应按具体开关柜的实际尺寸调整图中的A.B.C尺寸。

图名	变配电间高压室地沟详图(四)	图集号	宁02J11
		页次	11

工程建设标准设计 NB

李卫东 审核
李卫东 校对
岱幼兰 设计
黄建华 制图

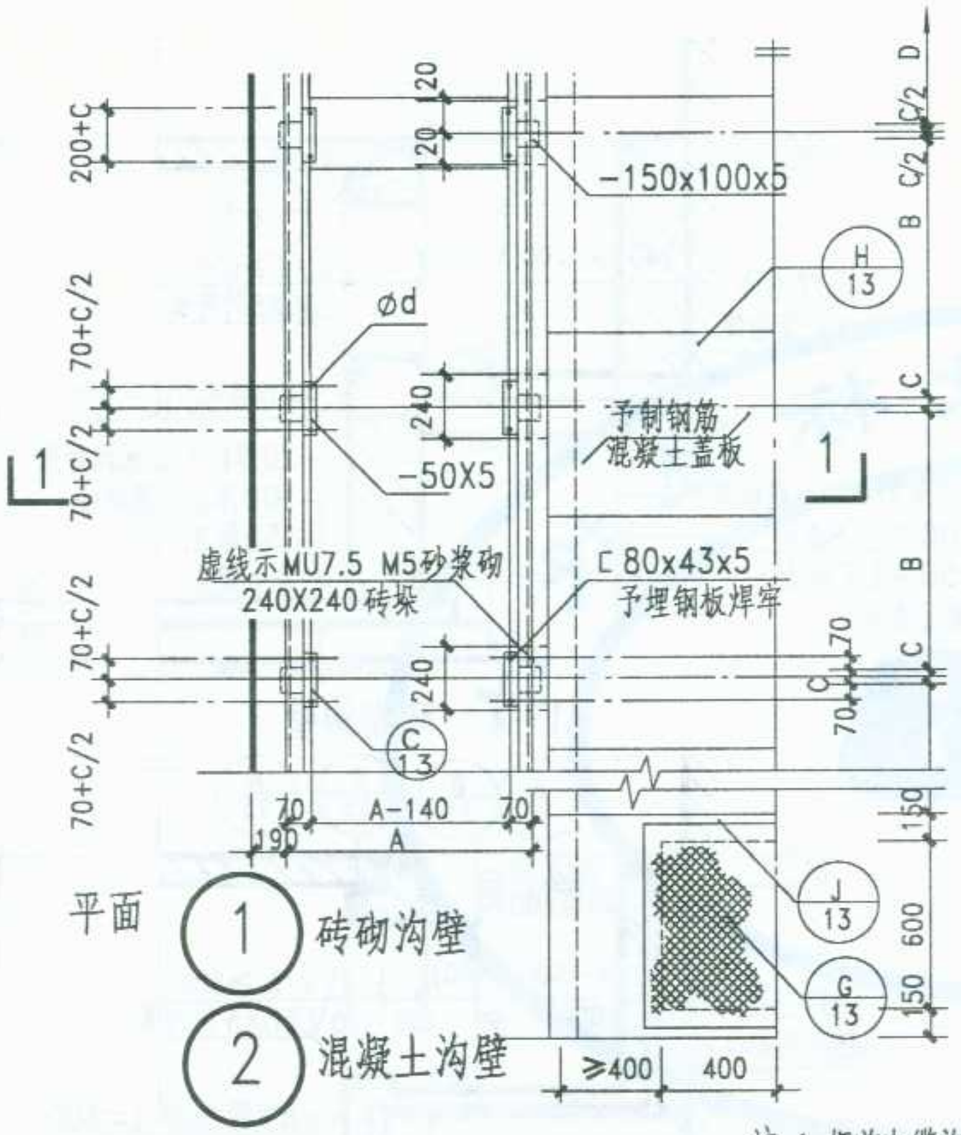

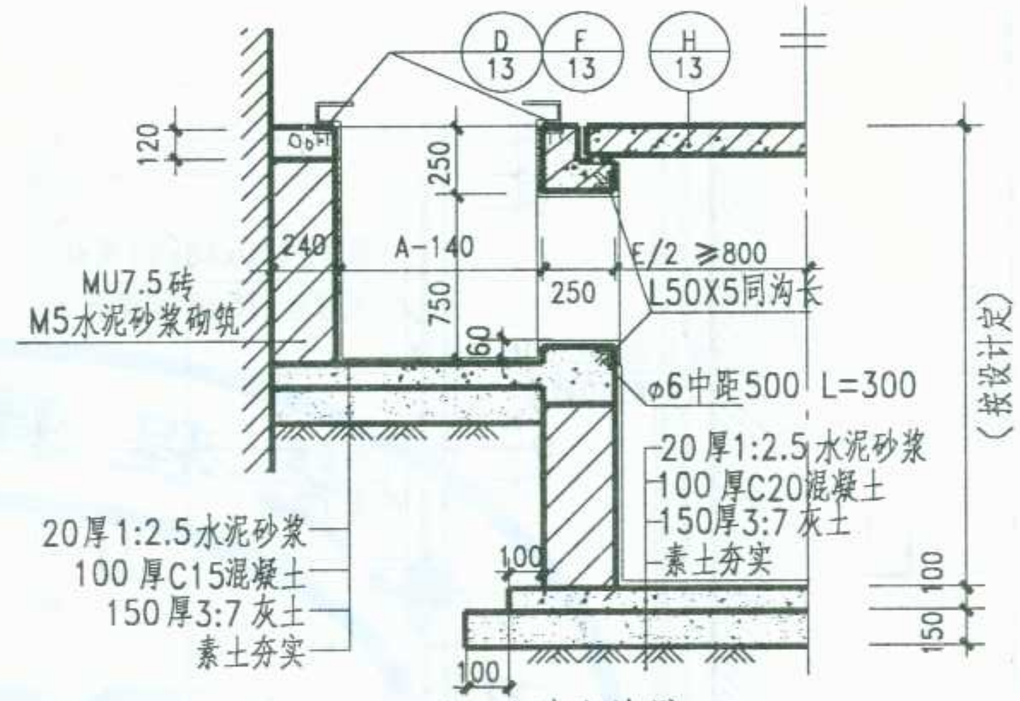

1－1砖砌沟壁

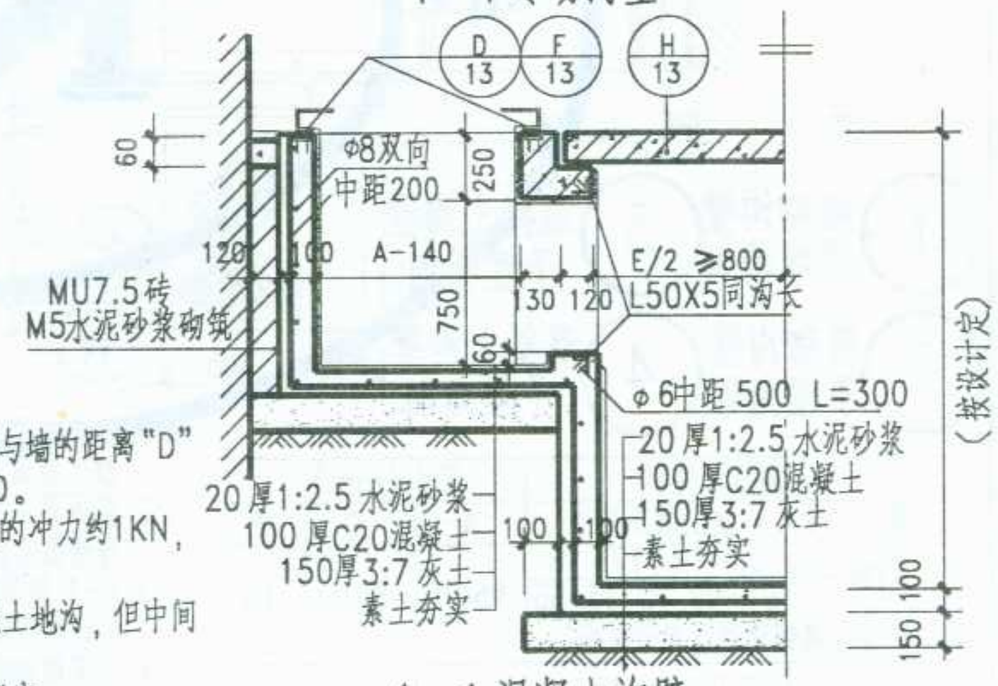

1－1混凝土沟壁

高压开关柜		尺寸(mm)		
型　号	一次线路方案号	A	B	C
KYN-10 交流金属铠装移开式开关柜	08-14、17-18 01-02、05、33-55	1500	800	18
KYN-10	03、04、06、15-16 27-30、56	1650	800	18
YkH-10	19-26、31、32	1800	800	18

注：1. 柜前电缆沟宽度"E"，柜侧与墙的距离"D"按工程设计，但D应≥600。
2. 高压开关柜工作时有向上的冲力约1KN，与地面连接需牢固。
3. 需要防潮时，应选用混凝土地沟，但中间横隔墙仍为砖墙。
4. "C"为两柜之间缝隙的宽度。
5. 如设计人采用的高压开关柜为本表以外的型号时，应按具体开关柜的实际尺寸调整图中的A.B.C尺寸。

图名	变配电间高压室地沟详图(五)	图集号	宁02J11
		页次	12

标准分享网 www.bzfxw.com 免费下载

制图	黄建华	设计	竺幼兰	校对	李卫东	审核	李卫东

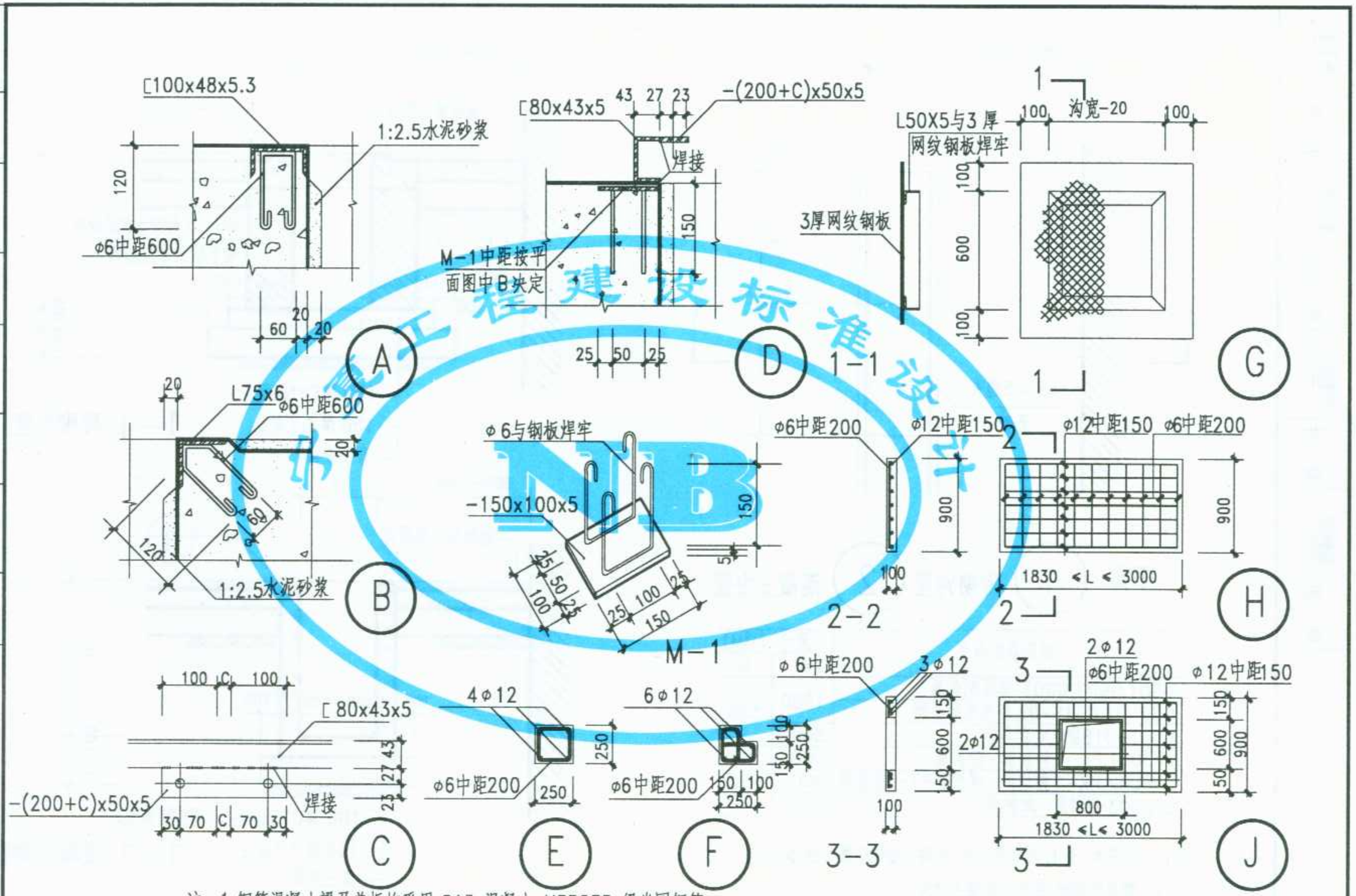

注：1.钢筋混凝土梁及盖板均采用 C15 混凝土，HPB235 级光园钢筋。

2.地沟盖板长度大于3米时，按结构设计。

图名	变配电间高压室地沟详图(六)	图集号	宁02J11
		页次	13

李卫东	审核	李卫东	校对	然幼兰	设计	黄建华	制图

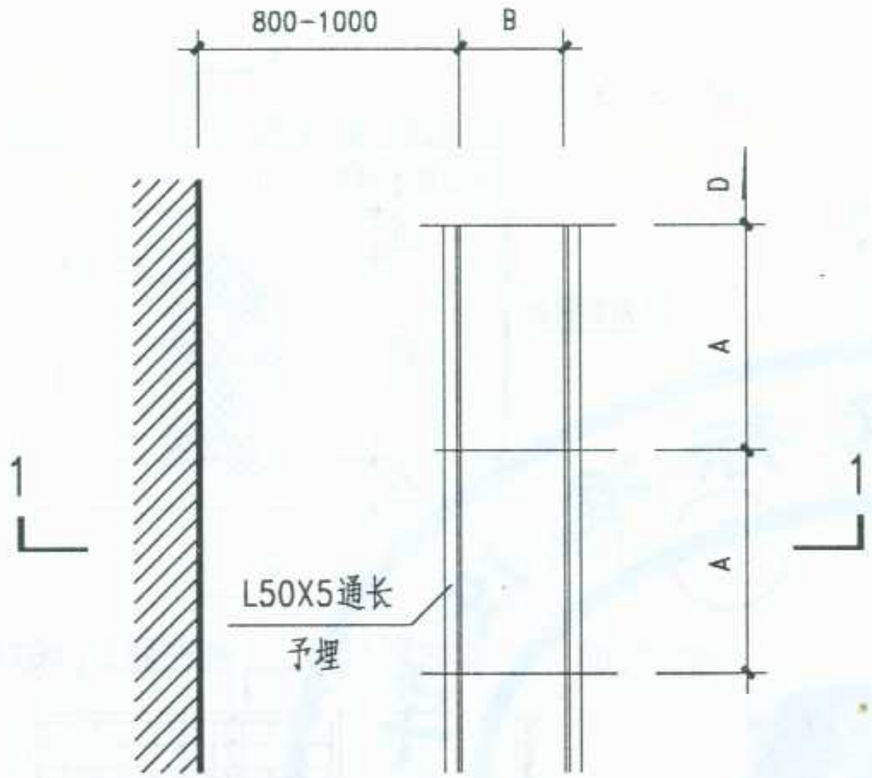

平面 ① 砖砌沟壁 ② 混凝土沟壁

适用屏柜型号	尺寸 (MM) A	尺寸 (MM) B
GGD1.GGD2.GGD3 低压配电屏	1000	556
GGJ-01.GGJ1-02 静电电容器柜		
GGJ1-01B静电电容器柜	800	
JP3001.PK-1 控制屏 保护屏	600	450
JP3002.PK-1 控制屏 保护屏BZ-1直流屏	800	
JP3003 控制屏 保护屏	900	

注：1. 图中A、B、H由设计人定，沟端与墙的距离D应≥600。

2. 需要防潮时，应选用混凝土地沟。

3. 设计人在选用本表以外的屏柜时，应按该型号屏柜所提供的尺寸修改A、B数字。

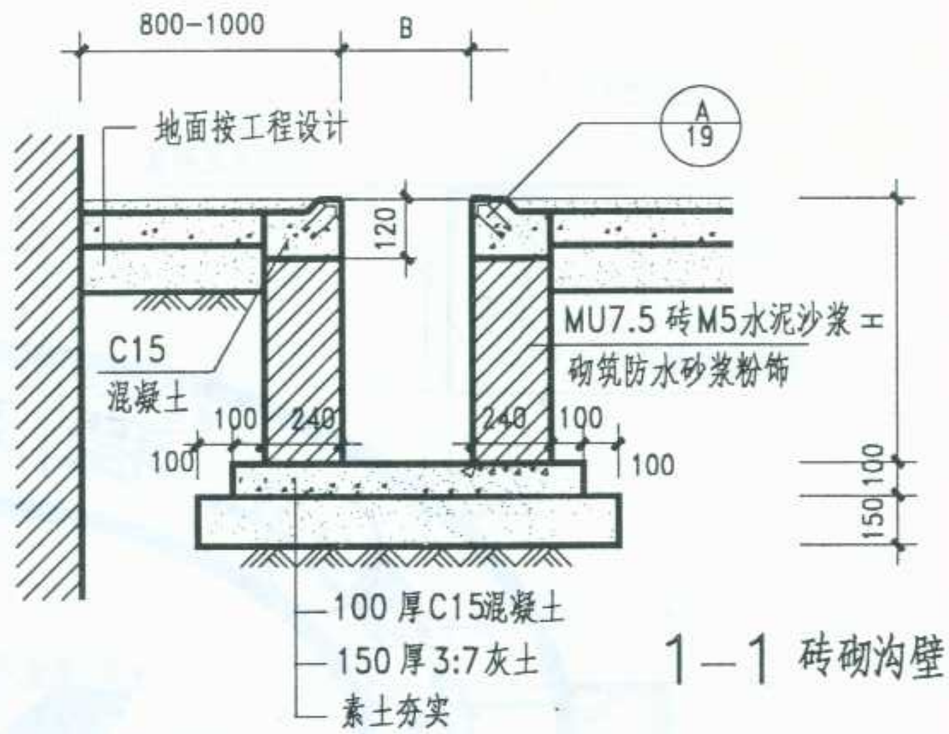

1—1 砖砌沟壁

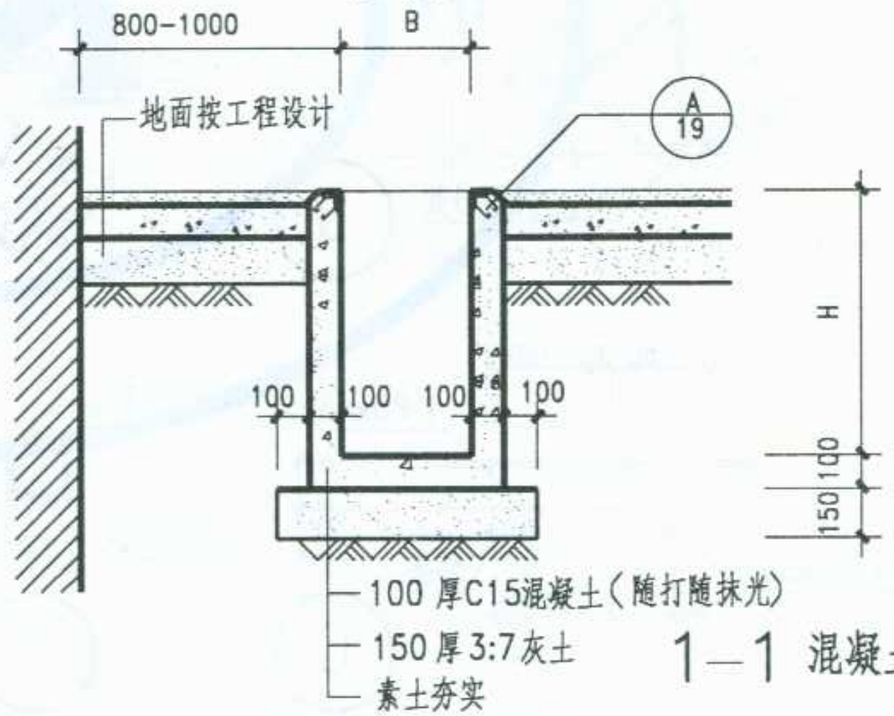

1—1 混凝土沟壁

图名	变配电间低压室地沟详图(一)	图集号	宁02J11
		页次	14

标准分享网 www.bzfxw.com 免费下载

制图	黄建华	设计	竺幼兰	校对	李卫东	审核	李卫东

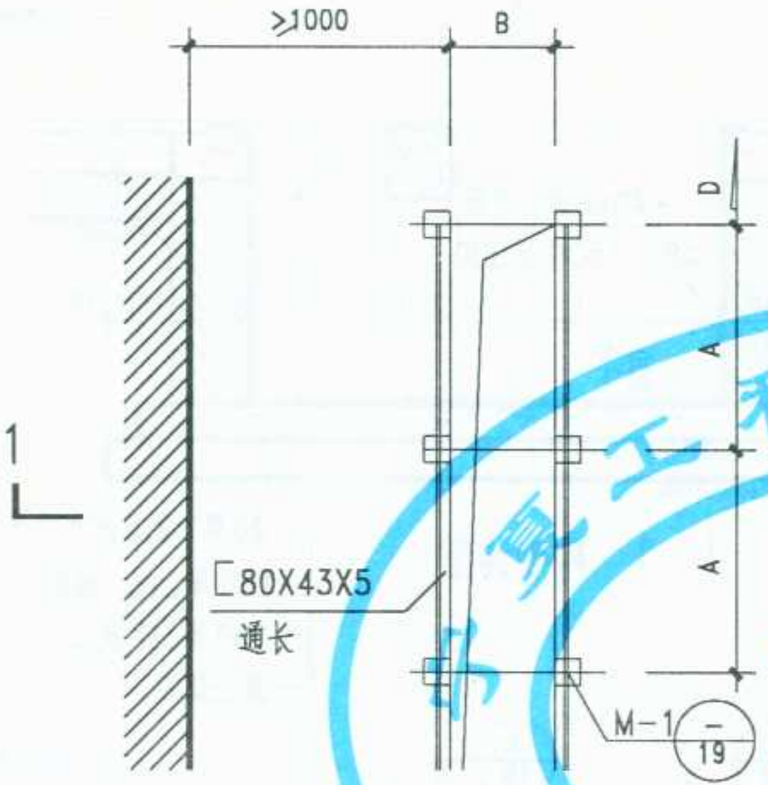

平面 ① 砖砌沟壁 ② 混凝土沟壁

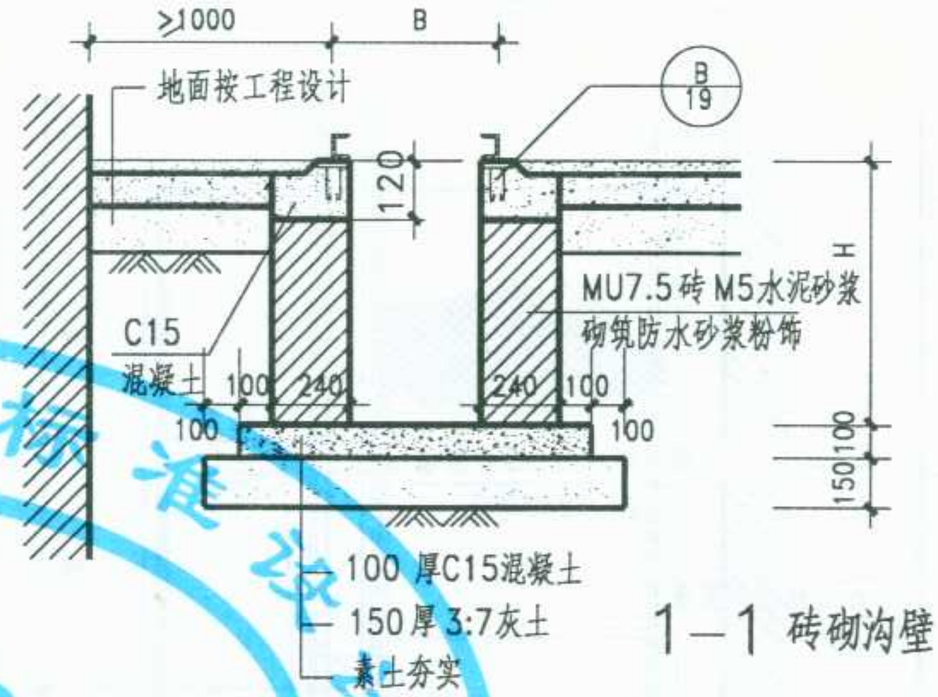

1—1 砖砌沟壁

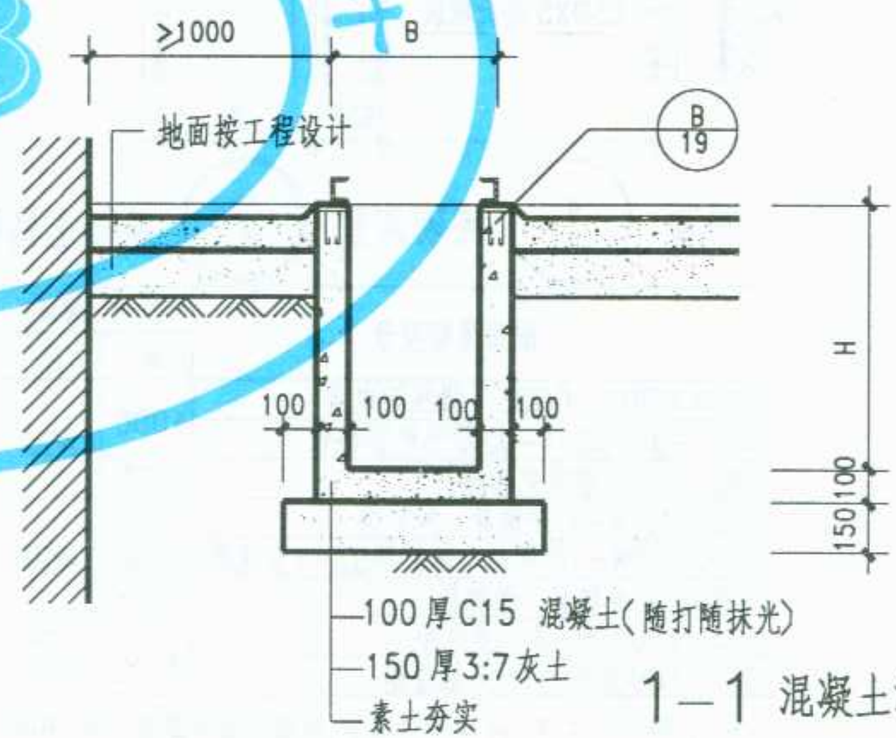

1—1 混凝土沟壁

适用屏柜型号	尺寸(MM) A	尺寸(MM) B
GGD1.GGD2.GGD3低压配电屏	1000	556
GGJ1-01.GGJ1-02静电电容器柜		
GGJ1-01B静电电容器柜	800	
JP3001.PK-1控制屏 保护屏	600	450
JP3002.PK-1控制屏 保护屏BZ-1直流屏	800	
JP3003 控制屏 保护屏	900	

注：1. 图中A、B、H 由设计人定，沟端与墙的距离D应 ≥600。

2. 需要防潮时，应选用混凝土地沟。

3. 设计人在选用本表以外的屏柜时，应按该型号屏柜所提供的尺寸修改 A、B 数字。

图名	变配电间低压室地沟详图(二)	图集号	宁02J11
		页次	15

宁夏工程建设标准设计 NB

制图	黄建华
设计	竺幼兰
校对	李卫东
审核	李卫东

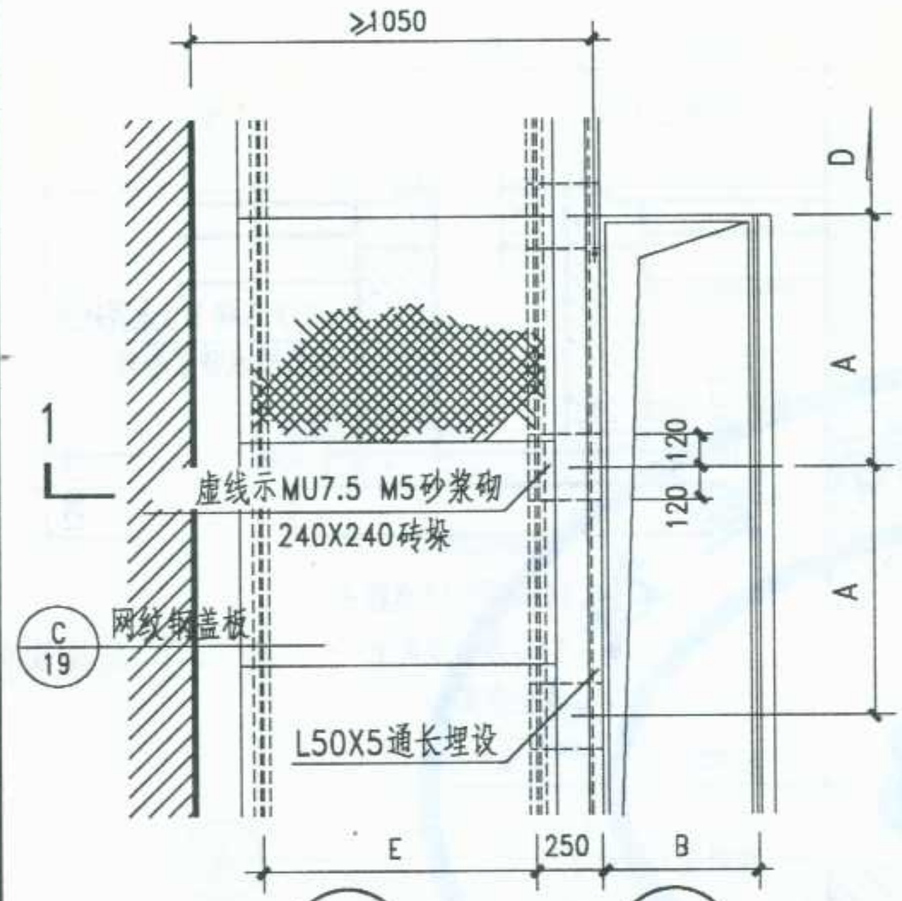

平面 ① 砖砌沟壁 ② 混凝土沟壁

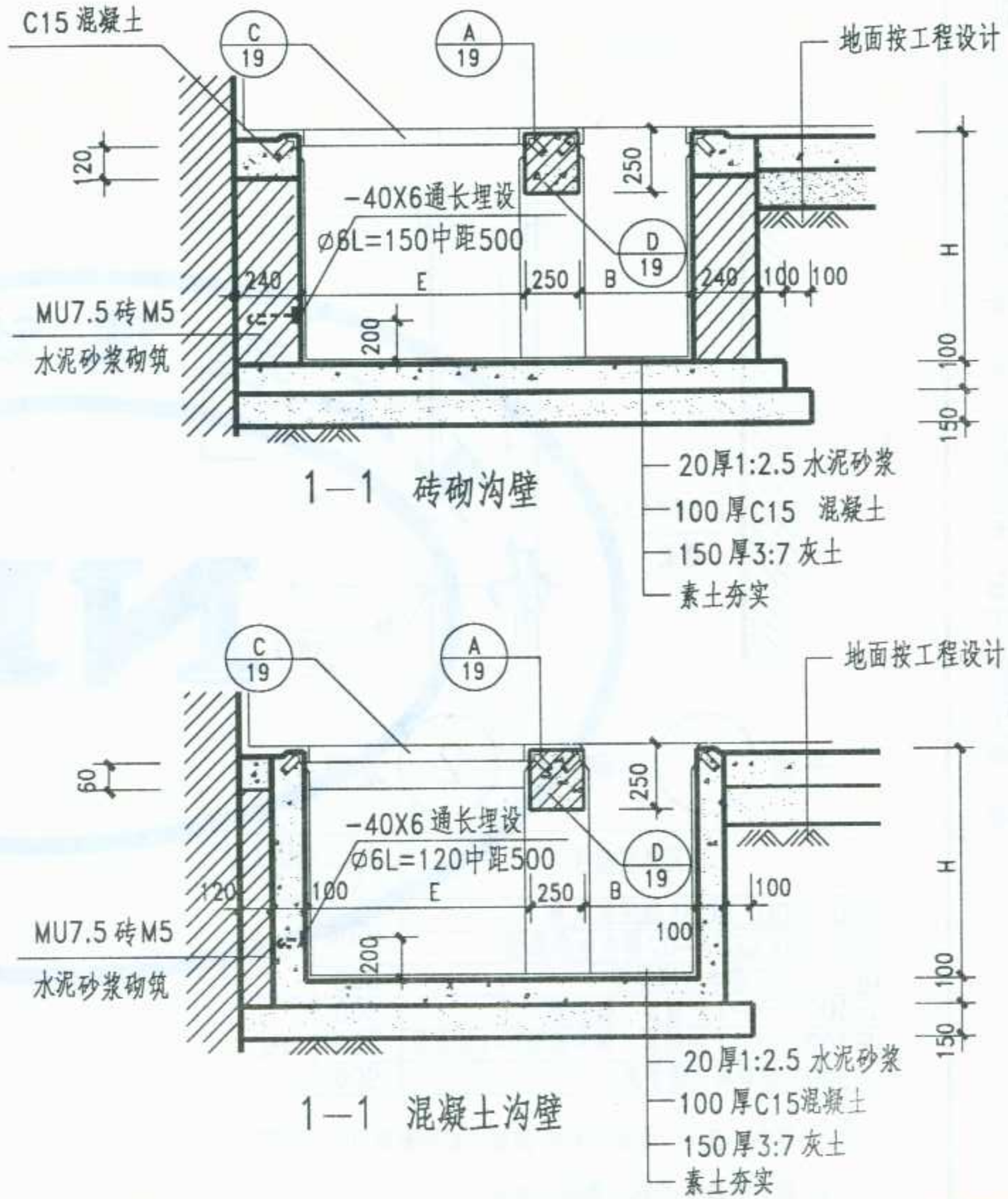

1—1 砖砌沟壁

1—1 混凝土沟壁

适用屏柜型号	尺寸(MM) A	尺寸(MM) B
GGD1.GGD2. GGD3 低压配电屏	1000	556
GGJ1-01 GGJ1-02静电电容器柜		
GGJ1-01B 静电电容器柜	800	
JP3001.PK-1 控制屏 保护屏	600	450
JP3002.PK-1控制屏 保护屏BZ-1直流屏	800	
JP3002 控制屏 保护屏	900	
GCS-TG0808-4 变电柜	800	756
GCS-TG0806-1mcc抽屉柜		556

注:1.图中A、B、E、H 由设计人定,沟端与墙的距离 D应≥600。

2.需要防潮时,应选用混凝土地沟。

3.设计人在选用本表以外的屏柜时,应按该型号屏柜所提供的尺寸修改A、B、数字。

图名	变配电间低压室地沟详图(三)	图集号	宁02J11
		页次	16

标准分享网 www.bzfxw.com 免费下载

制图	黄建华	设计	竺幼兰	校对	李卫东	审核	李卫东

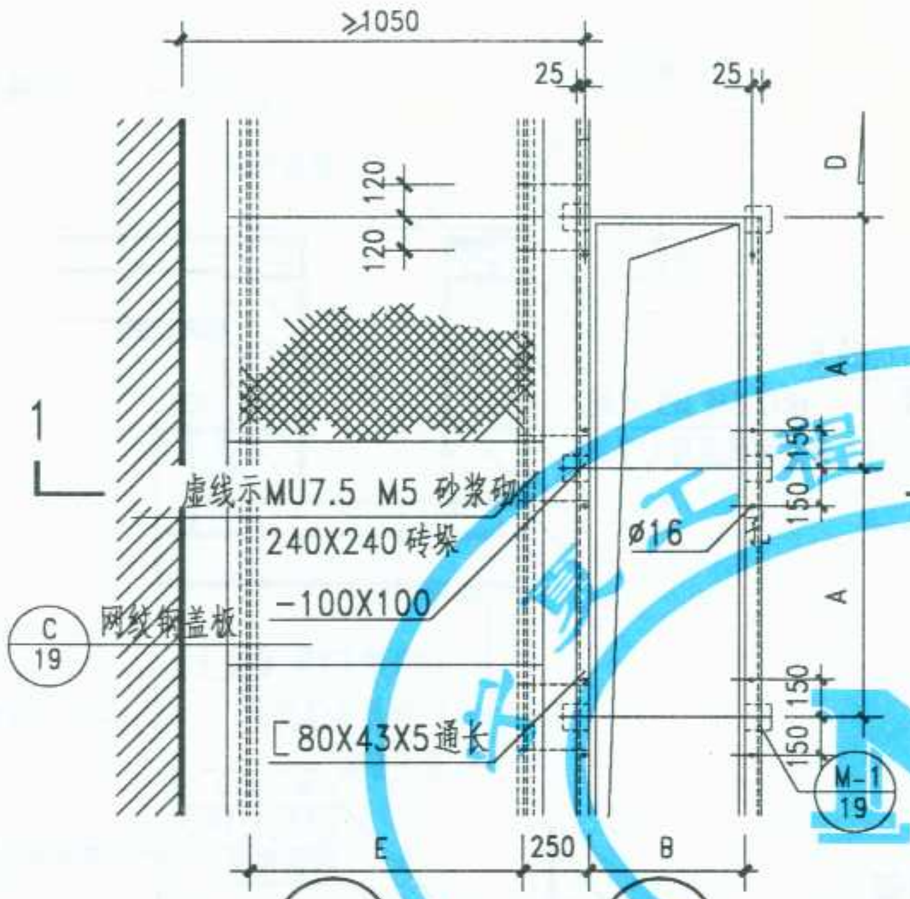

平面 ① 砖砌沟壁 ② 混凝土沟壁

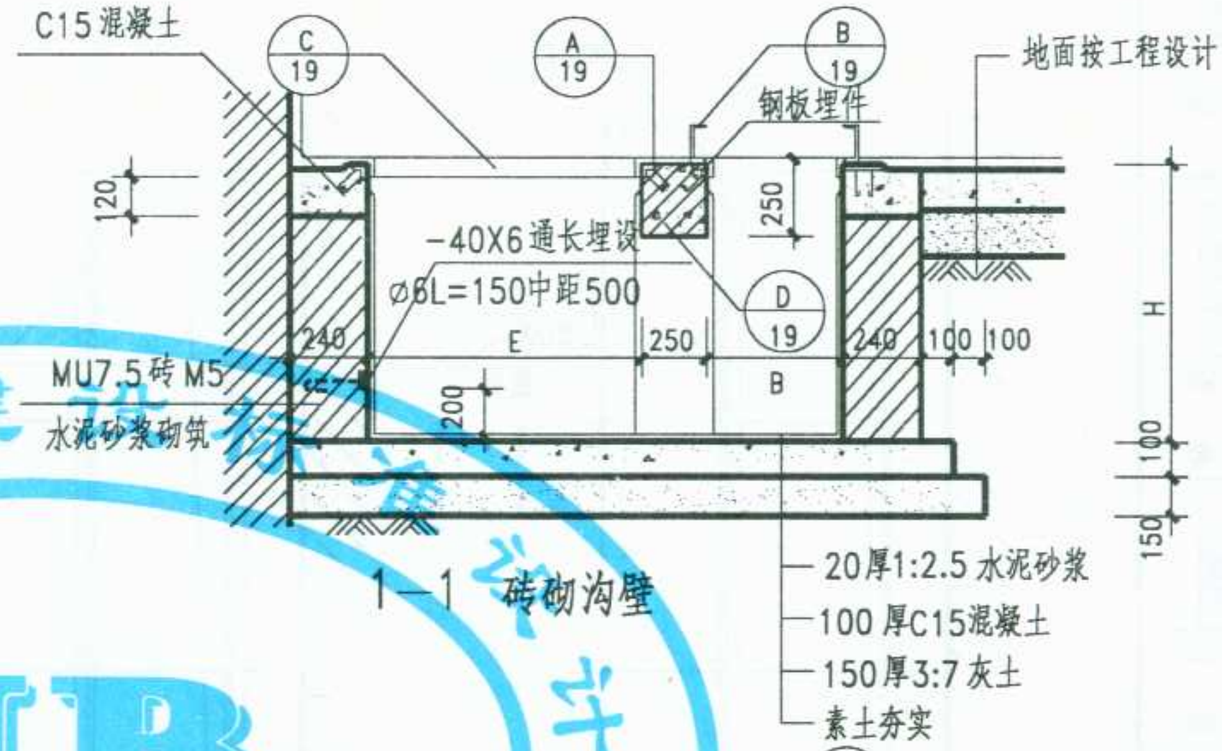

1—1 砖砌沟壁

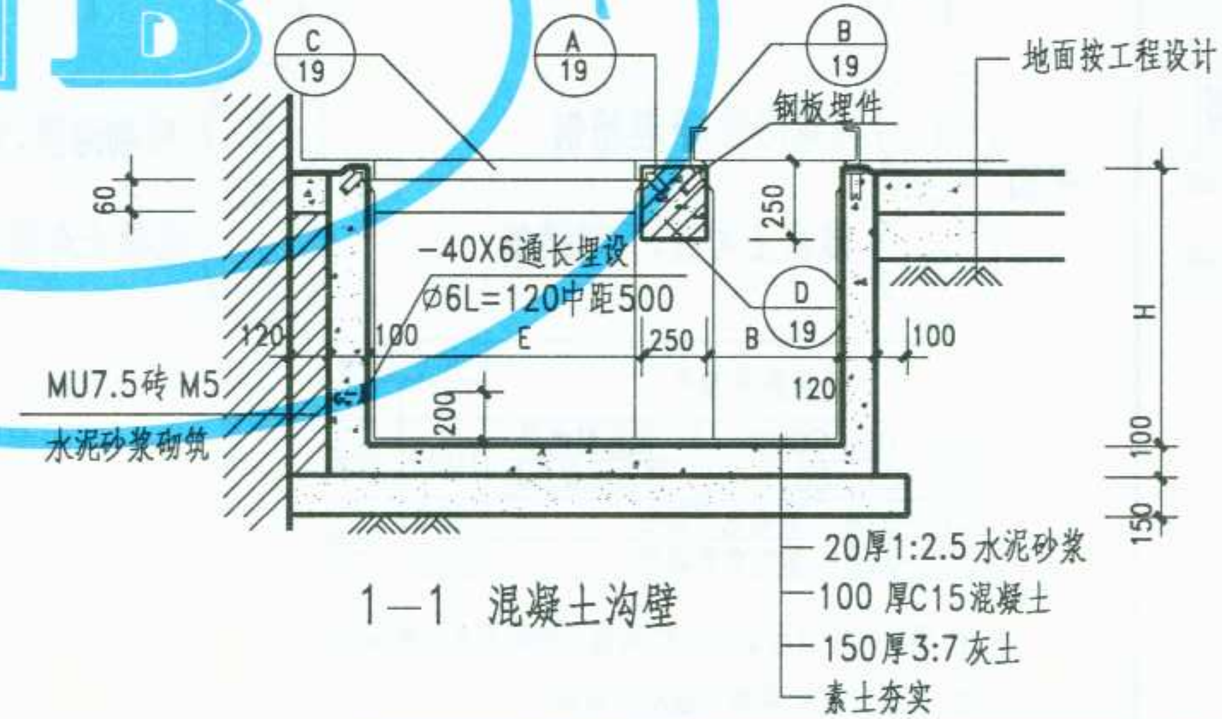

1—1 混凝土沟壁

适用屏柜型号	尺寸(MM) A	尺寸(MM) B
BSL-1.BSL-6.BSL-10 低压配电屏	900	500
BJ-1.BJ-3.BJF-3 静电电容器柜		
BJ-1X 静电电容器柜	800	
JP3001.PK-1 控制屏 保护屏	600	450
JP3002.PK-1控制屏 保护屏BZ-1直流屏	800	
JP3003 控制屏 保护屏	900	
BFC-2 双面抽屉柜 空气开关柜	550	800
BFC-2 单面抽屉柜		420

注:1.图中A、B、E、H由设计人定,沟端与墙的距离D应≥600。

2.需要防潮时,应选用混凝土地沟。

3.设计人在选用本表以外的屏柜时应按该型号屏柜所提供的尺寸修改A、B、H数字。

图名	变配电间低压室地沟详图(四)	图集号	宁02J11
		页次	17

李卫东	审核	李卫东	校对	竺幼兰	设计	黄建华	制图

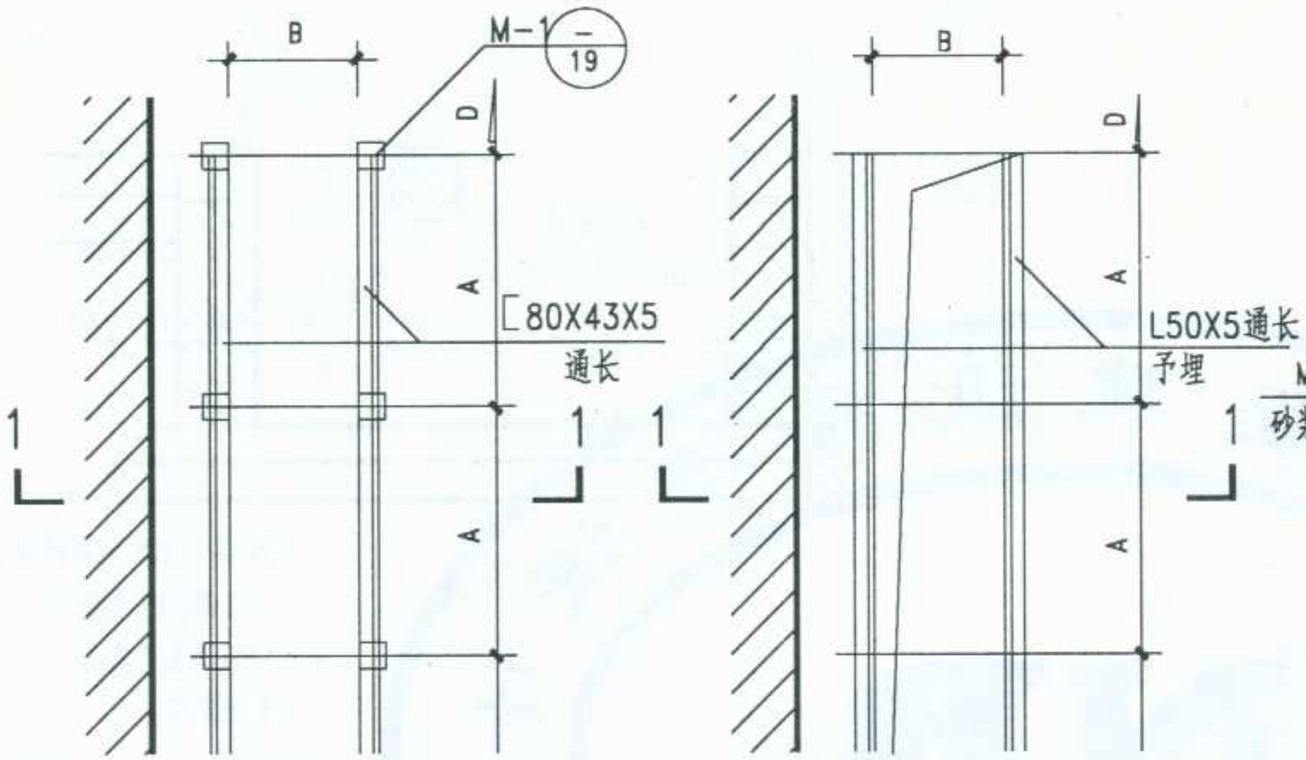

平面 ① 砖砌沟壁、予埋槽钢

② 混凝土沟壁、予埋槽钢

平面 ③ 砖砌沟壁、予埋角钢

④ 混凝土沟壁、予埋角钢

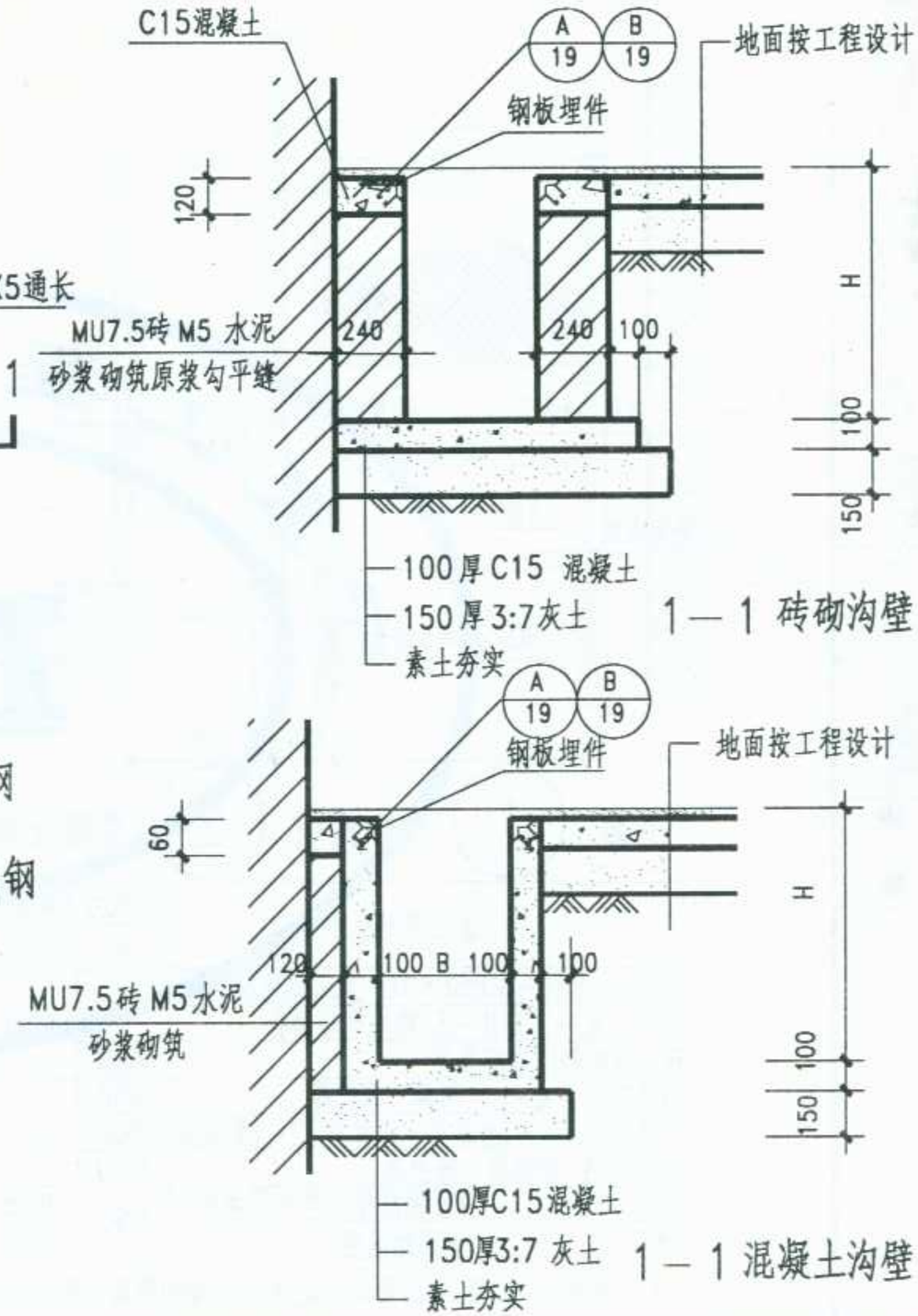

适用屏、柜型号	尺寸 (MM) A	尺寸 (MM) B
GGD2-09. GGD2-12 低压配电屏 GGJ1-01. GGJ1-02 静电电容器柜	1000	556
GGJ1-01B 静电电容器柜	800	556
GGJ1-02B 静电电容器柜	800	

注: 1. 图中A、B、H由设计人定, 沟端与墙的距离D应≥600。

2. 需要防潮时, 应选用混凝土地沟。

3. 设计人在选用本表以外的屏柜时, 应按该型号屏柜所提供的尺寸修改 A、B 数字。

图名	变配电间低压室地沟详图 (五)	图集号	宁02J11
		页次	18

标准分享网 www.bzfxw.com 免费下载

制图	黄建华	设计	竺幼兰	校对	李卫东	审核	李卫东

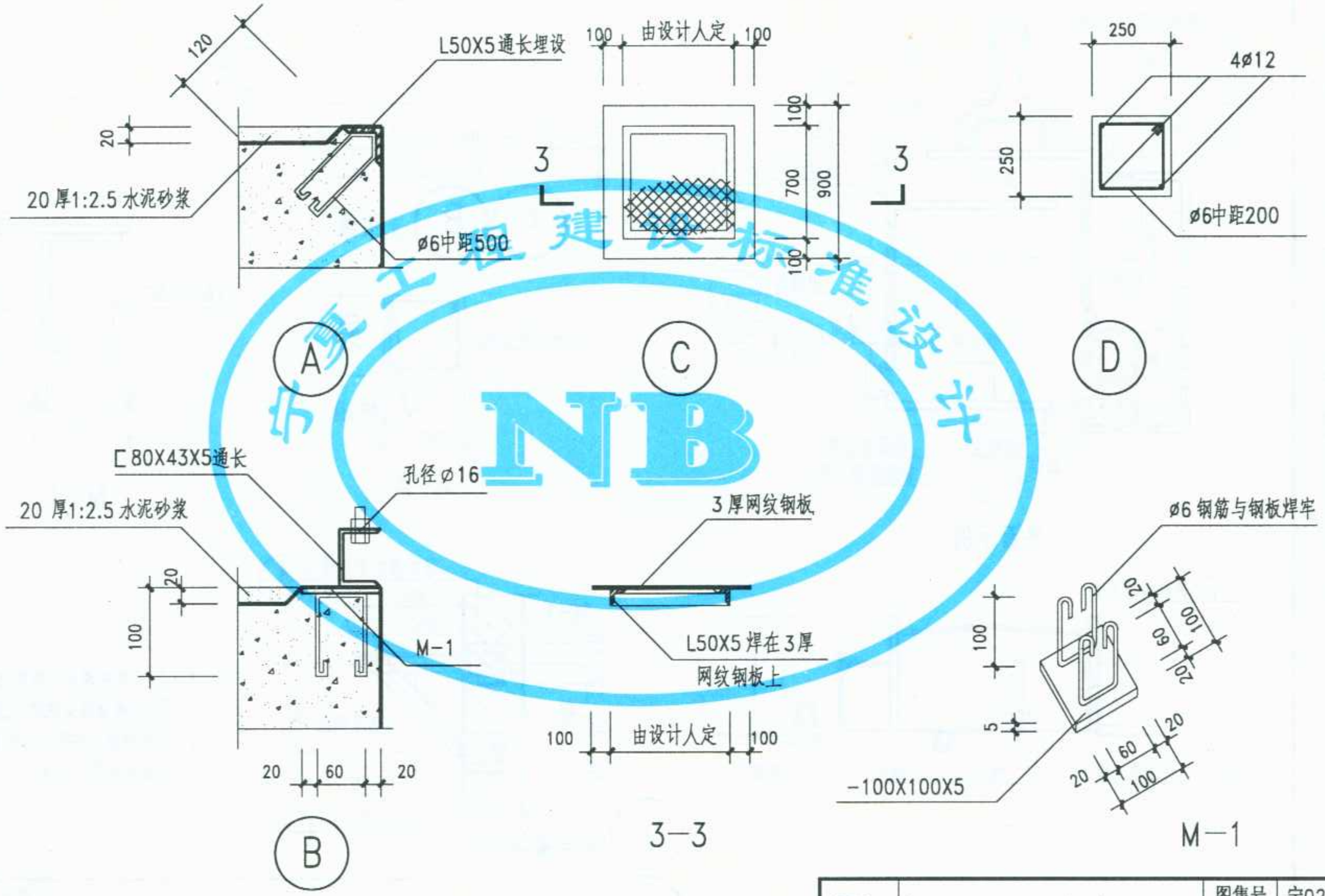

图名	变配电间低压室地沟详图(六)	图集号	宁02J11
		页次	19

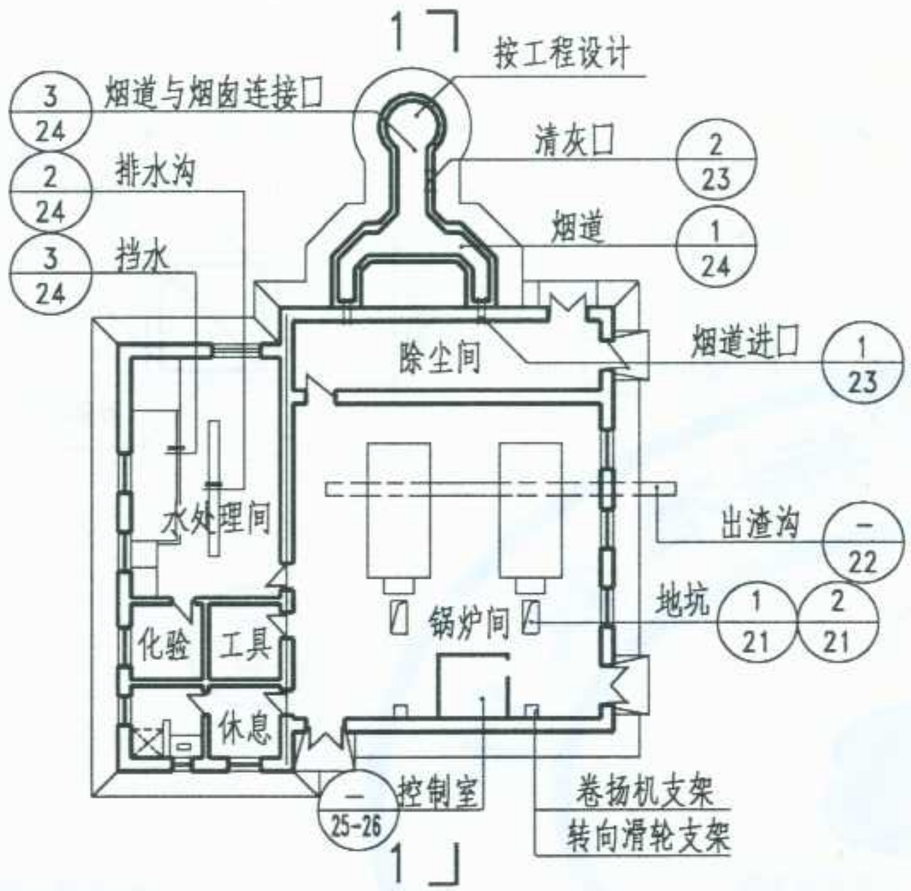

平面示例

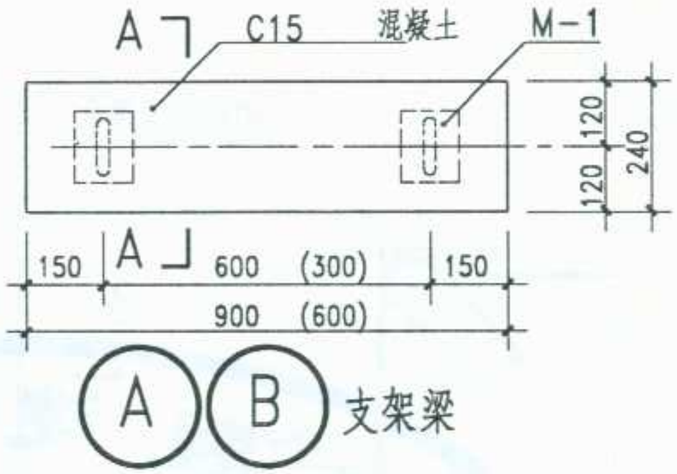

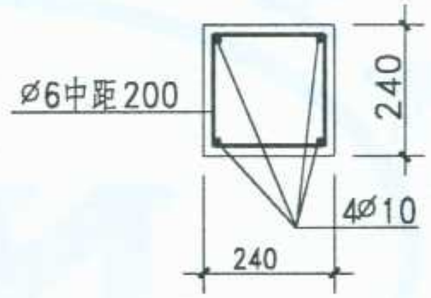

A-A

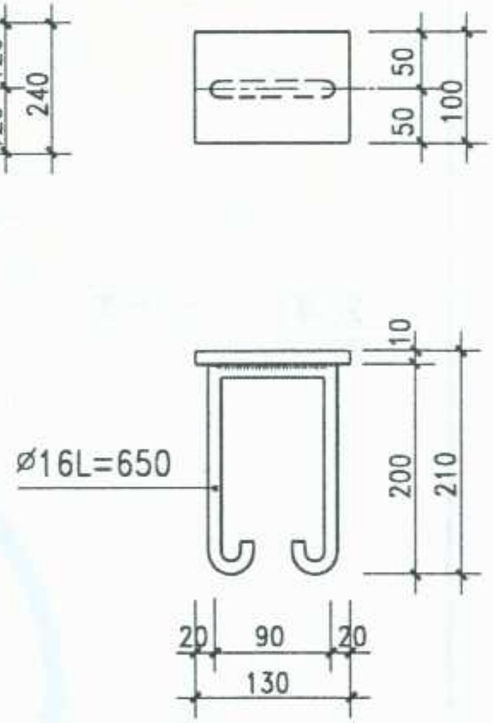

M-1

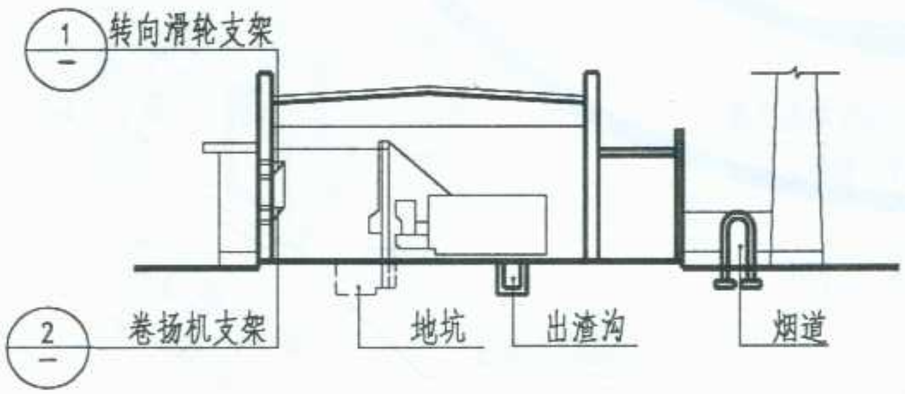

1-1

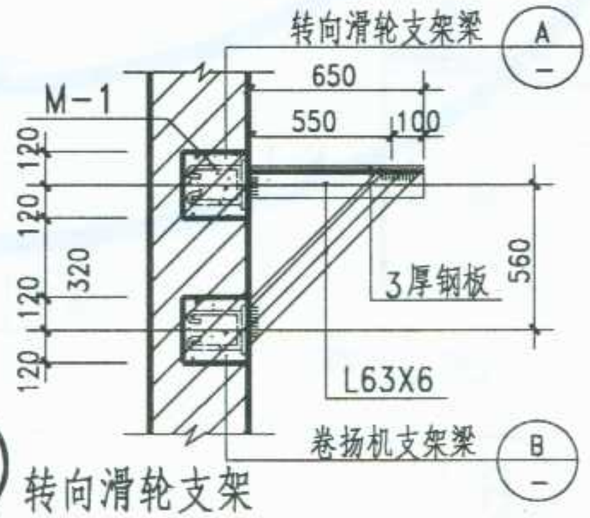

1 转向滑轮支架

2 卷扬机支架

注：1. Ⓐ为转向滑轮支架梁，长度600。
Ⓑ为卷扬机支架梁，长度900。
2. 转向滑轮支架和卷扬机支架的位置及高度由设计人定。

图名	锅炉房平剖面示例及支架详图	图集号	宁02J11
		页次	20

李卫东 审核 李卫东 校对 竺幼兰 设计 黄建华 制图

标准分享网 www.bzfxw.com 免费下载

制图	马利琴
设计	竺幼兰
校对	李卫东
审核	李卫东

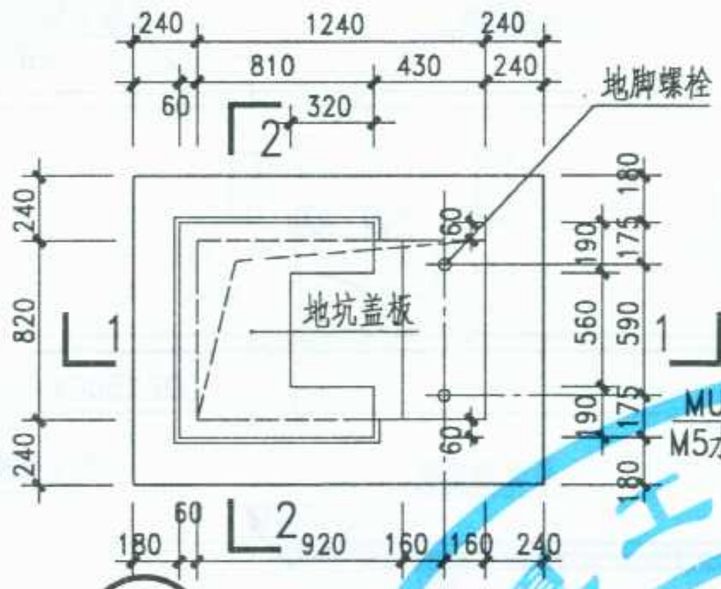

1 立式上煤机地坑平面

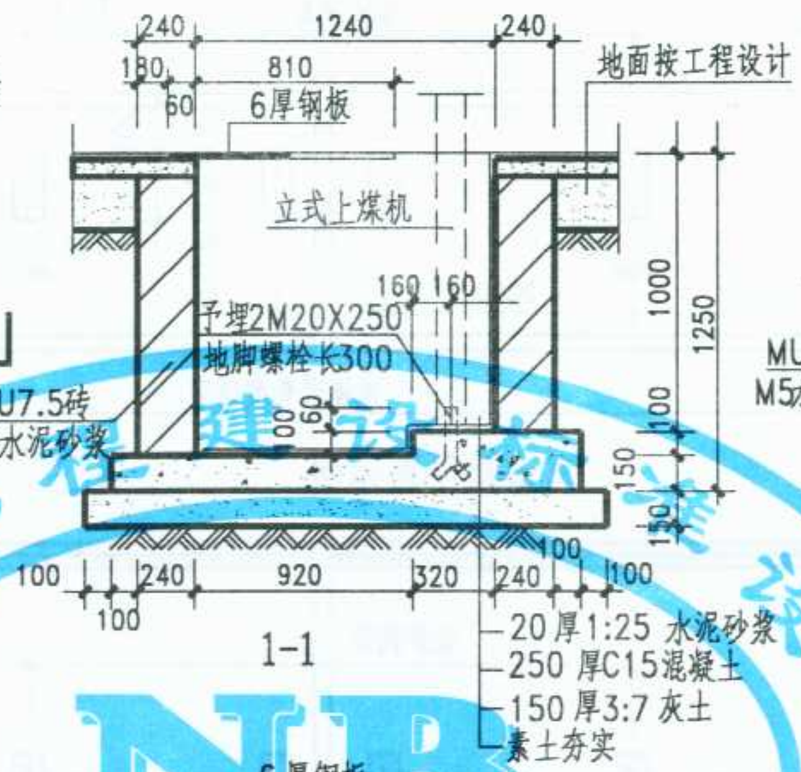

1-1

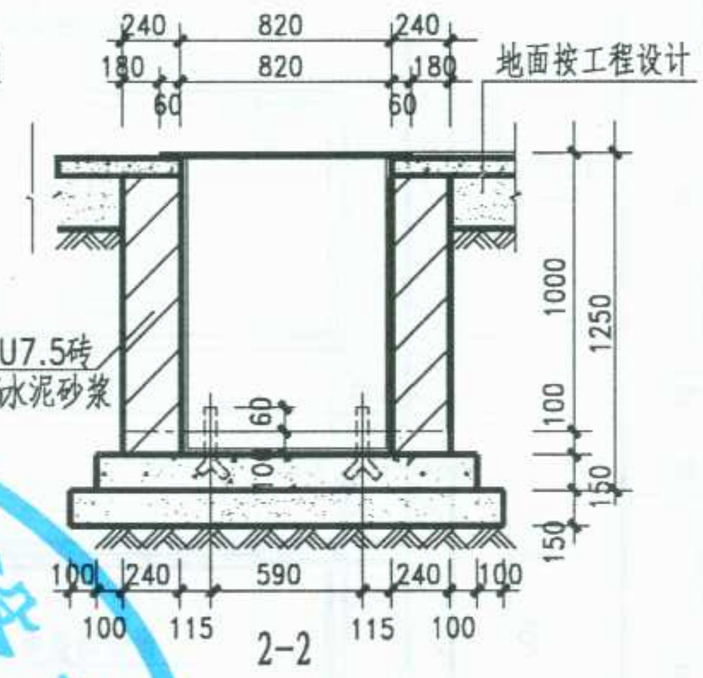

2-2

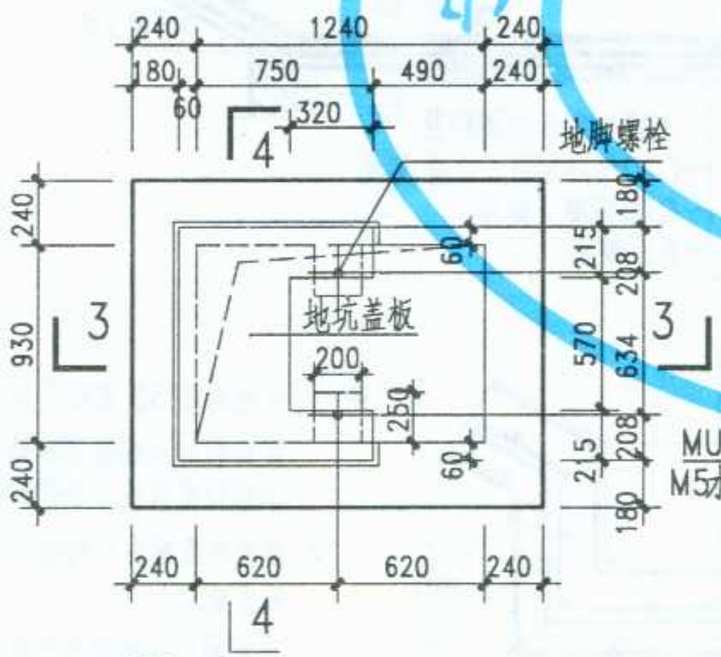

2 斜式上煤机地坑平面

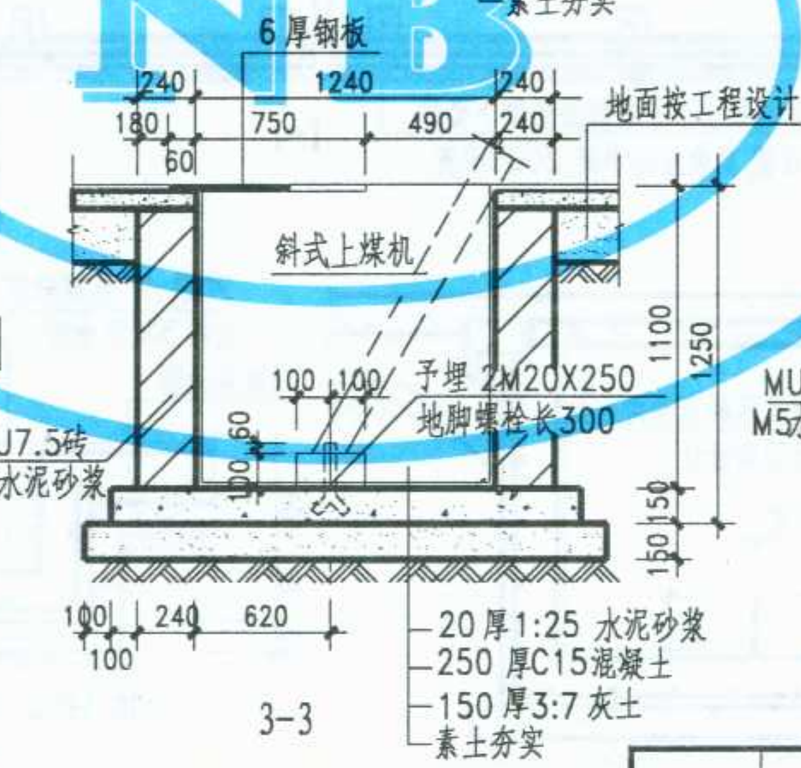

3-3

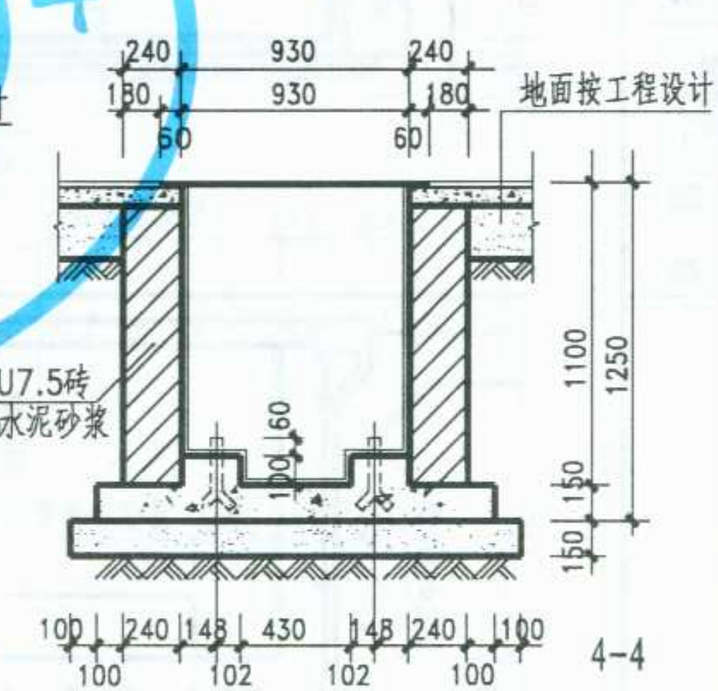

4-4

图名	锅炉房上煤机地坑详图	图集号	宁02J11
		页次	21

NIB 宁夏工程建设标准设计

制图	马利琴	设计	竺幼兰	校对	李卫东	审核	李卫东

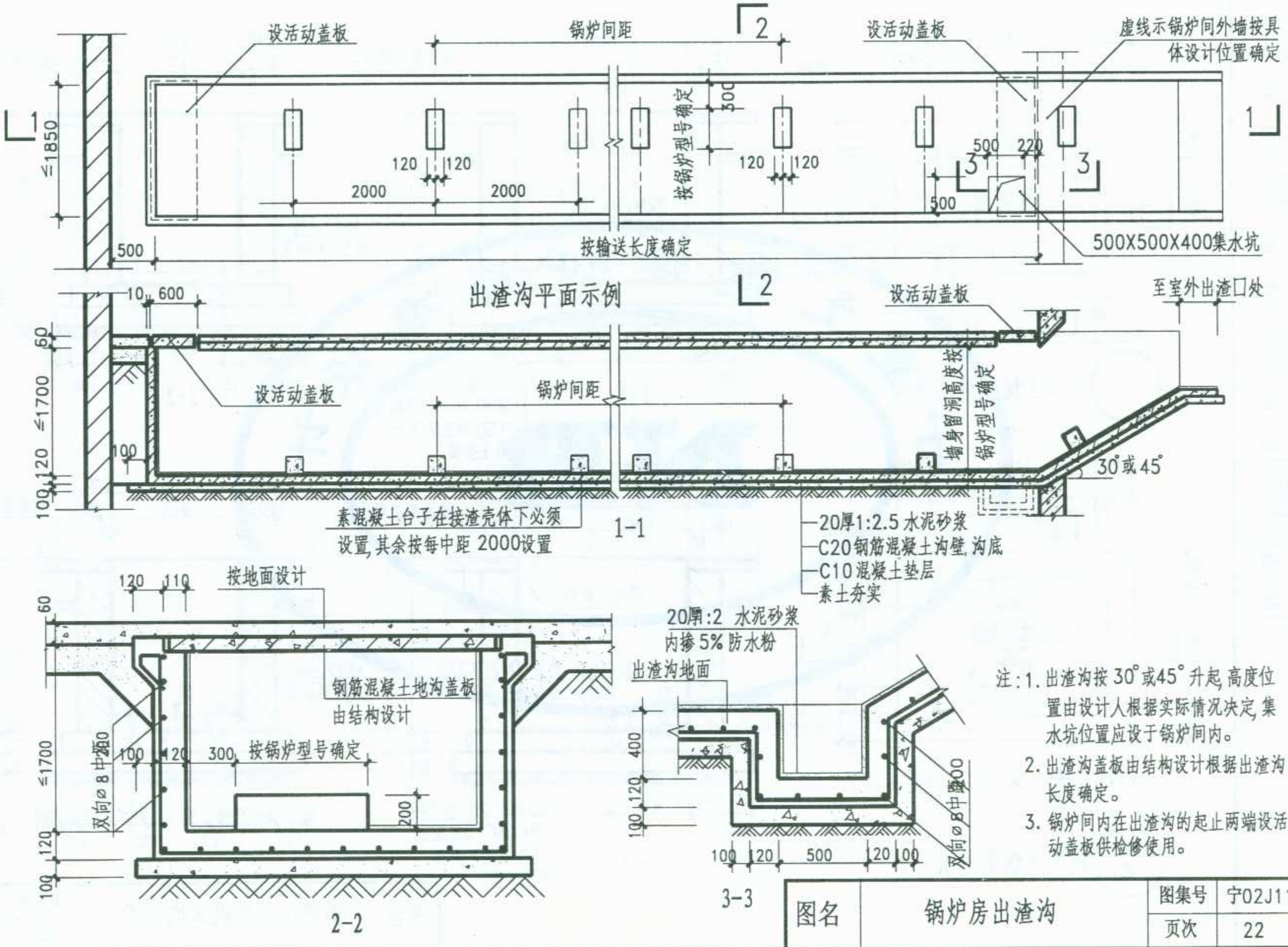

注:1. 出渣沟按 30°或45° 升起,高度位置由设计人根据实际情况决定,集水坑位置应设于锅炉间内。

2. 出渣沟盖板由结构设计根据出渣沟长度确定。

3. 锅炉间内在出渣沟的起止两端设活动盖板供检修使用。

图名	锅炉房出渣沟	图集号	宁02J11
		页次	22

标准分享网 www.bzfxw.com 免费下载

制图	马利琴	设计	竺幼兰	校对	李卫东	审核	李卫东

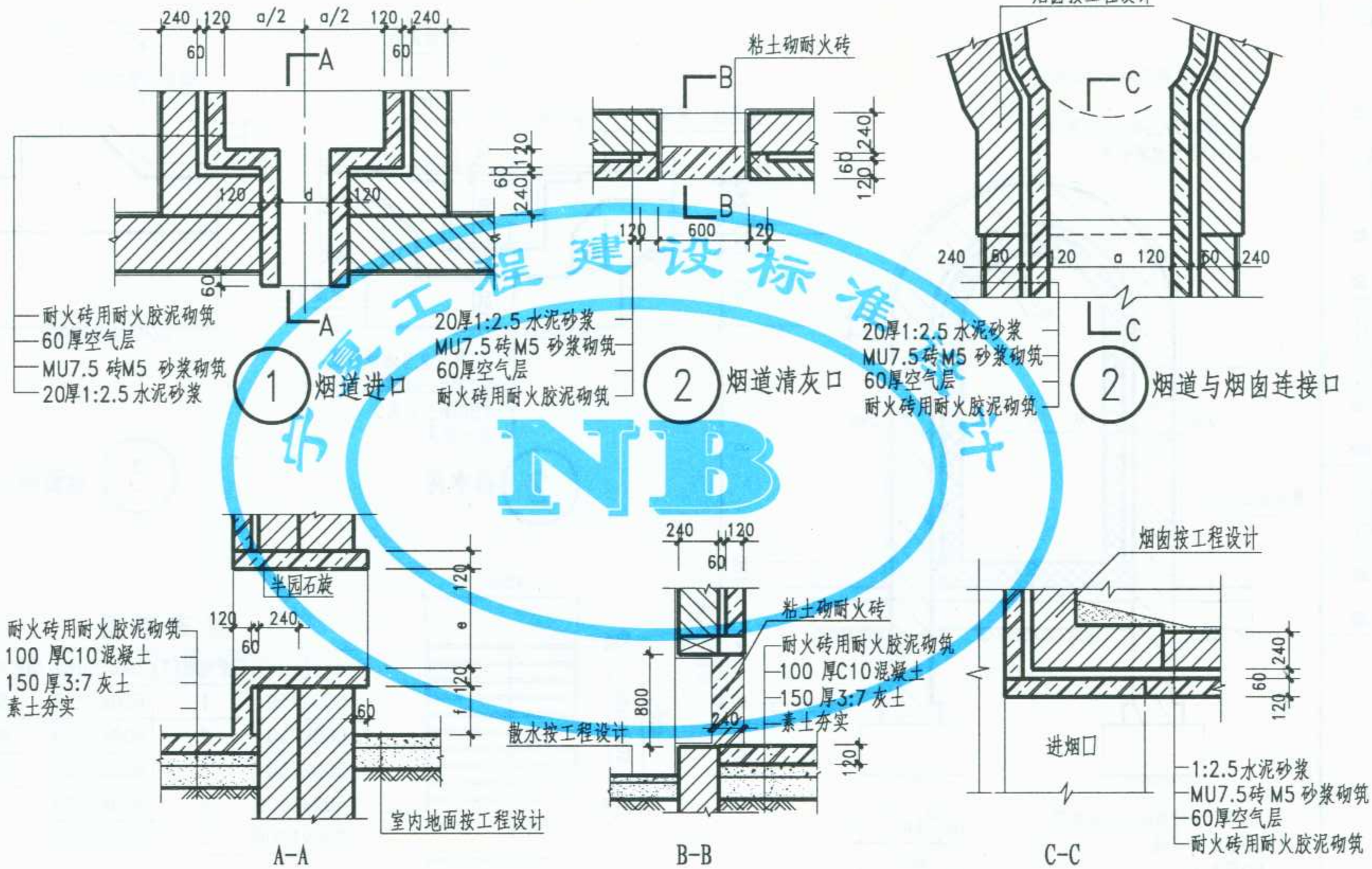

注：1. 图中a.d.e.f 的具体尺寸按工程设计。
2. 耐火砖与普通砖之间留空气层宽60。

图名	锅炉房烟道详图	图集号	宁02J11
		页次	23

李卫东	审核	李卫东	校对	竺幼兰	设计	马利琴	制图

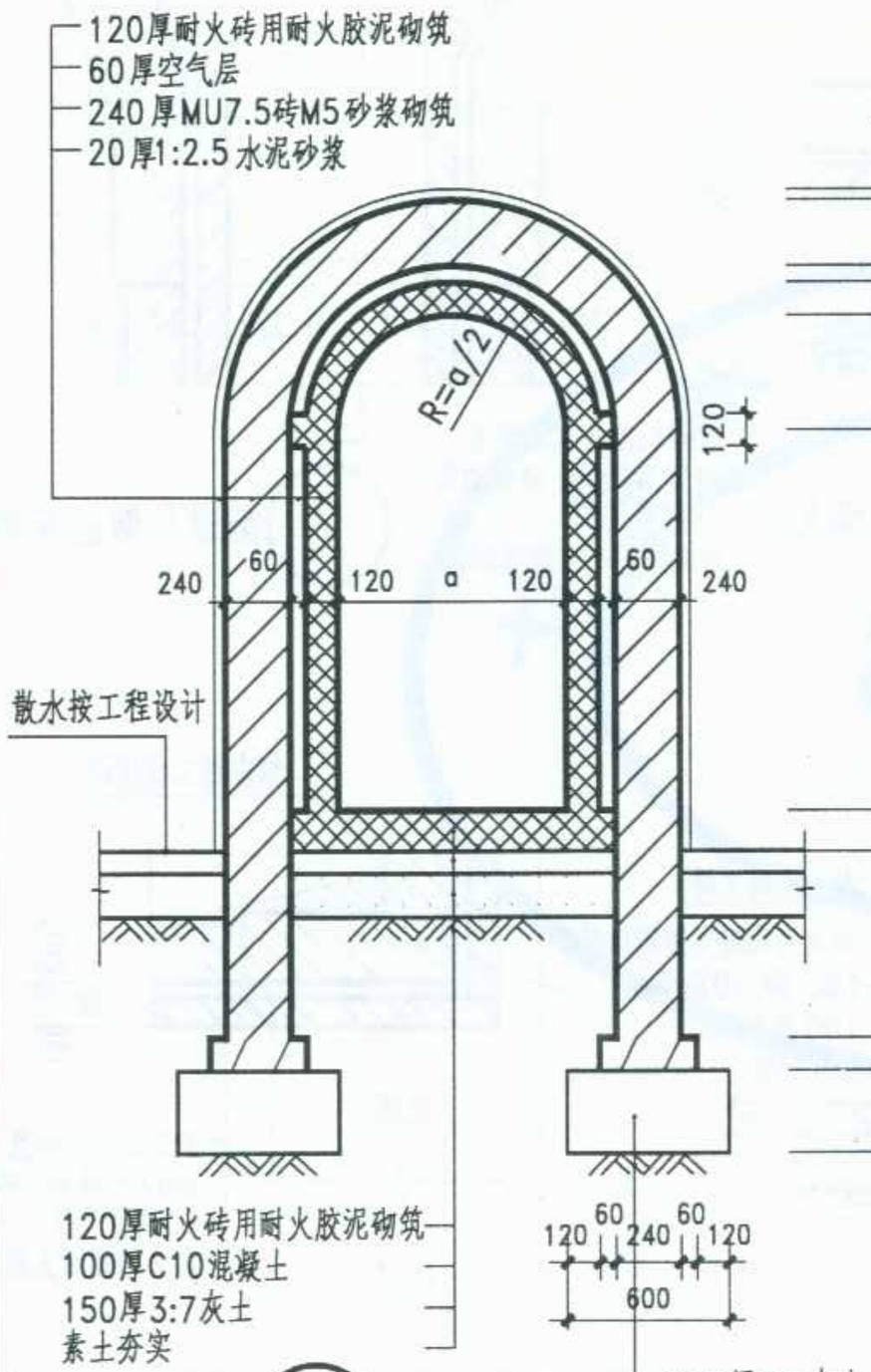

1 烟道

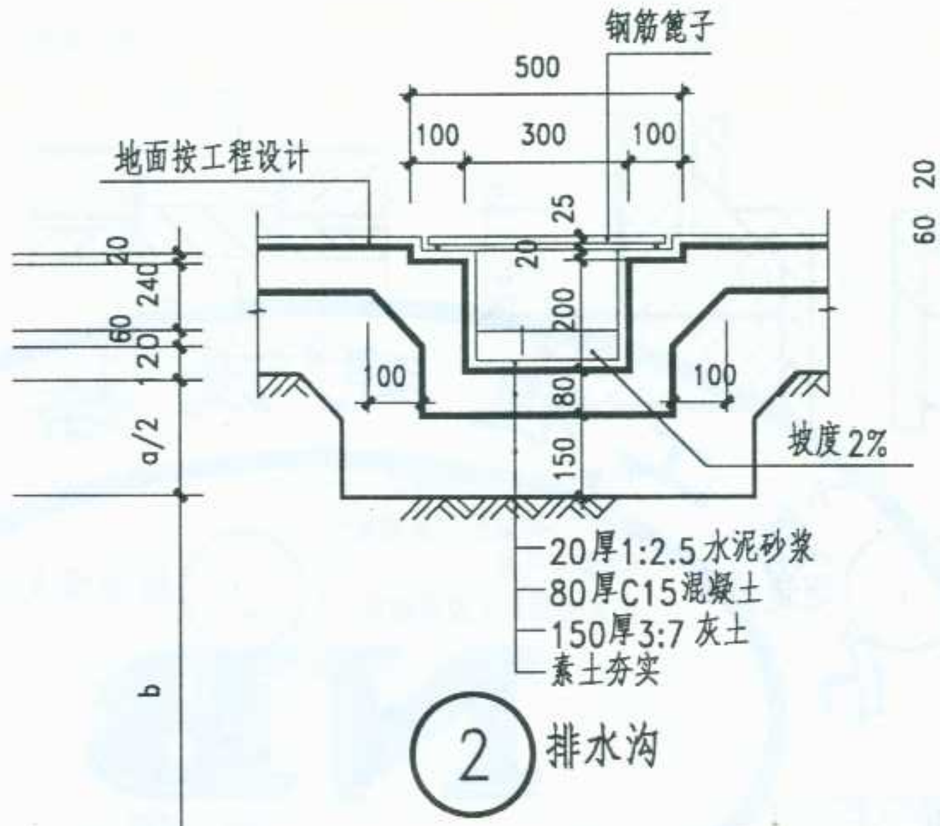

2 排水沟

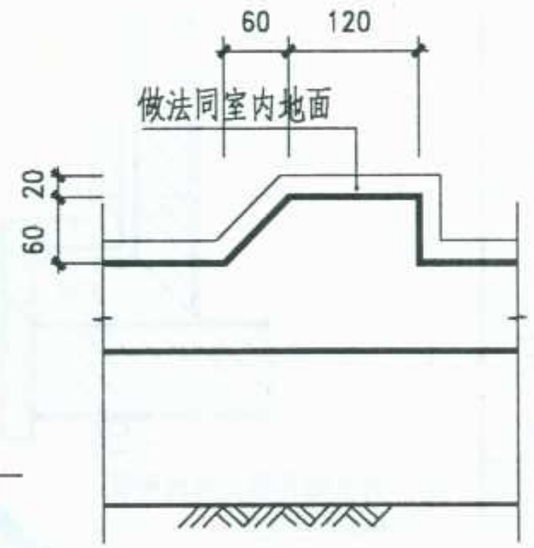

3 地面挡水

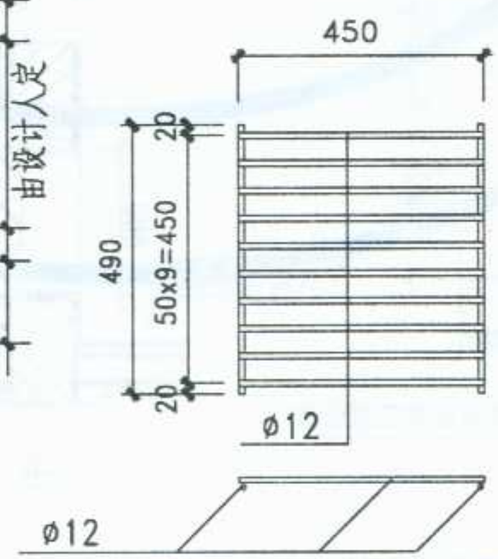

钢筋篦子

烟道断面

axb(mm)	锅炉吨数(T)	axb(mm)	锅炉吨数(T)
500x750	1	600x1250	6
500x750	2	800x1300	8
500x750	3	800x1500	10
500x1000	4	900x1500	11
600x1000	5	900x1600	12

图名	锅炉房烟道、排水沟、地面挡水详图	图集号	宁02J11
		页次	24

标准分享网 www.bzfxw.com 免费下载

制图	马利琴	设计	竺幼兰	校对	李卫东	审核	李卫东

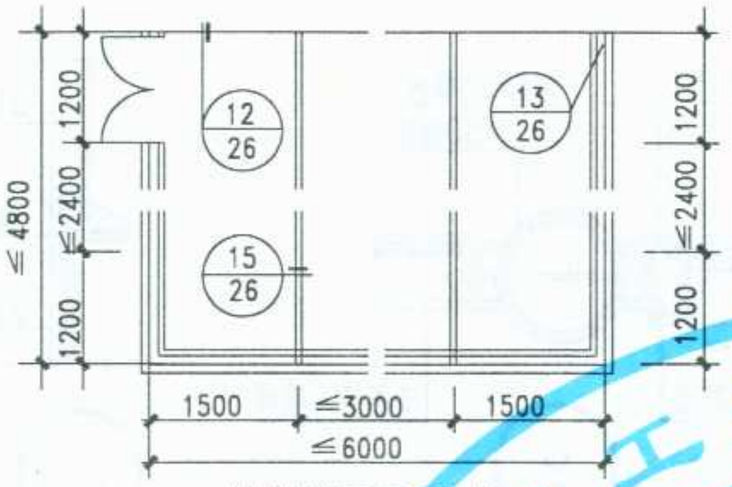

控制室平面示例

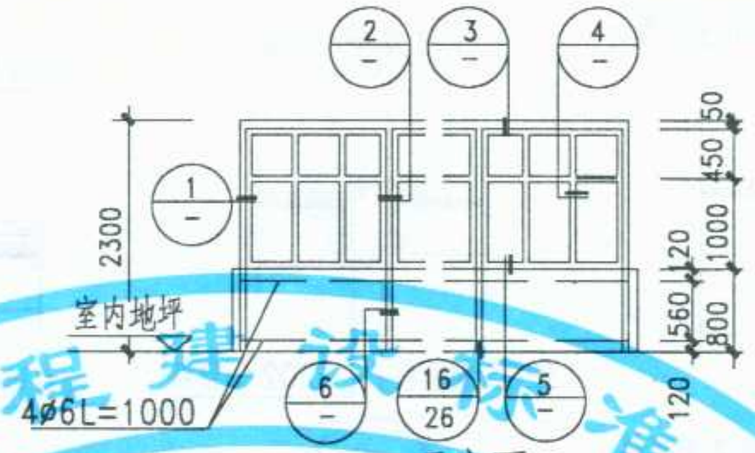

正立面

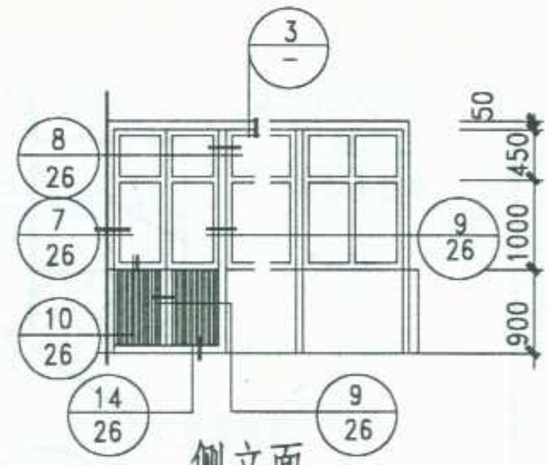

侧立面

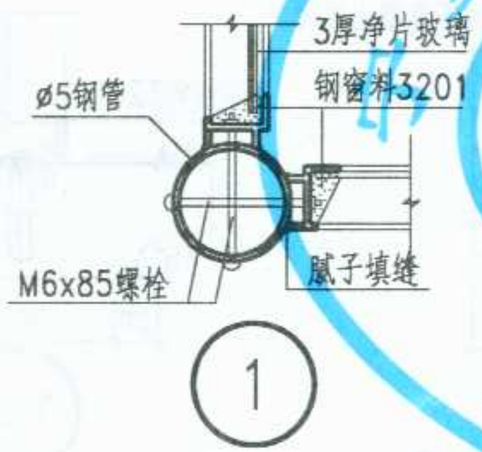

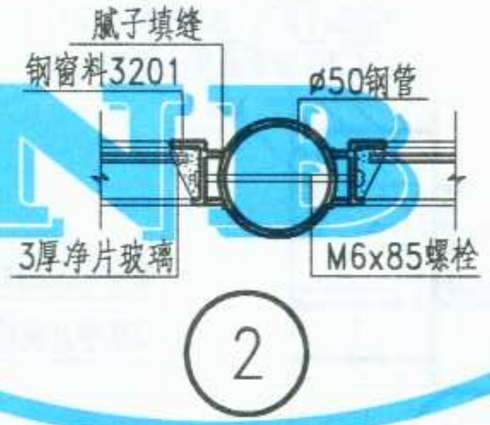

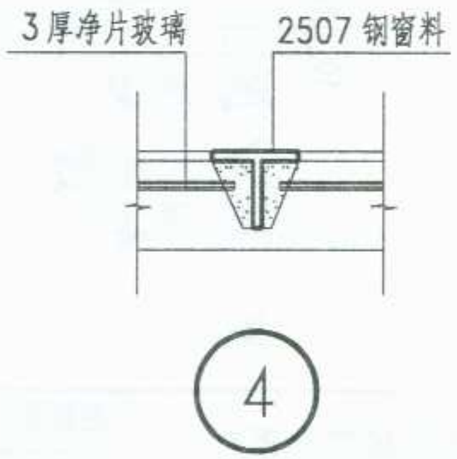

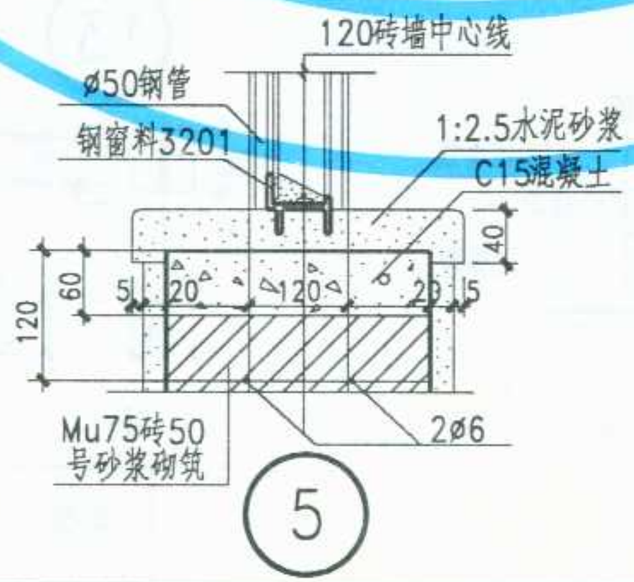

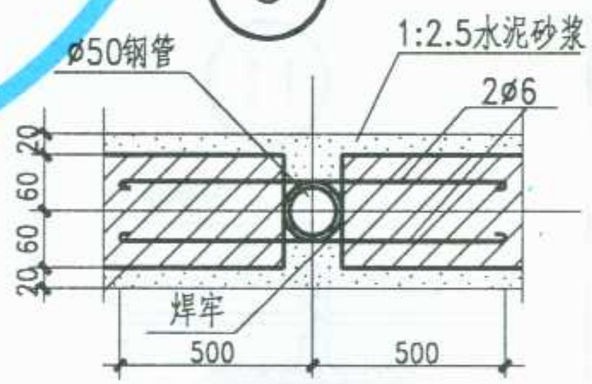

图名	锅炉房控制室详图(一)	图集号	宁02J11
		页次	25

中国工程建设标准设计 NB

制图	马利琴
设计	竺幼兰
校对	李卫东
审核	李卫东

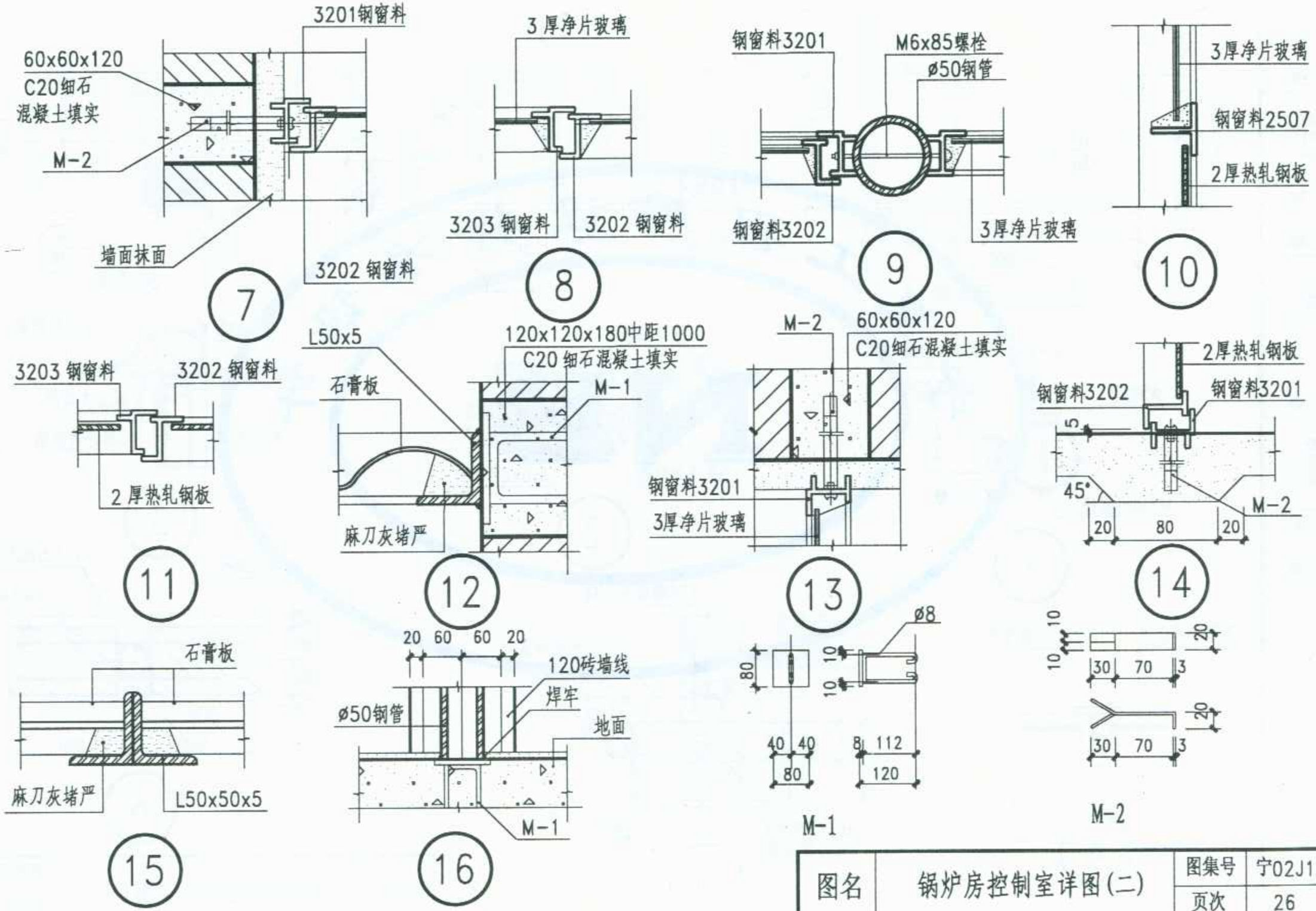

图名	锅炉房控制室详图(二)	图集号	宁02J11
		页次	26

标准分享网 www.bzfxw.com 免费下载

李卫东 审核
李卫东 校对
竺幼兰 设计
马利琴 制图

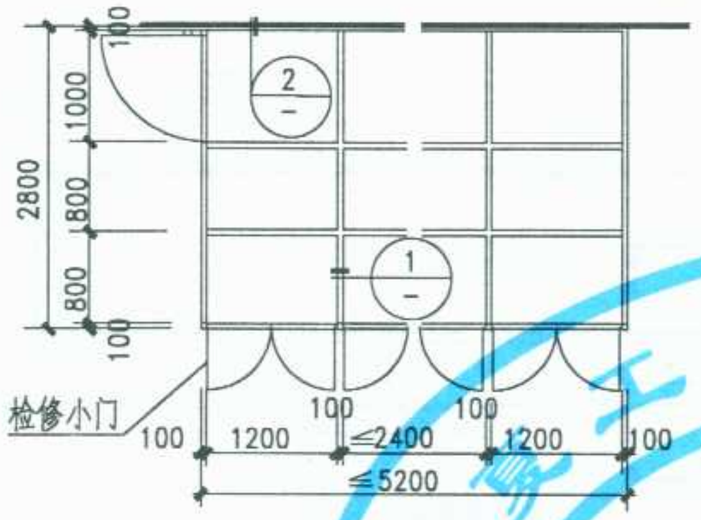

控制室平面示例

正立面

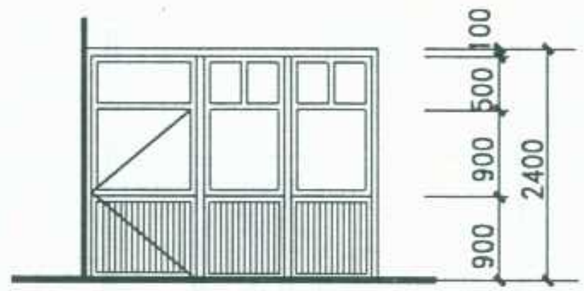

侧立面

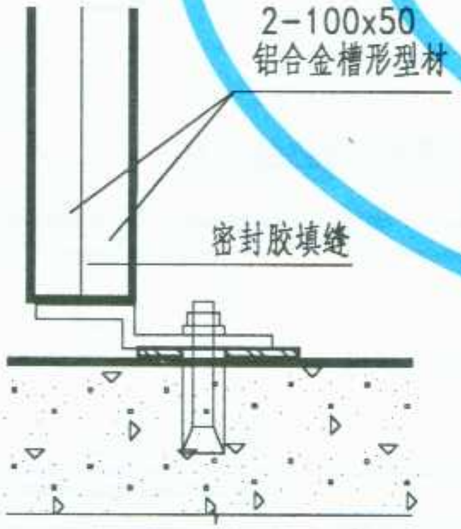

1

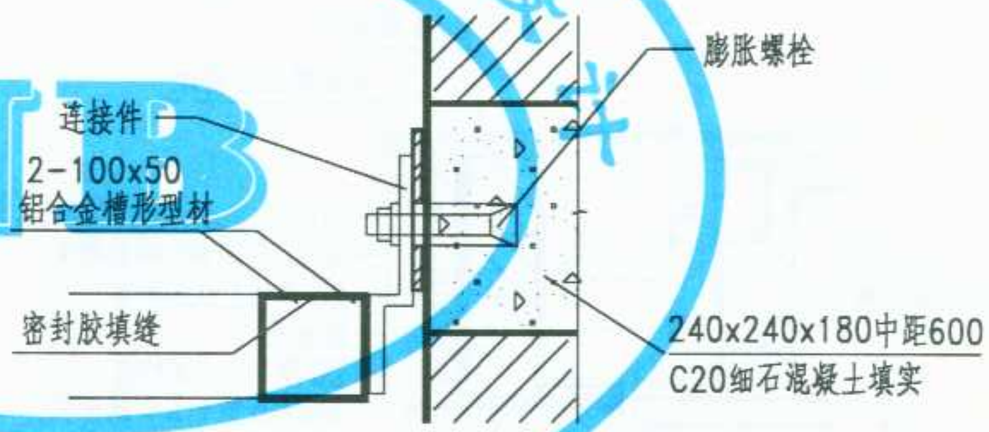

2

注：本图表示控制室采用铝合金制作。采用2-100x50铝合金槽形型材制成骨架与国标92SJ605《平开铝合金门》配套使用。正立面、侧立面沿骨架中心安装，顶板均采用铝板，铝合金槛料与骨架上皮平，保持屋面平整、便于清扫。

中国工程建设标准设计 NB

图名	锅炉房控制室详图(三)	图集号	宁02J11
		页次	27

李卫东 | 核审 | 李卫东 | 对校 | 竺幼兰 | 计设 | 马利琴 | 图制

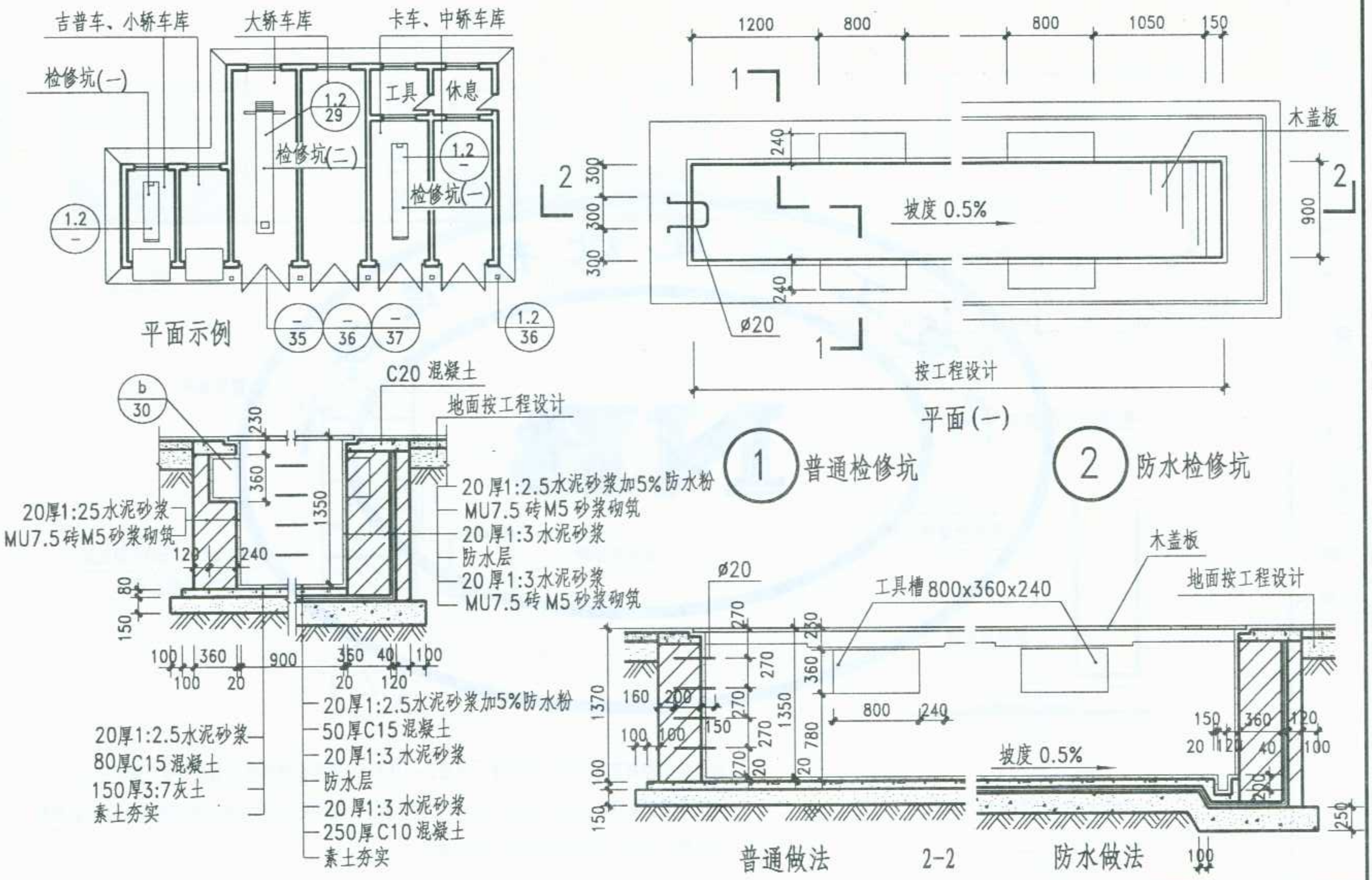

图名	汽车库平面示例检修坑详图(一)	图集号	宁02J11
		页次	28

标准分享网 www.bzfxw.com 免费下载

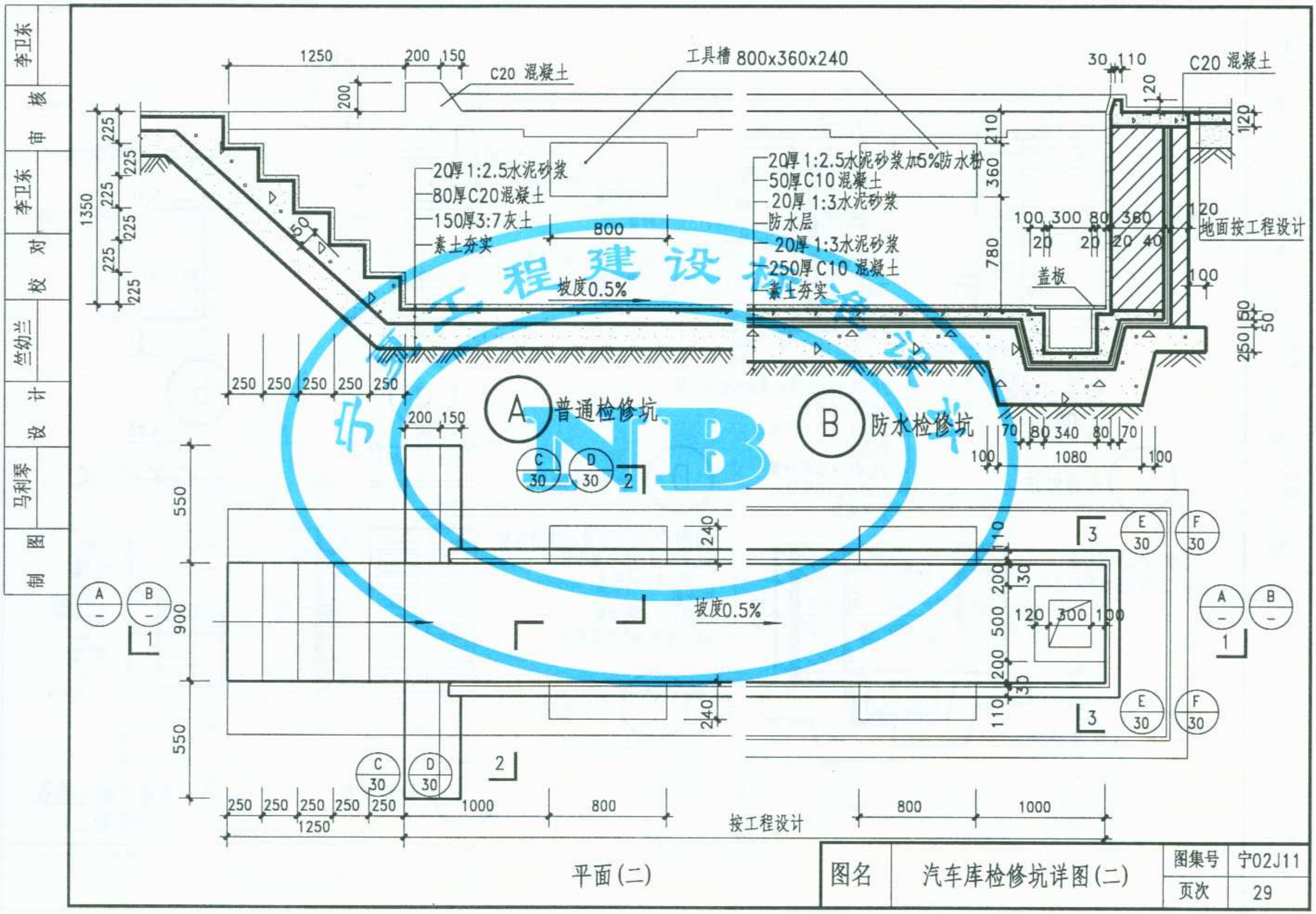
李卫东
审核
李卫东
校对
竺幼兰
设计
马利琴
制图
1250
200
150
C20 混凝土
工具槽 800x360x240
30
110
120
C20 混凝土
120
20厚1:2.5水泥砂浆
80厚C20混凝土
150厚3:7灰土
素土夯实
800
坡度0.5%
20厚1:2.5水泥砂浆加5%防水粉
50厚C10混凝土
20厚1:3水泥砂浆
防水层
20厚1:3水泥砂浆
250厚C10 混凝土
素土夯实
100 300 80 360
20 20 20 40
盖板
地面按工程设计
100
250 250 250 250 250
A 普通检修坑
B 防水检修坑
70 80 340 80 70
100 1080 100
550
900
550
240
坡度0.5%
120 300 100
1000
800
按工程设计
800
1000
1250
平面(二)
图名
汽车库检修坑详图(二)
图集号
宁02J11
页次
29

制图	马利琴
设计	竺幼兰
校对	李卫东
审核	李卫东

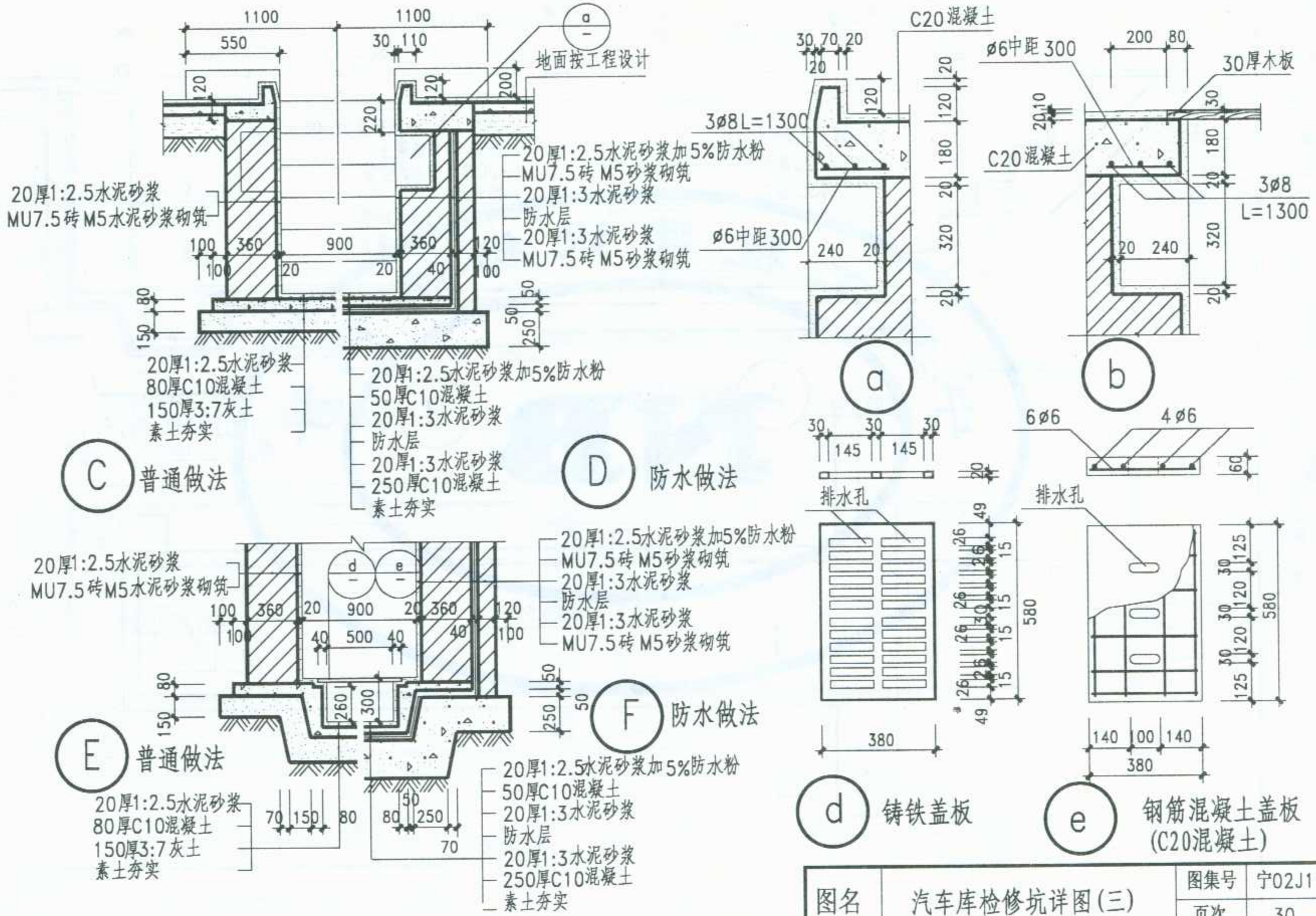

图名	汽车库检修坑详图(三)	图集号	宁02J11
		页次	30

标准分享网 www.bzfxw.com 免费下载

李卫东	审核	李卫东	校对	竺幼兰	设计	马利琴	制图

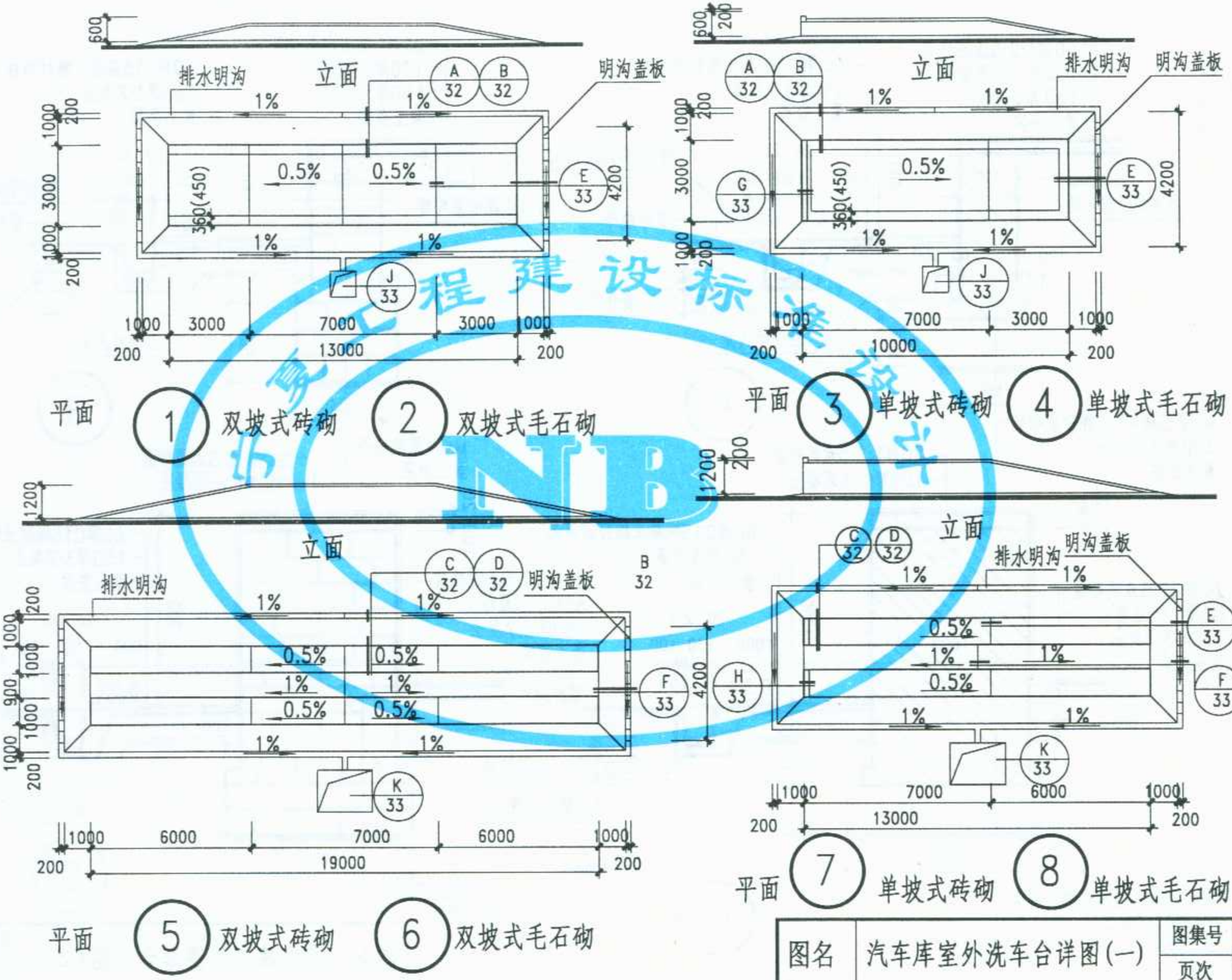

图名	汽车库室外洗车台详图(一)	图集号	宁02J11
		页次	31

制图	马利琴
设计	竺幼兰
校对	李卫东
审核	李卫东

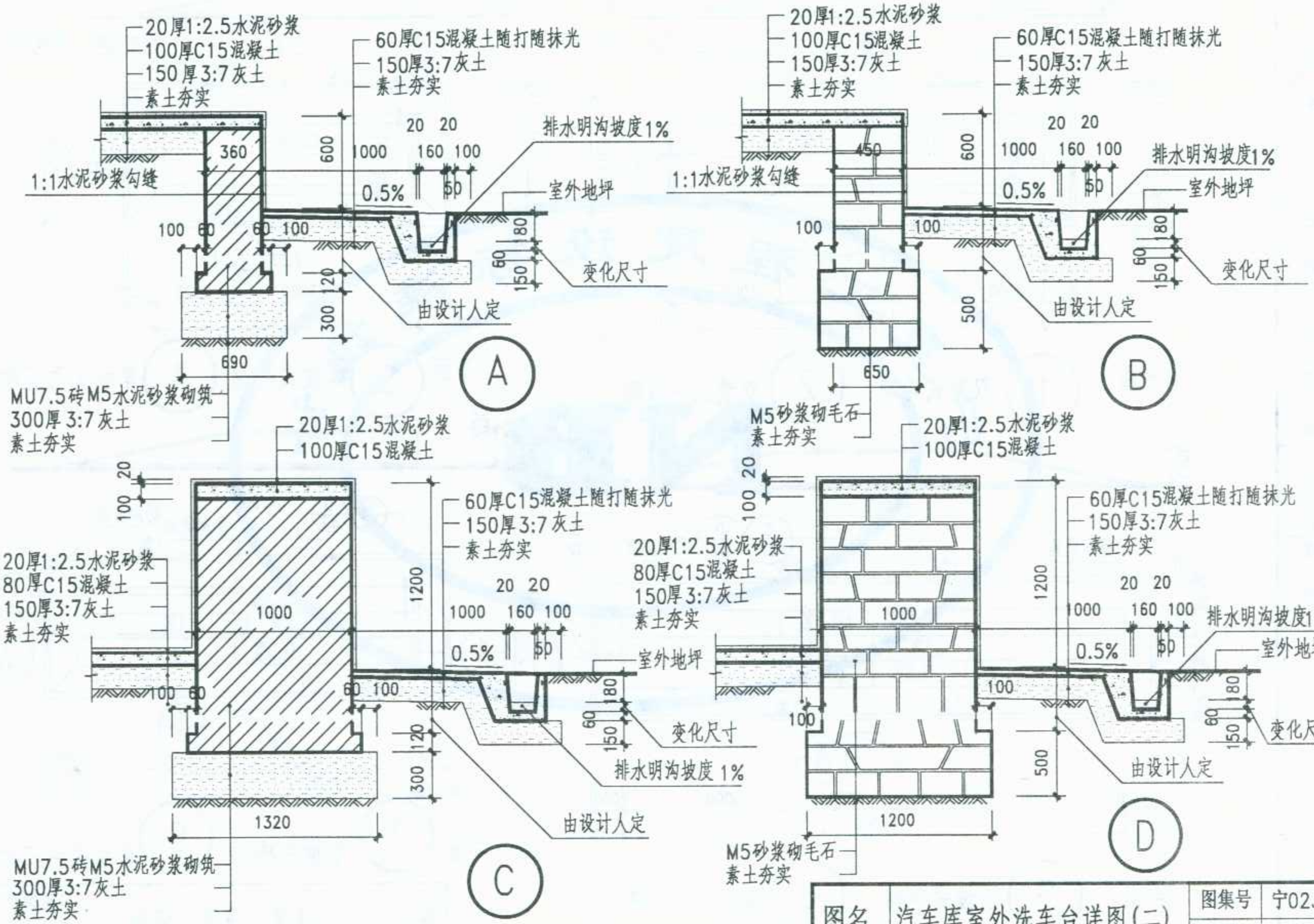

图名	汽车库室外洗车台详图(二)	图集号	宁02J11
		页次	32

标准分享网 www.bzfxw.com 免费下载

制图	马利琴	设计	李卫东	校对	李卫东	审核	李卫东

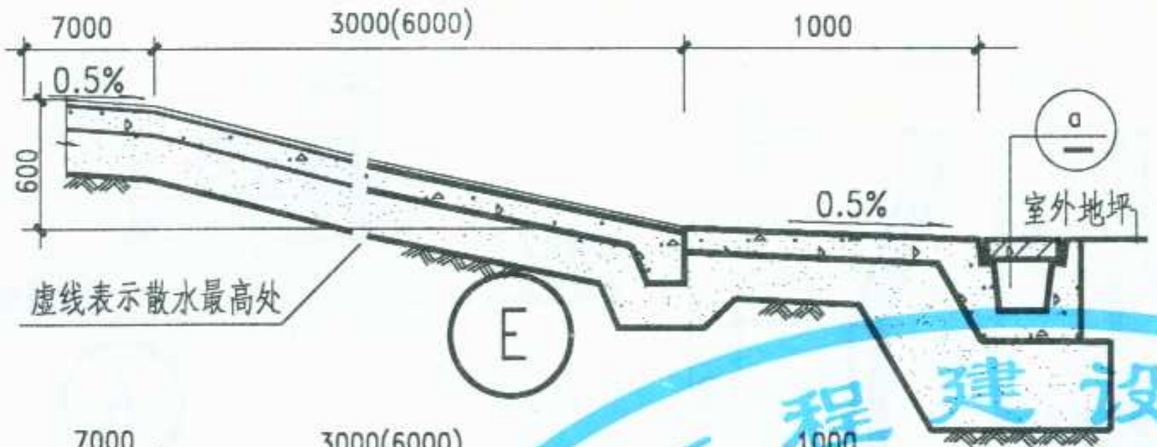

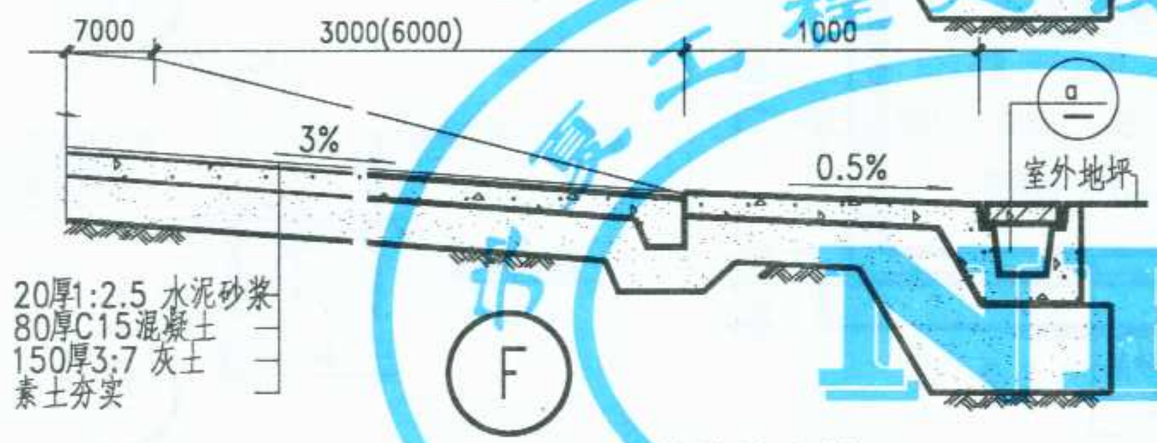

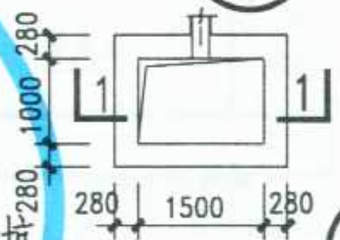

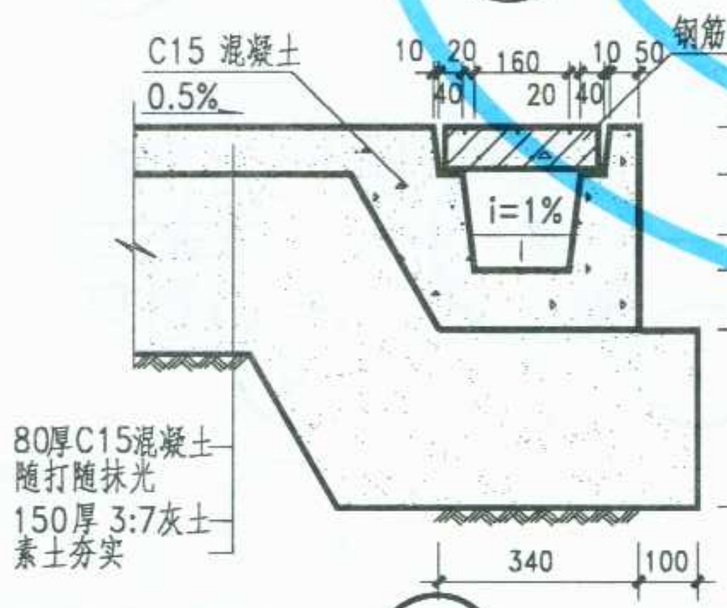

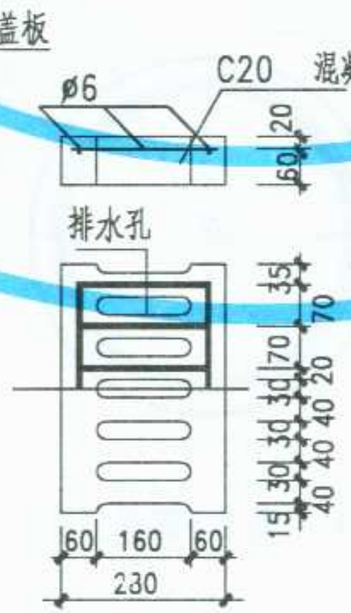

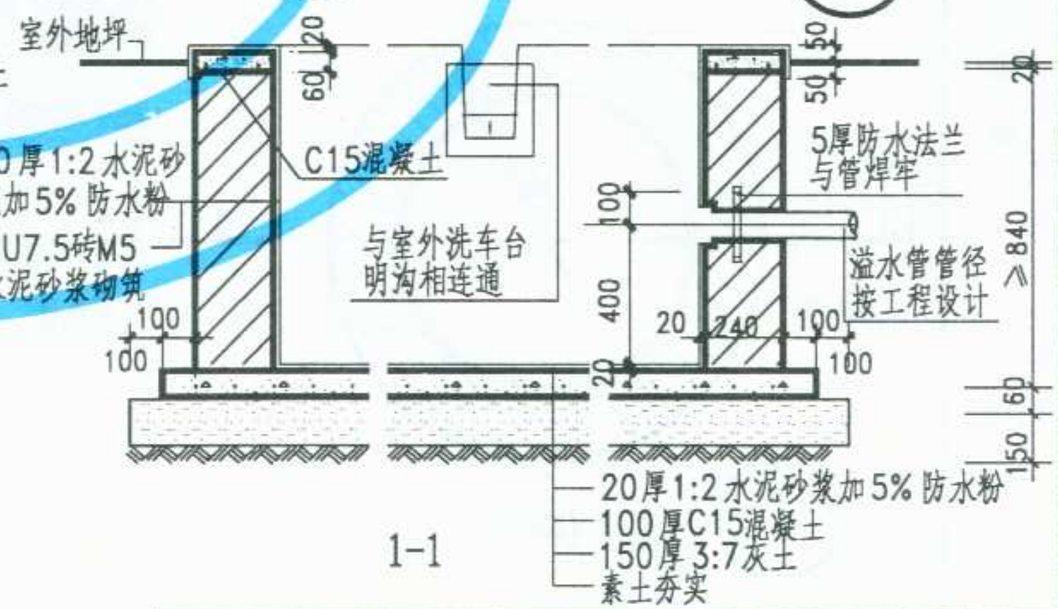

注：a尺寸由设计人定。

图名	汽车库室外洗车台详图(三)	图集号	宁02J11
		页次	33

宁波市建设工程标准设计 NBB

制图	马利琴
设计	竺幼兰
校对	李卫东
审核	李卫东

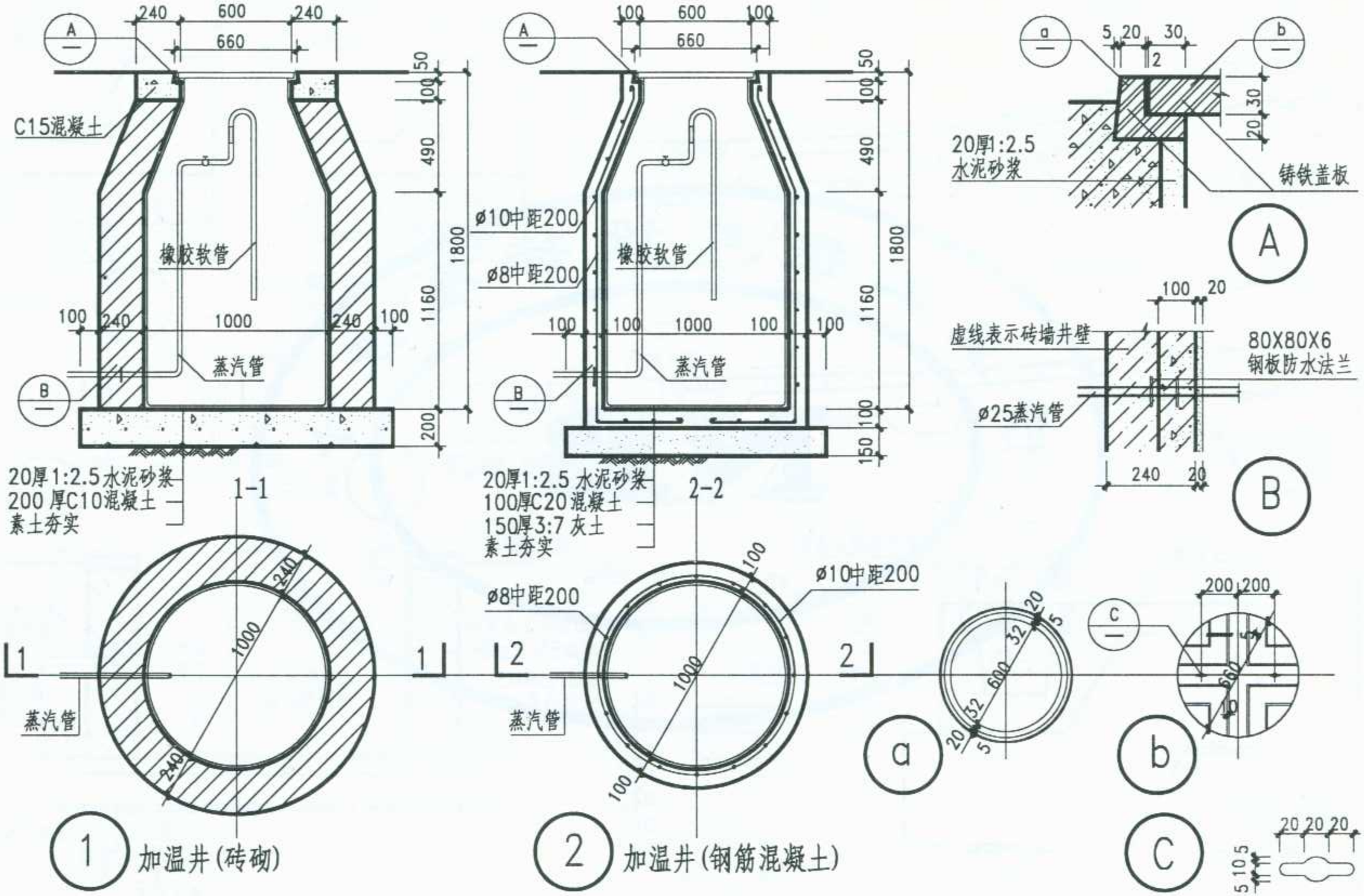

注：1 砖砌加温井用 MU7.5 砖、M5水泥砂浆砌筑、钢筋混凝土加温井用C20混凝土、HPB235级光园钢。
2 井口用铸铁盖板。

图名	汽车库加温井详图	图集号	宁02J11
		页次	34

标准分享网 www.bzfxw.com 免费下载

制图	马利琴
设计	竺幼兰
校对	李卫东
审核	李卫东

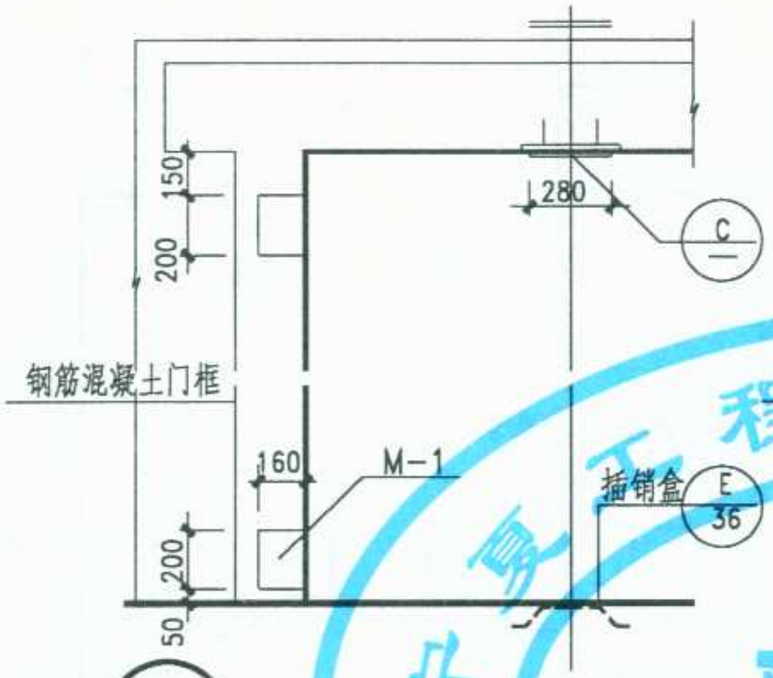

1 钢筋混凝土门框立面(无裁口)

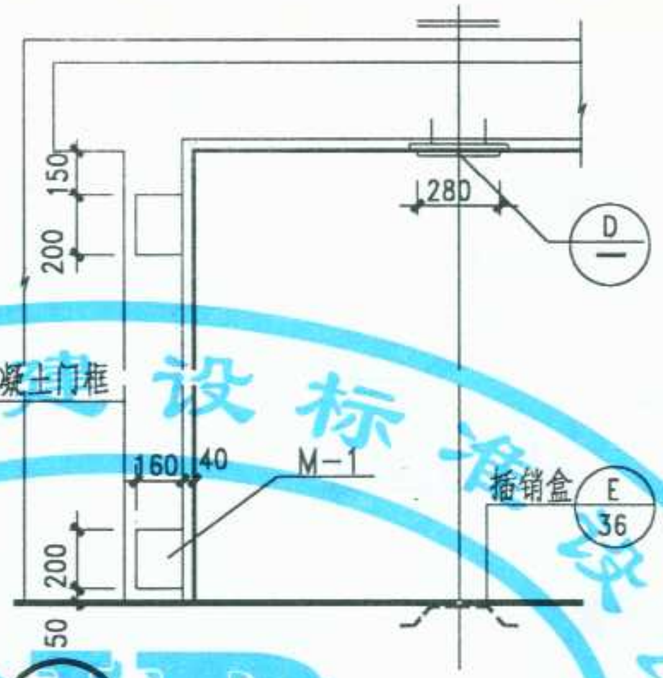

2 钢筋混凝土门框立面(有裁口)

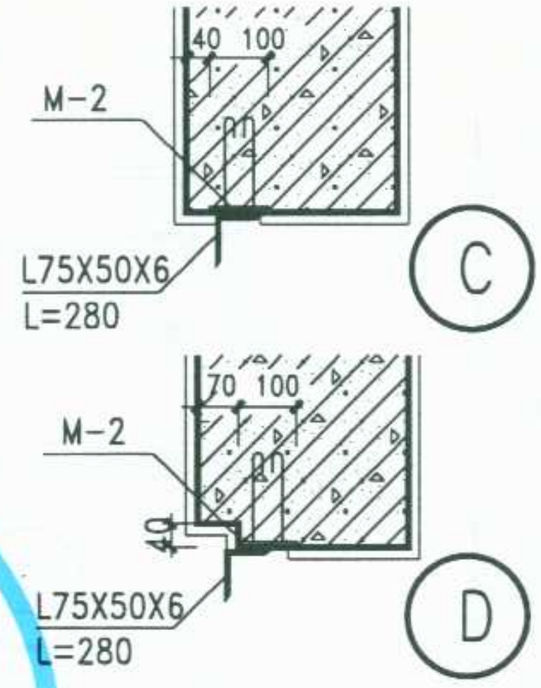

钢筋混凝土门框平面(无裁口)

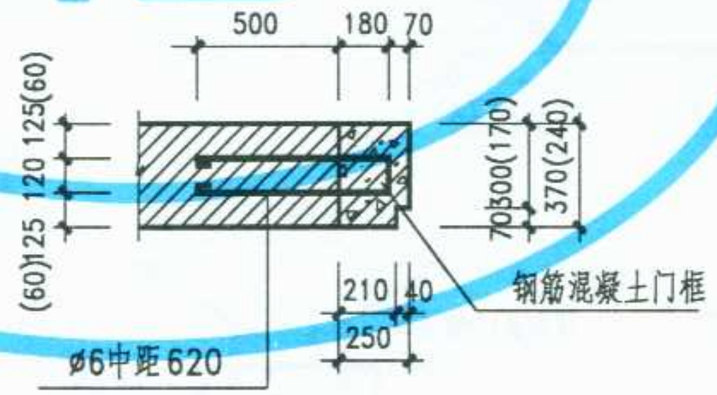

钢筋混凝土门框平面(有裁口)

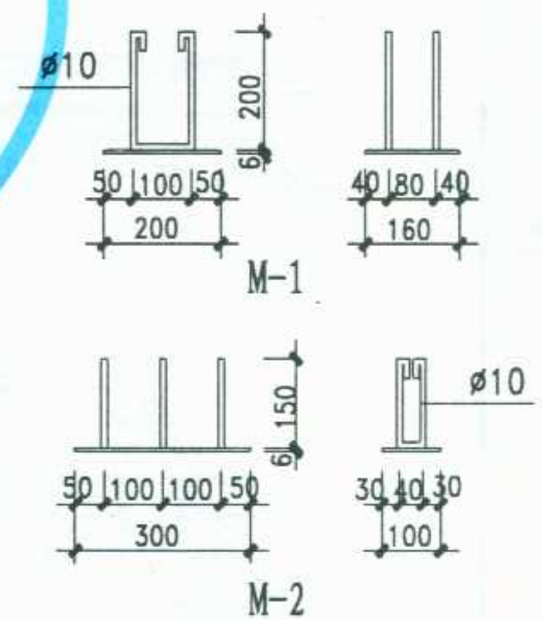

注：1 本图集中汽车库大门安装图采用平开钢大门。

2 钢筋混凝土门框、过梁、雨篷及预埋件与国标J644《平开钢大门》配套使用，由设计人根据具体设计选用。

图名	汽车库大门安装详图(一)	图集号	宁02J11
		页次	35

NB 宁夏工程建设标准设计

制图	李卫东
马利琴	审核
设计	李卫东
竺幼兰	校对

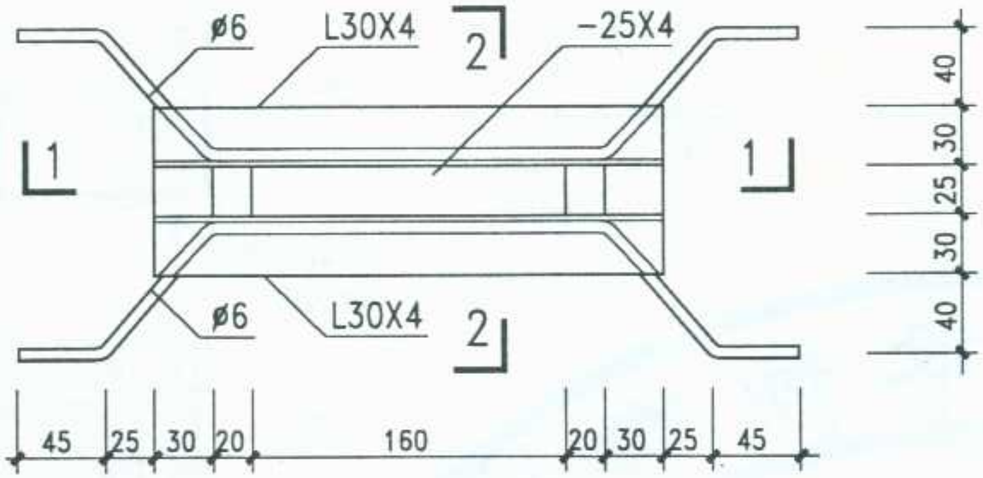

E 插销盒

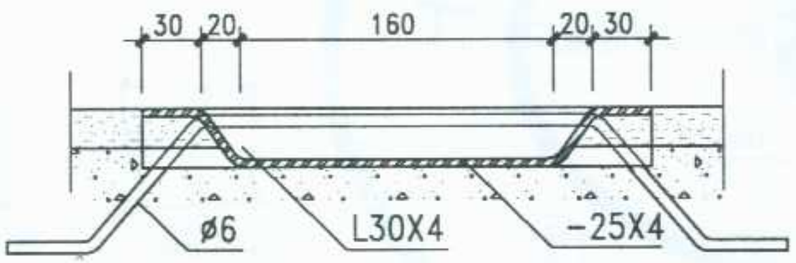

1-1

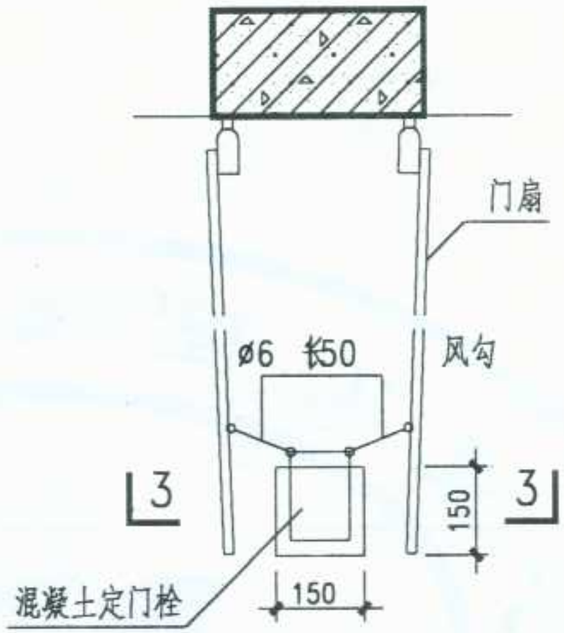

1 独立定门栓

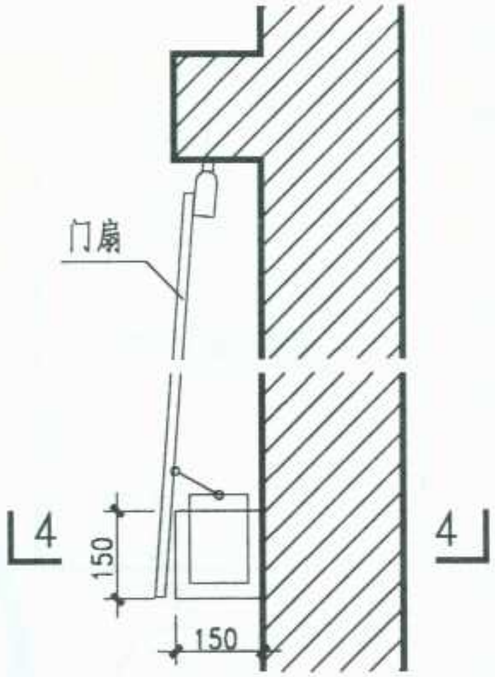

2 靠墙定门栓

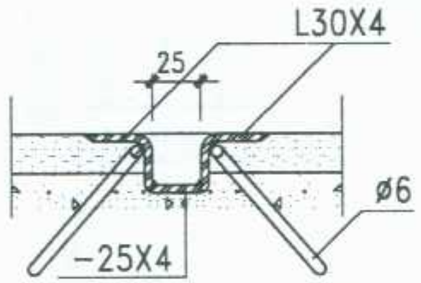

2-2

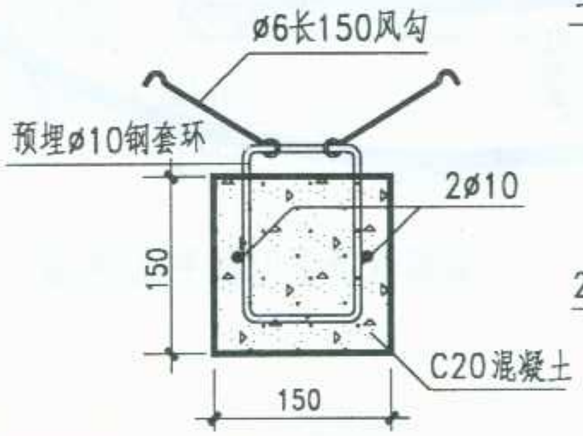

定门栓

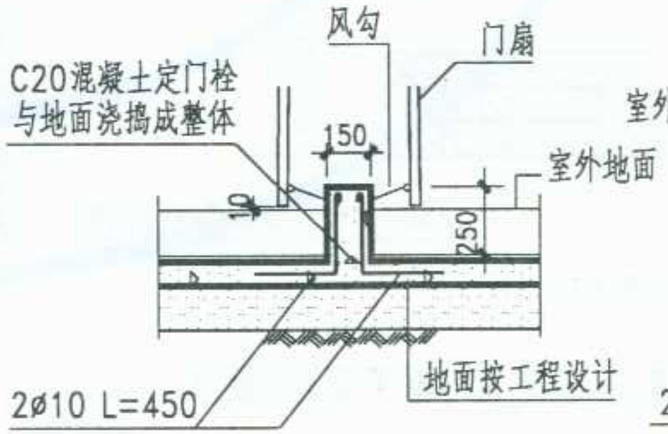

3-3

4-4

图名	汽车库大门安装详图（二）	图集号	宁02J11
		页次	36

标准分享网 www.bzfxw.com 免费下载

制图	马利琴
设计	竺幼兰
校对	李卫东
审核	李卫东
	李卫东

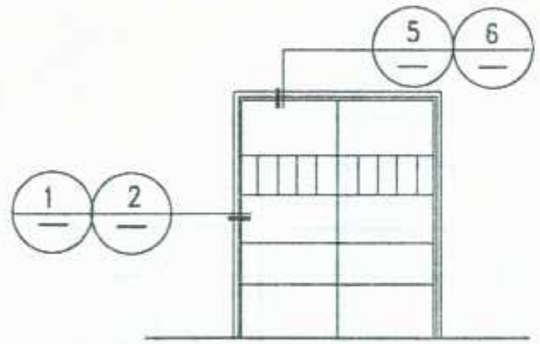

立面示例

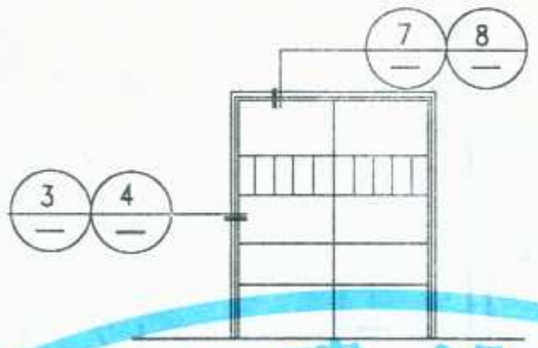

立面示例

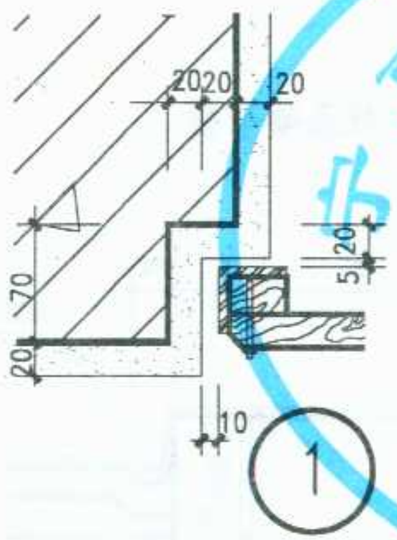

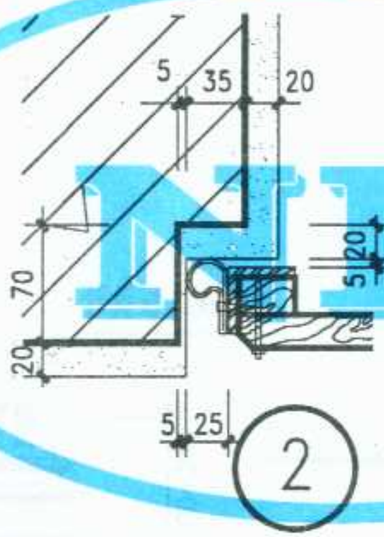

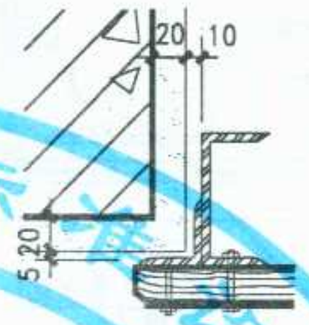

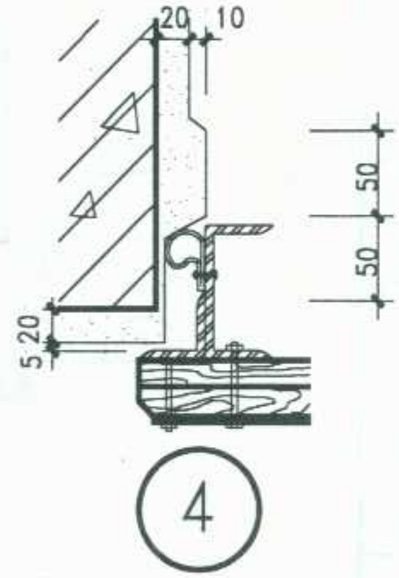

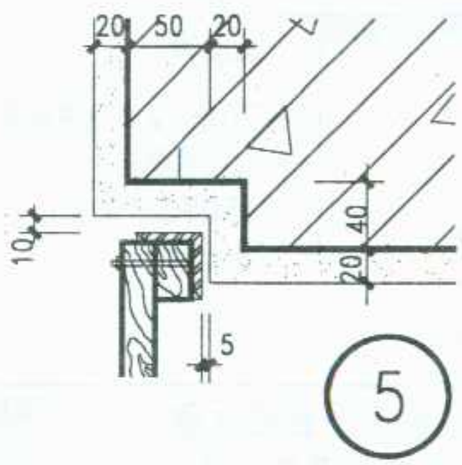

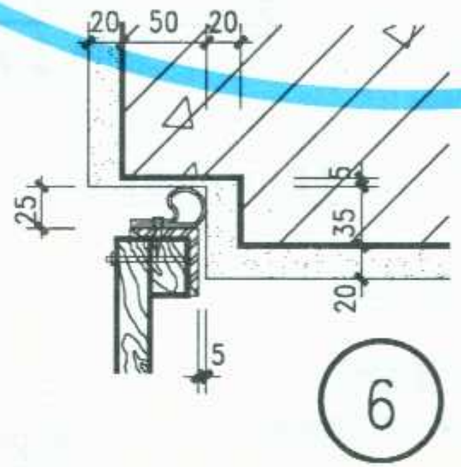

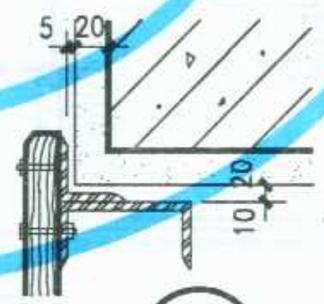

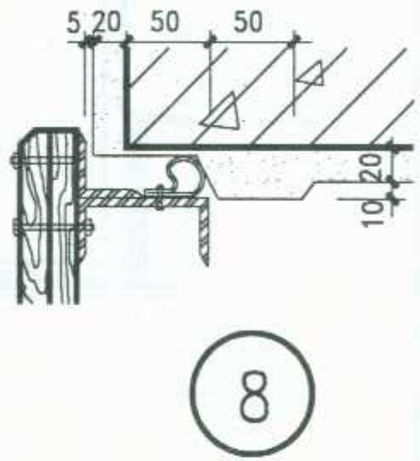

宁夏工程建设标准设计 NB

图名	汽车库大门安装详图(三)	图集号	宁02J11
		页次	37

制图	设计	校对	审核
马利琴	竺幼兰	李卫东	李卫东

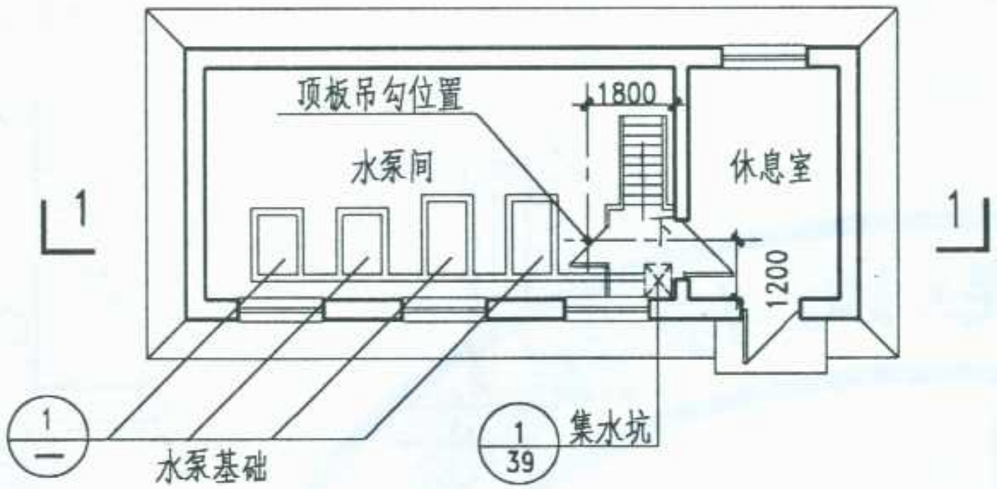

平面示例

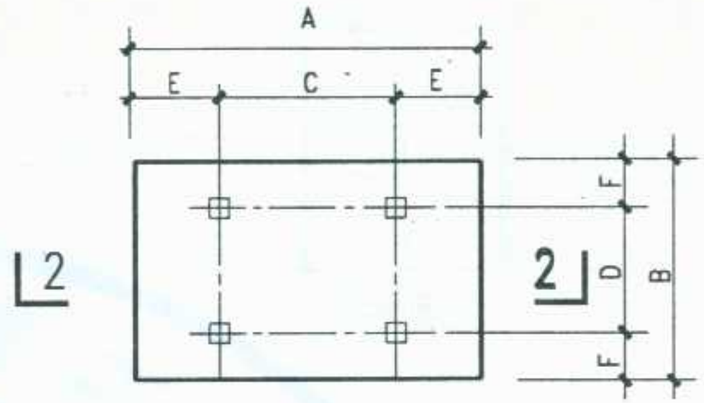

1 水泵基础平面

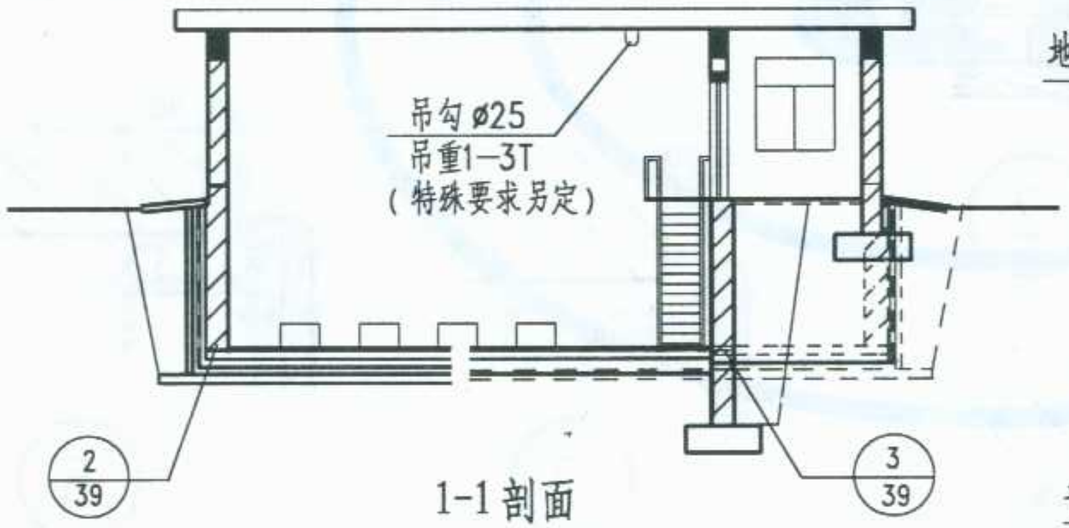

1-1剖面

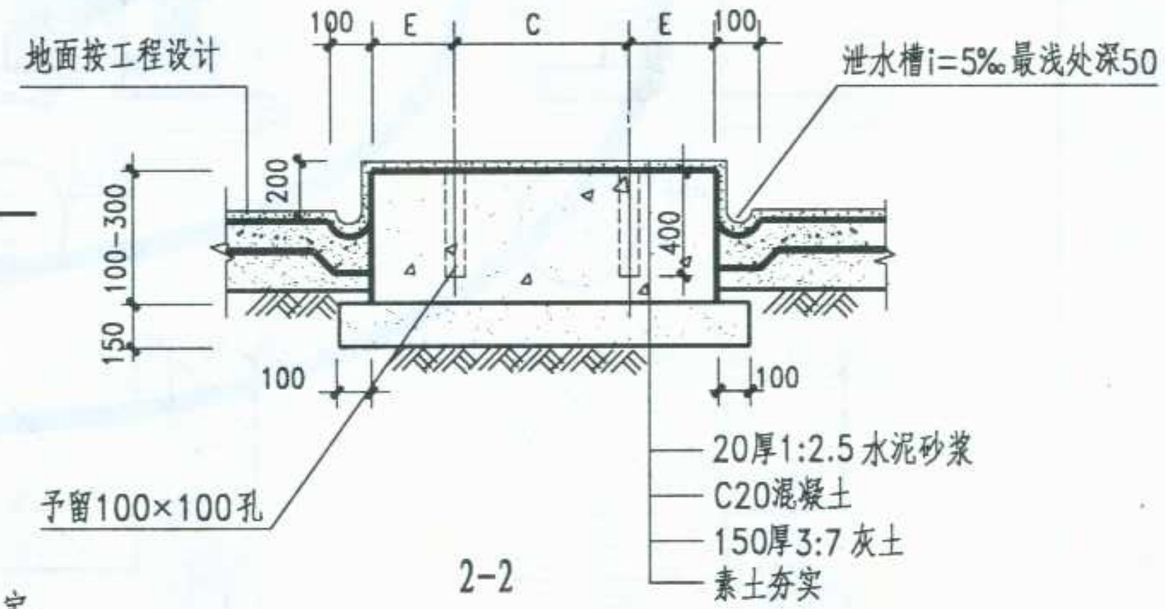

2-2

1. 水泵基础中的尺寸A.B.C.D.E.F.H及位置根据水泵型号由设计人定.
2. 钢梯、栏杆及活动栏杆由设计人定.
3. 1-1剖面中当地下水位高时休息室下面的基础做防水（图中虚线所示）.
休息室下面的房间可作设备材料库房,集水坑也根据结构需要作相应的修改.

图名	水泵房平剖面示例及水泵基础详图	图集号	宁02J11
		页次	38

标准分享网 www.bzfxw.com 免费下载

李卫东 | 审核 | 竺幼兰 | 校对 | 竺幼兰 | 设计 | 马利琴 | 制图

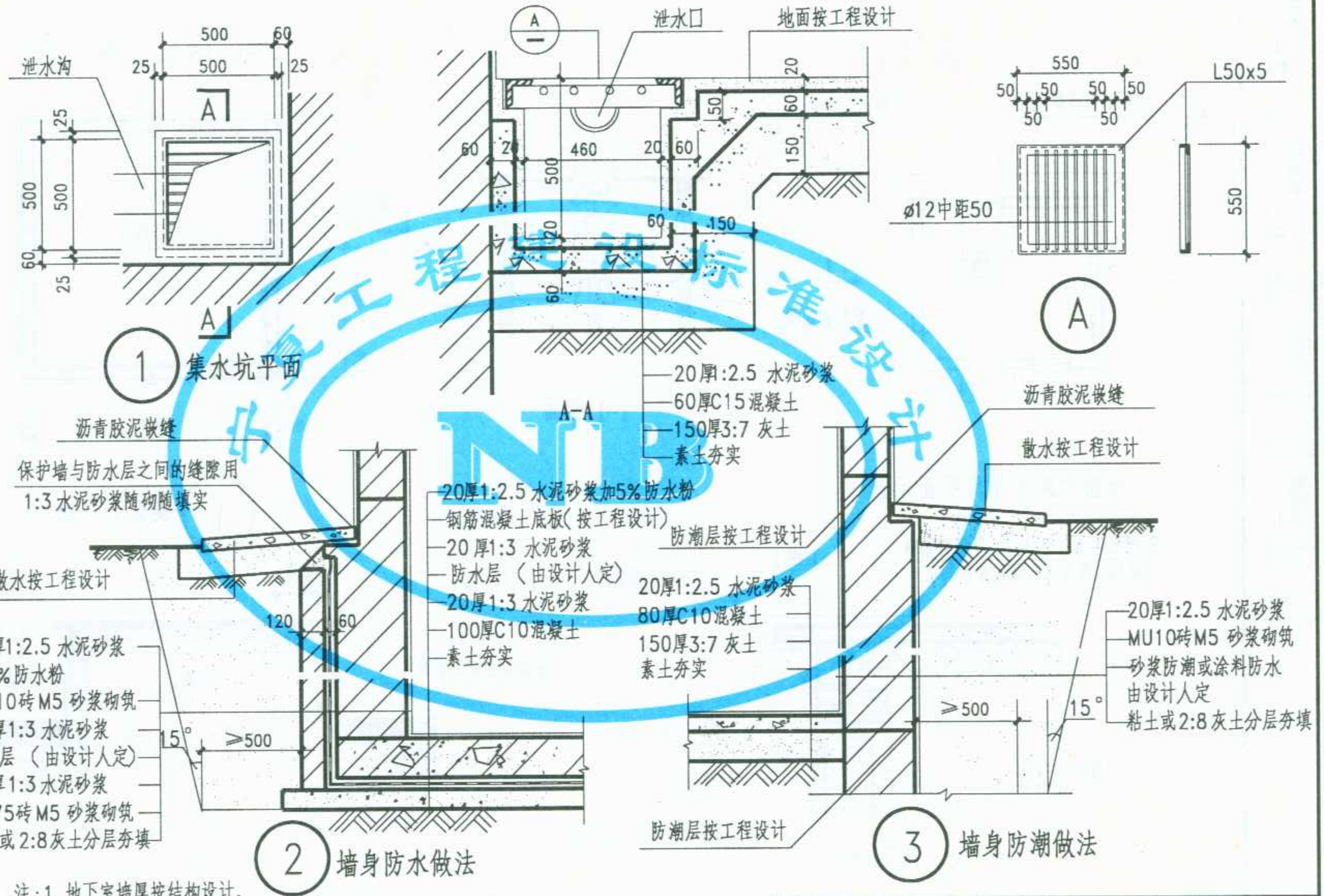

注：1. 地下室墙厚按结构设计。
2. 集水坑如做在钢筋混凝土底板上，则按结构设计。
3. 图中防水层由设计人定。

图名	水泵房详图	图集号	宁02J11
		页次	39

李卫东	马利琴
审核	设计
竺幼兰	竺幼兰
校对	制图

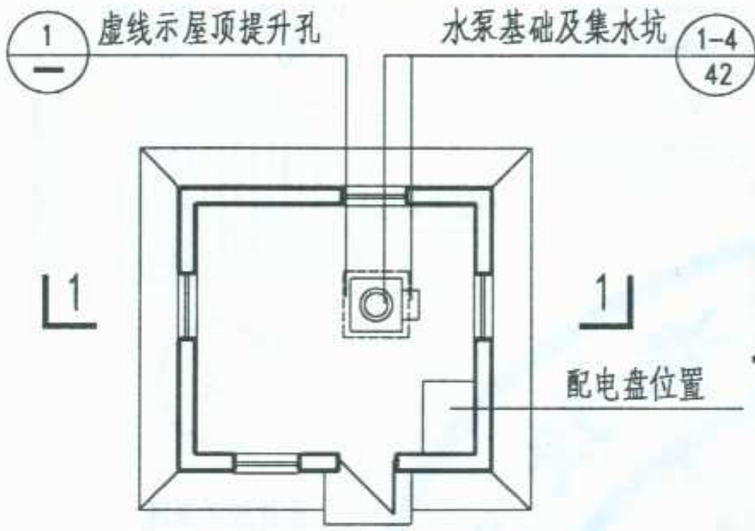

地面式深井泵房平面示例

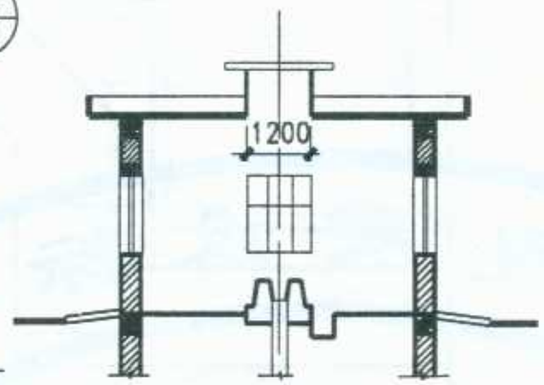

1-1 剖面

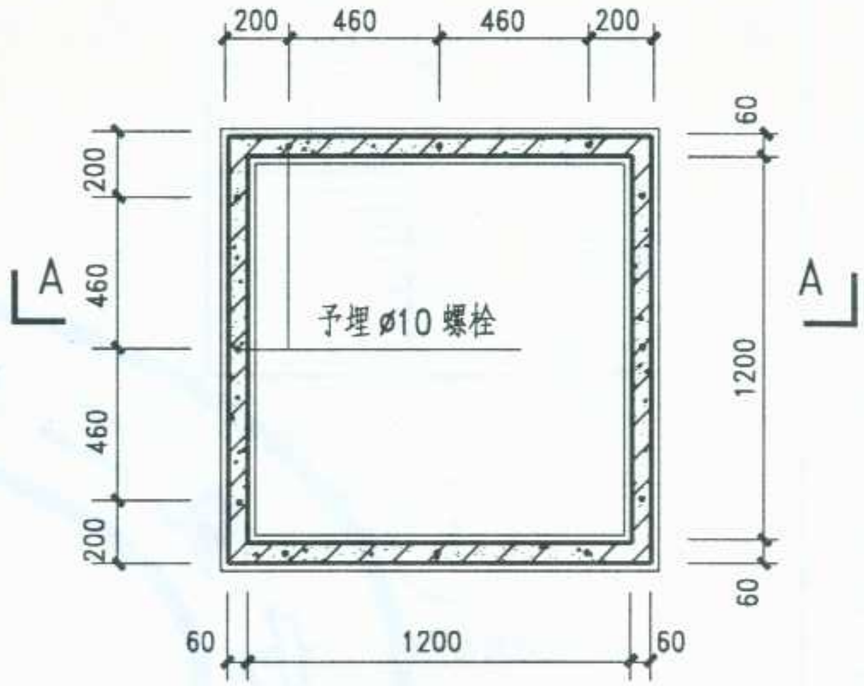

1 提升孔平面

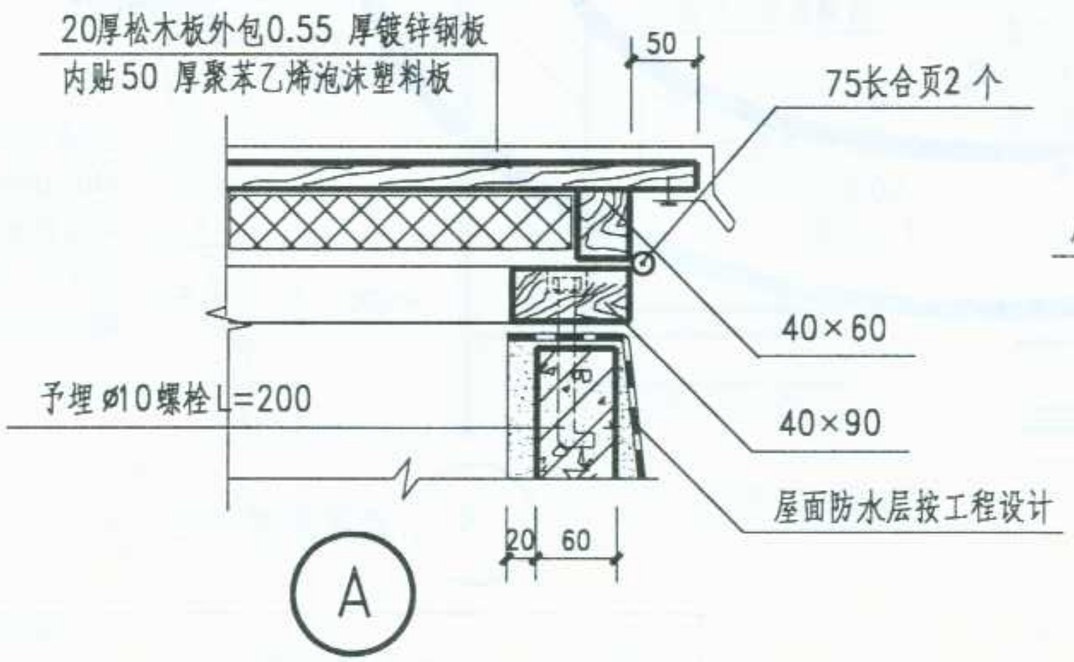

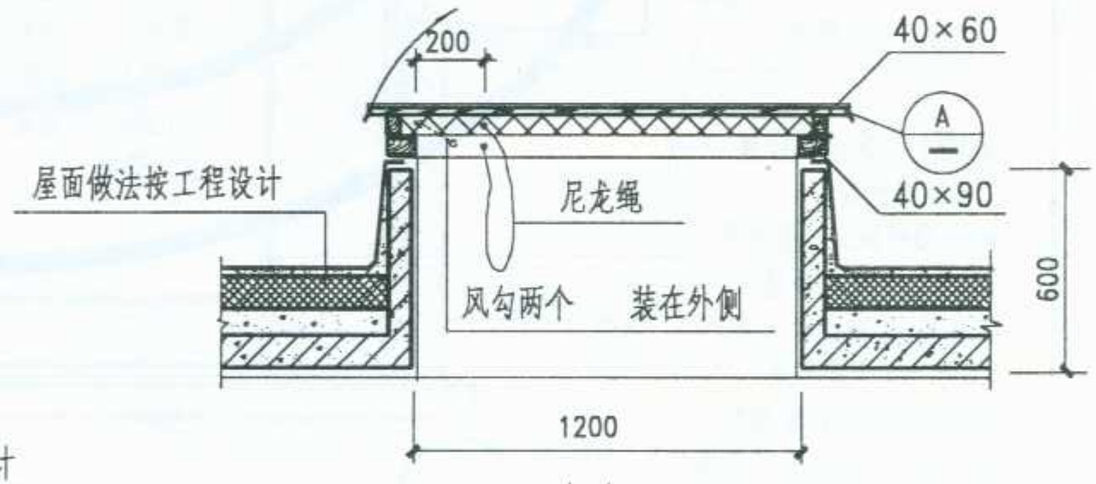

A-A

图名	地面深井泵房平剖面图及提升孔详图	图集号	宁02J11
		页次	40

标准分享网 www.bzfxw.com 免费下载

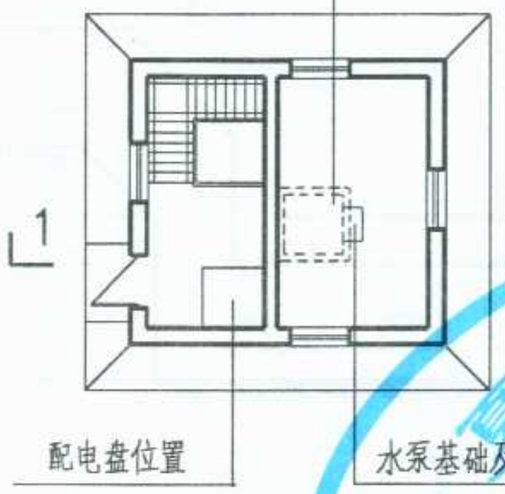

半地下室深井泵房平面示例

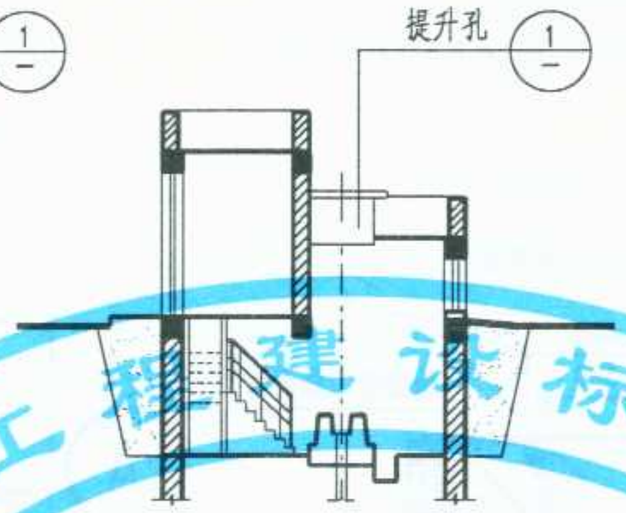

1—1 剖面

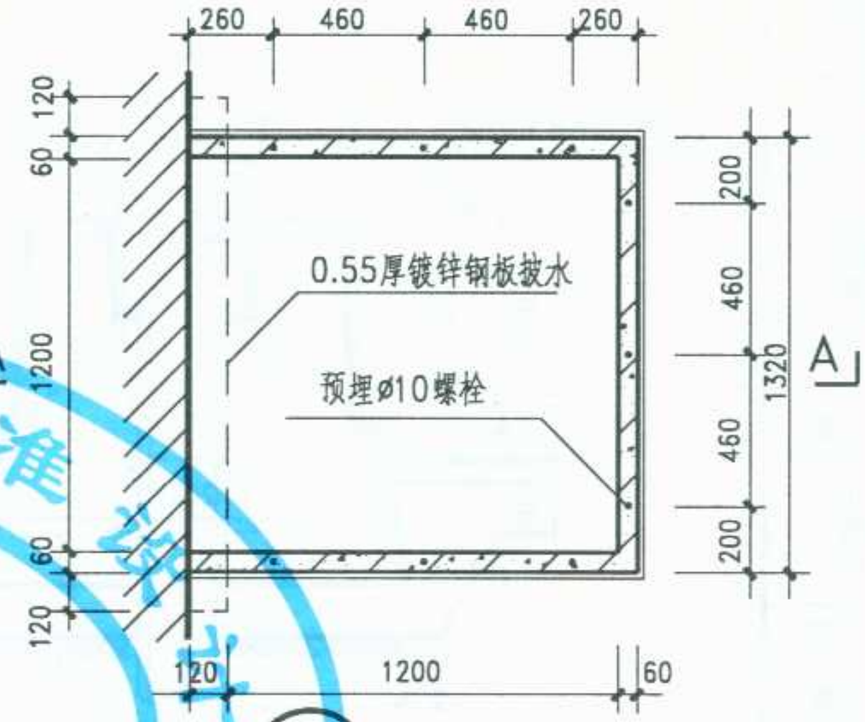

1 提升孔平面

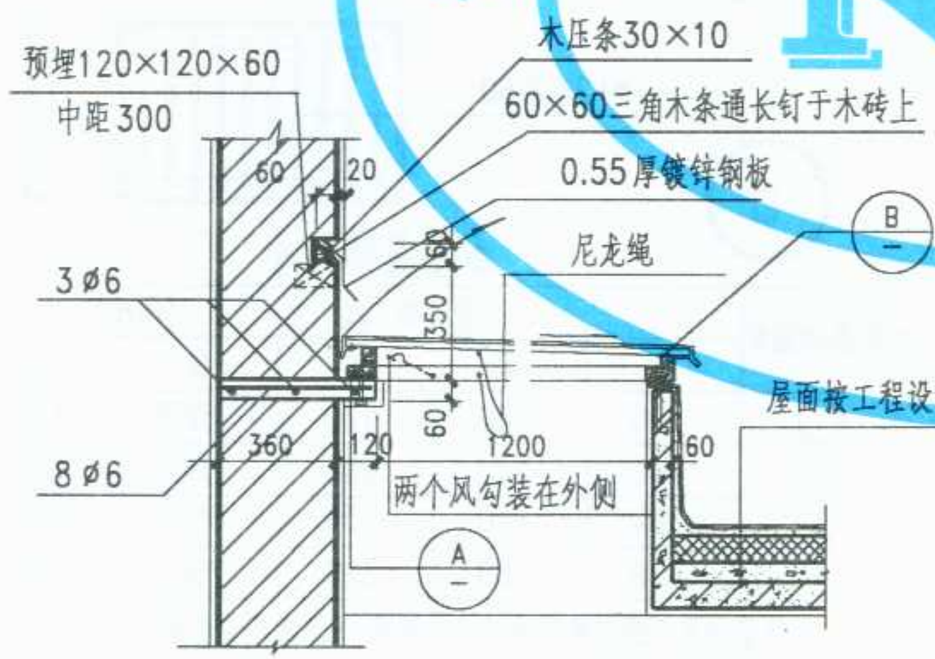

A—A

A

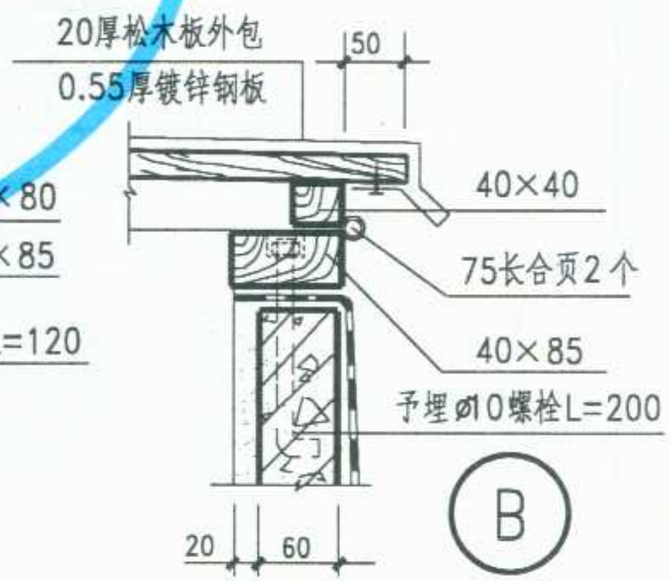

B

注：地下室的防水与防潮法见 2/39 3/39

图名	半地下室深井泵房平、剖面图及提升孔详图	图集号	宁02J11
		页次	41

李卫东	审核	李卫东	校对	竺幼兰	设计	黄建华	制图

宁夏工程建设标准设计 NB

制图	黄建华
设计	竺幼兰
校对	李卫东
审核	李卫东

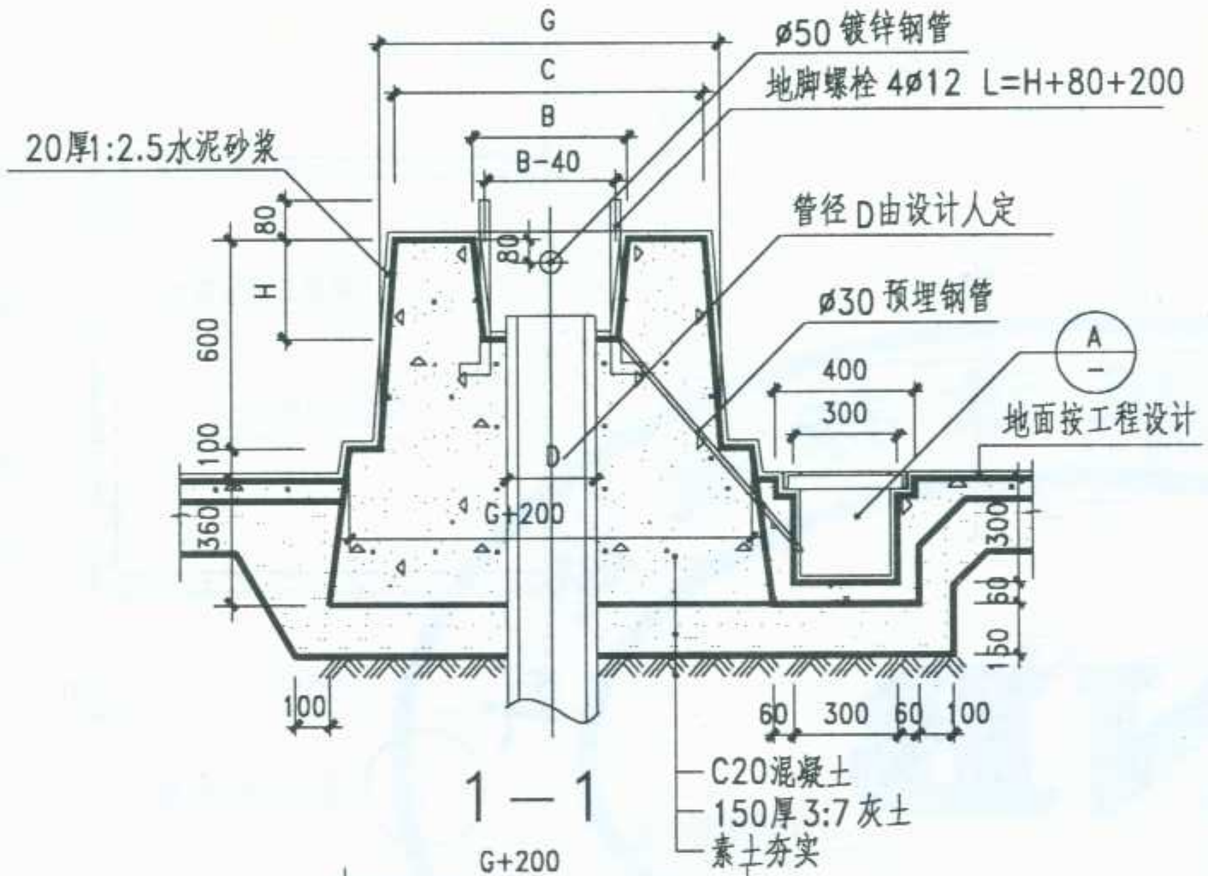

1—1

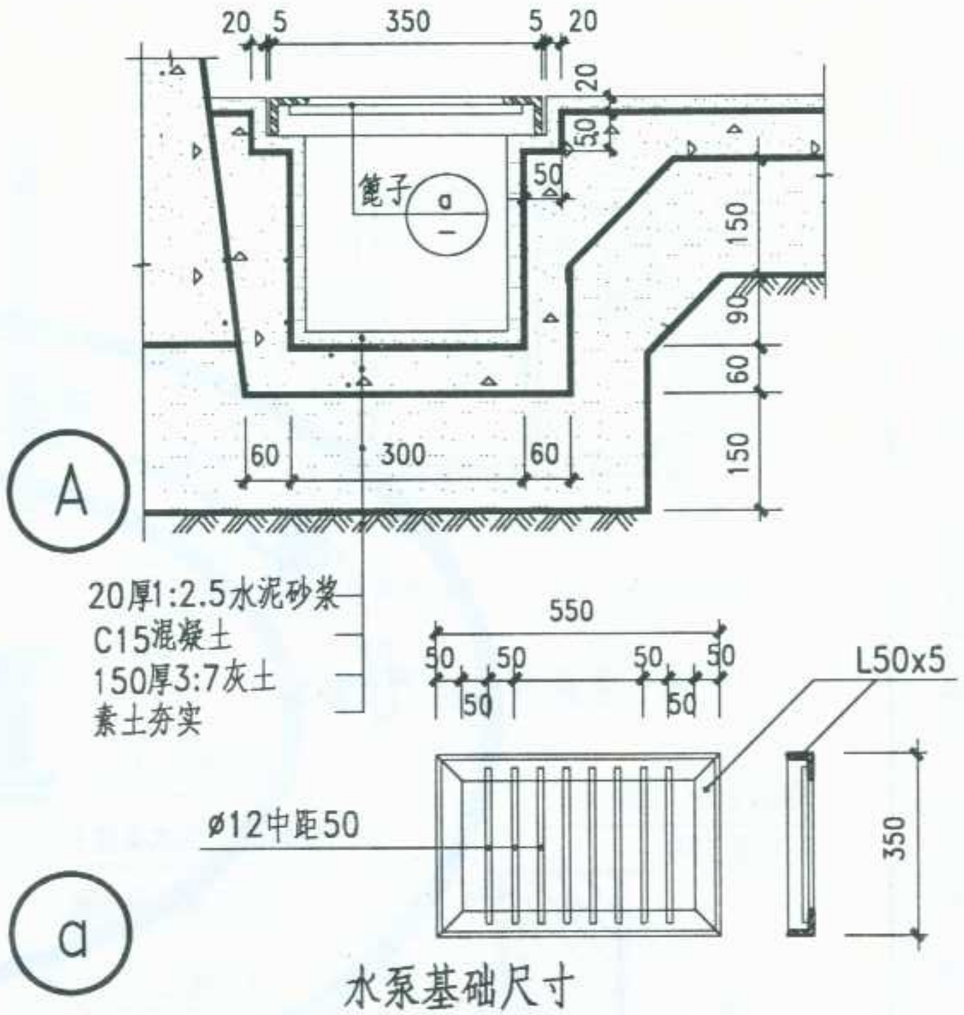

水泵基础尺寸

水泵基础编号	基础尺寸 (mm)				
	A	B	C	G	H
①	490	480	920	1020	320
②	440	440	900	1000	280
③	360	360	750	850	240
④	306	300	620	750	200

注: 1. 水泵基础尺寸选自给排水设计手册第11册常用设备表1-129。
2. 集水坑如做在钢筋混凝土底板上,则按结构设计。

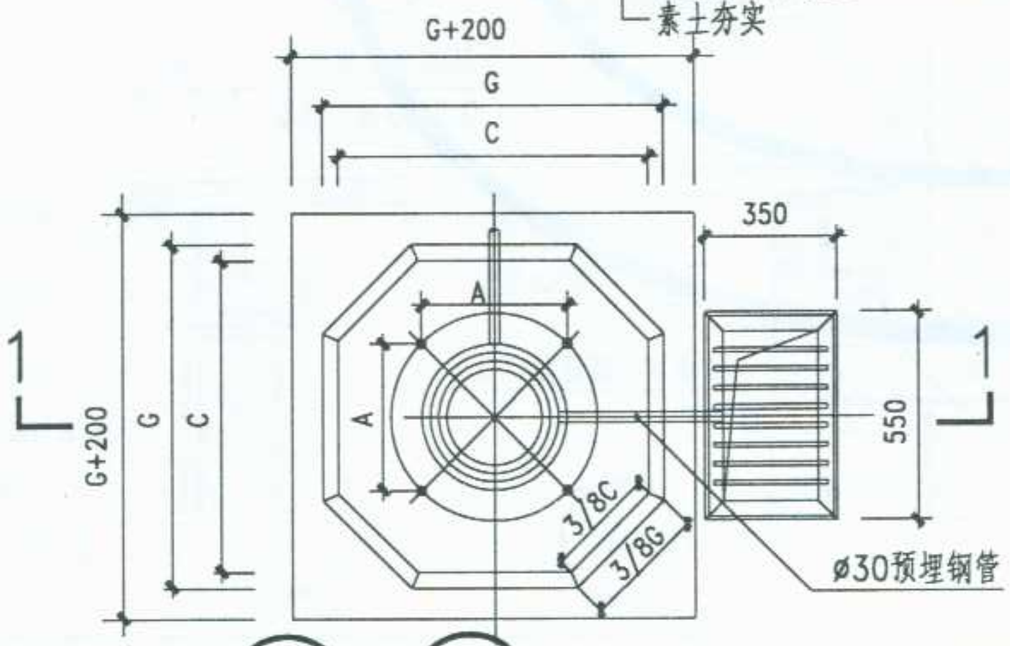

① ~ ④ 水泵基础及集水坑平面

图名	水泵房深井泵基础集水井详图	图集号	宁02J11
		页次	42

标准分享网 www.bzfxw.com 免费下载

制图	黄建华	设计	竺幼兰	校对	李卫东	审核	李卫东

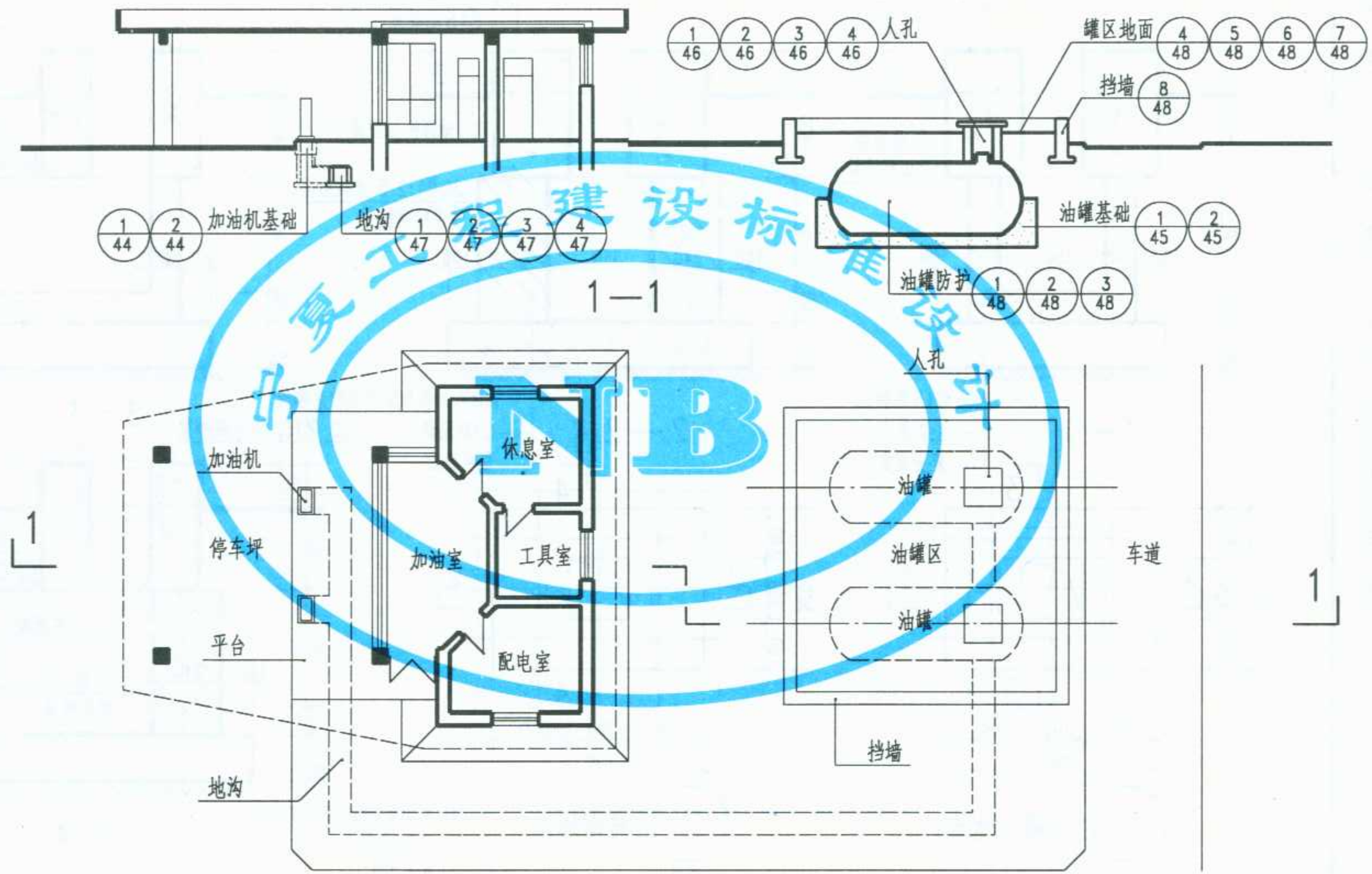

平面示例

图名	加油站平面、剖面示例	图集号	宁02J11
		页次	43

李卫东	审核	李卫东	校对	竺幼兰	设计	黄建华	制图

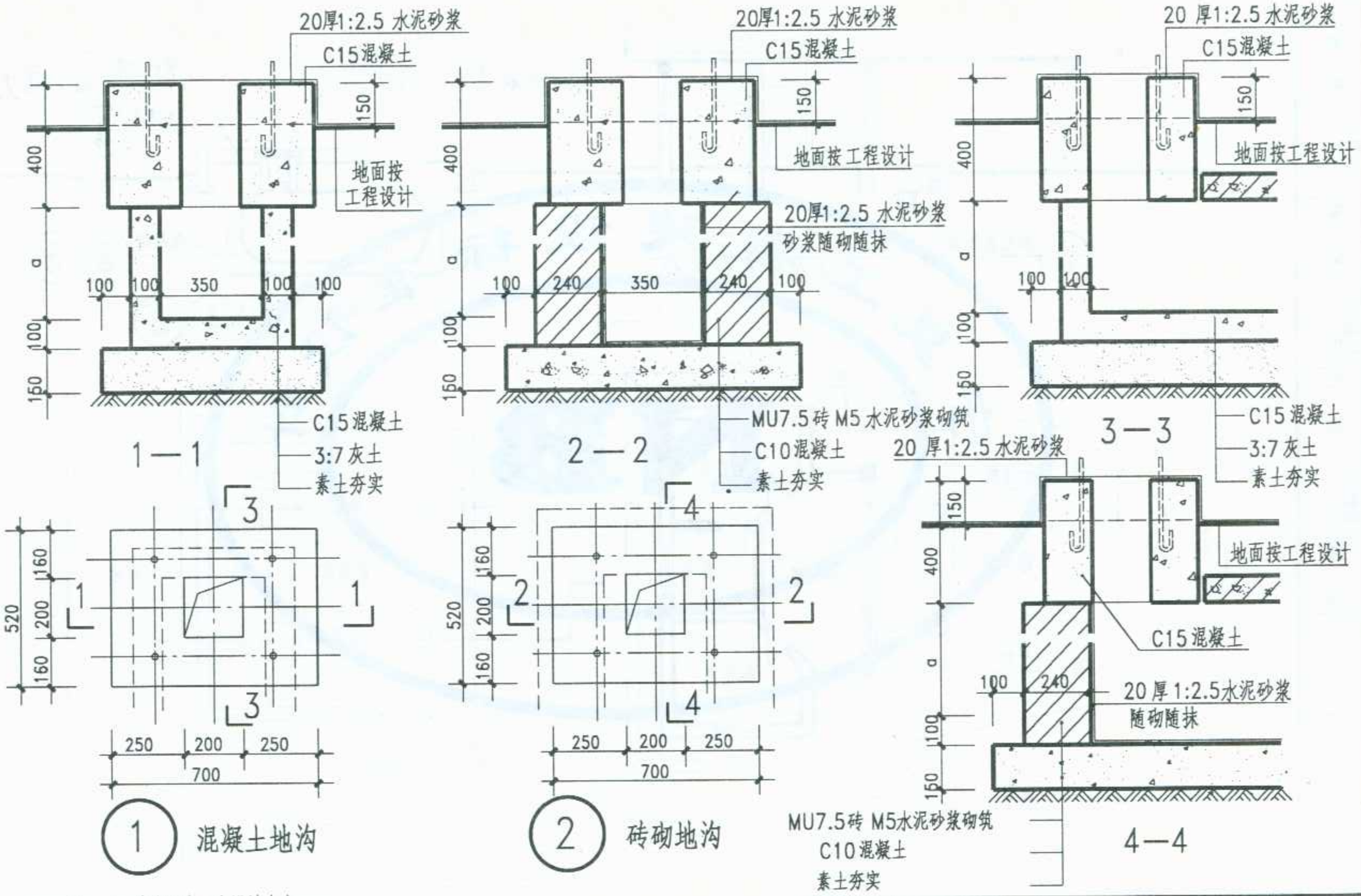

注：1. 地沟深度 a 由设计人定。
2. 地脚螺栓的位置和规格，根据加油机型号确定。

图名	加油站加油机基础详图	图集号	宁02J11
		页次	44

标准分享网 www.bzfxw.com 免费下载

制图	黄建华
设计	竺幼兰
校对	李卫东
审核	李卫东

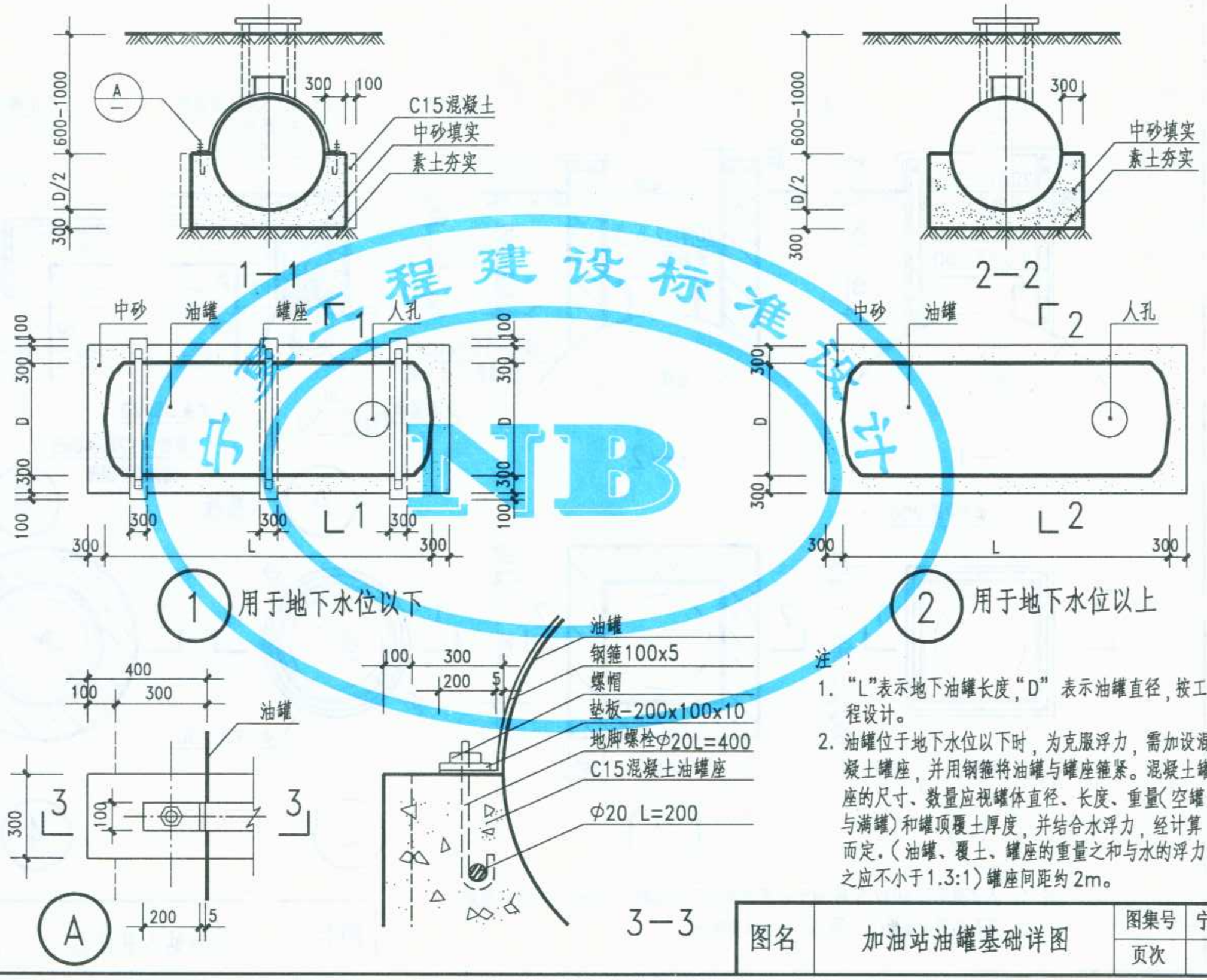

注：

1. "L"表示地下油罐长度，"D"表示油罐直径，按工程设计。
2. 油罐位于地下水位以下时，为克服浮力，需加设混凝土罐座，并用钢箍将油罐与罐座箍紧。混凝土罐座的尺寸、数量应视罐体直径、长度、重量(空罐与满罐)和罐顶覆土厚度，并结合水浮力，经计算而定。(油罐、覆土、罐座的重量之和与水的浮力之应不小于1.3:1)罐座间距约2m。

图名	加油站油罐基础详图	图集号	宁02J11
		页次	45

李卫东 审核
李卫东 校对
竺幼兰 设计
黄建华 制图

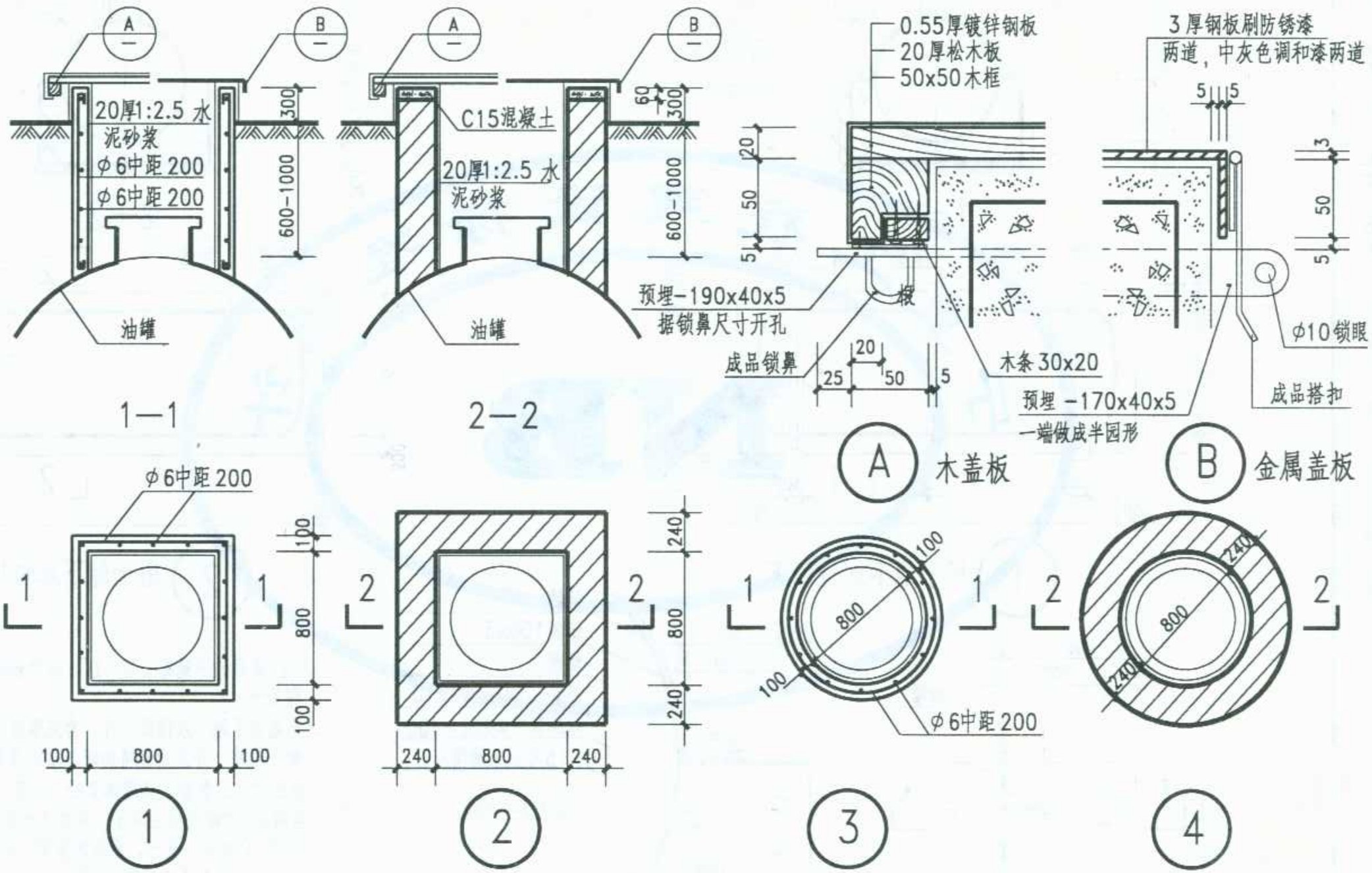

注 1. 人孔壁采用 MU7.5 砖，M5 砂浆砌筑，或C20混凝土，HPB235级光园钢筋。
2. 方孔选用木盖板Ⓐ，园孔选用金属盖板Ⓑ。

图名	加油站人孔详图	图集号	宁02J11
		页次	46

标准分享网 www.bzfxw.com 免费下载

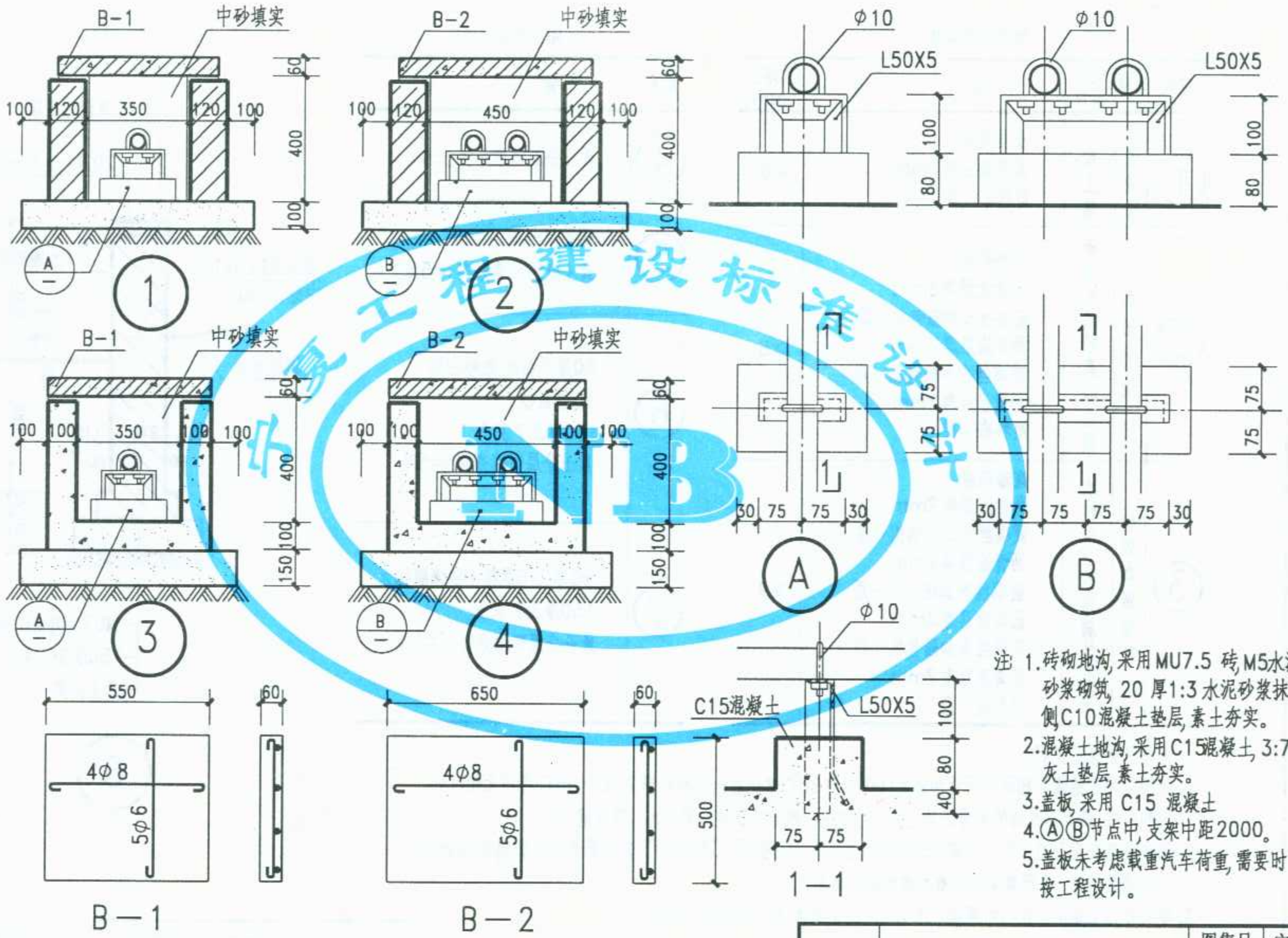

注 1.砖砌地沟，采用MU7.5 砖，M5水泥砂浆砌筑，20 厚1:3 水泥砂浆抹内侧，C10混凝土垫层，素土夯实。
2.混凝土地沟，采用C15混凝土，3:7灰土垫层，素土夯实。
3.盖板，采用 C15 混凝土
4.Ⓐ Ⓑ节点中，支架中距2000。
5.盖板未考虑载重汽车荷重，需要时按工程设计。

图名	加油站地沟详图	图集号	宁02J11
		页次	47

李卫东	核
李卫东	审
竺幼兰	校
黄建华	设
	图
	制

宁夏工程建设标准设计 NB

李卫东	审核	李卫东	校对	竺幼兰	设计	黄建华	制图

油罐防护做法

编号	名称	适用条件	做法	总厚度(mm)
①	普通做法	一般土壤	底漆两道 沥青涂层厚2mm 塑料布一层	≥3
②	加强做法	潮湿性或轻腐蚀土壤	底漆两道 沥青涂层厚2mm 玻璃丝布加强包扎一层 沥青涂层厚2mm 玻璃丝布加强包扎一层 沥青涂层厚2mm 塑料布一层	≥6
③	特级加强做法	水位以下或强腐蚀土壤	底漆两道 沥青涂层厚2mm 玻璃丝布加强包扎一层 沥青涂层厚2mm 玻璃丝布加强包扎一层 沥青涂层厚2mm 玻璃丝布加强包扎一层 沥青涂层厚2mm 塑料布一层	≥9

罐区地面做法

编号	做法
④	素土分层回填夯实 i=5%
⑤	植草皮一层 素土分层回填夯实 i=5%
⑥	60厚平铺砖，细砂扫缝 30厚粗砂 150厚3:7灰土 素土分层回填夯实 i=5%
⑦	60厚C15混凝土随捣随抹光 150厚3:7灰土 素土分层回填夯实 i=5%

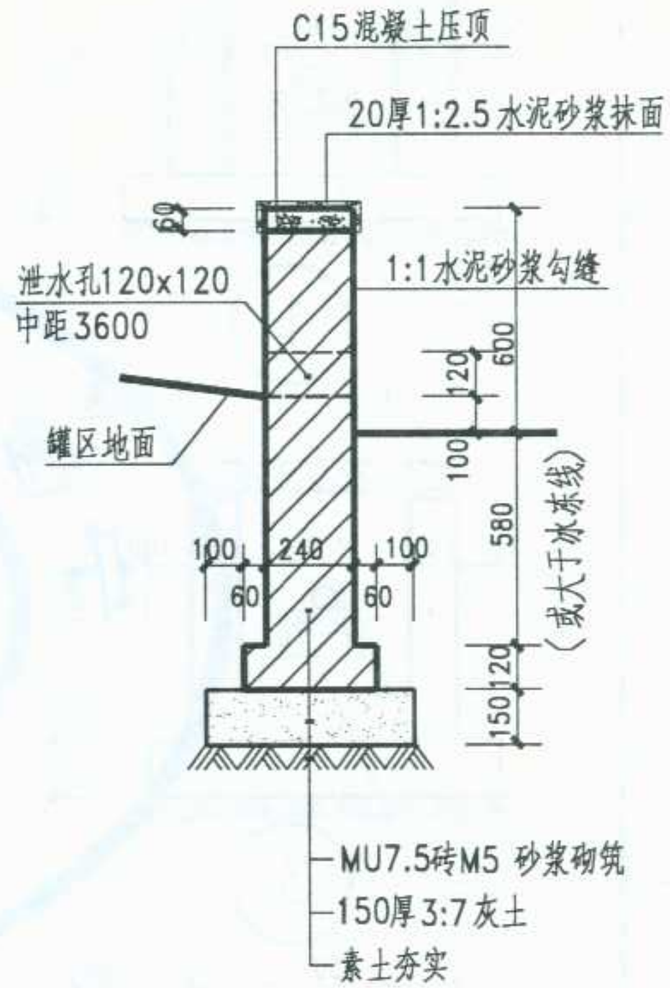

⑧

油罐防护做法说明：

1. 底漆采用与绝缘层相同的沥青加热至160℃－180℃熔化脱水后冷却到70℃－80℃再用无铅汽油，调和而成，沥青与汽油的重量比为1:2.25－2.5，汽油徐徐注入沥青内，随注随拌。
2. 沥青涂层采用"30号甲"建筑沥青或用"10号"、"30号乙"、"30号甲"建筑沥青混合配制，配制时应加入适量滑石粉（严禁使用含有可溶性盐类材料）。
3. 塑料布为工业用聚氯乙烯薄膜，厚0.2－0.3毫米，在－30℃应不脆裂。

图名	加油站油罐防护 罐区地面、挡墙详图	图集号	宁02J11
		页次	48

标准分享网 www.bzfxw.com 免费下载

李卫东 审核
李卫东 校对
竺幼兰 设计
黄建华 制图

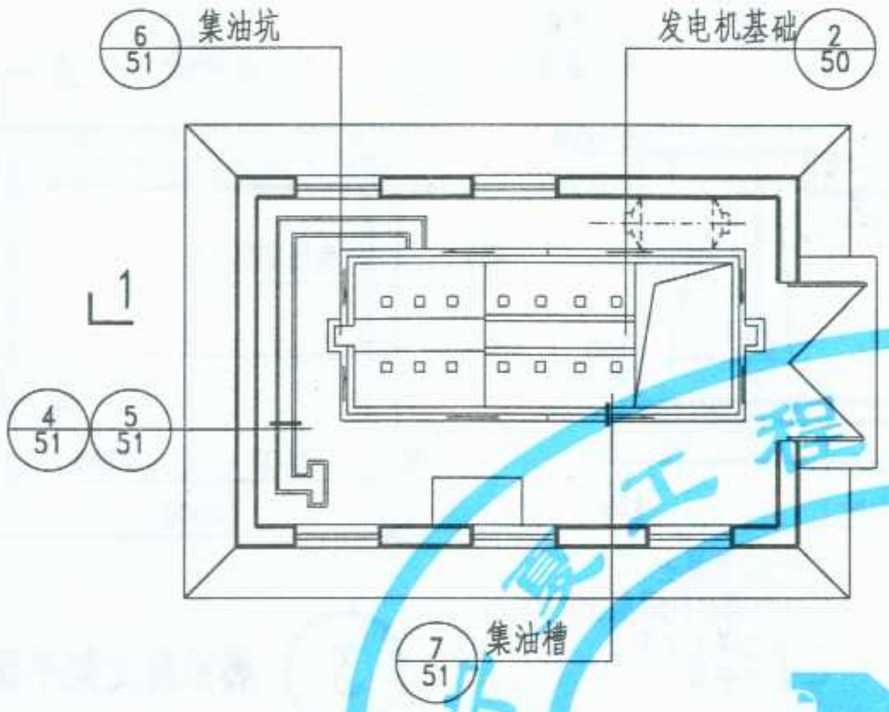

平面示例

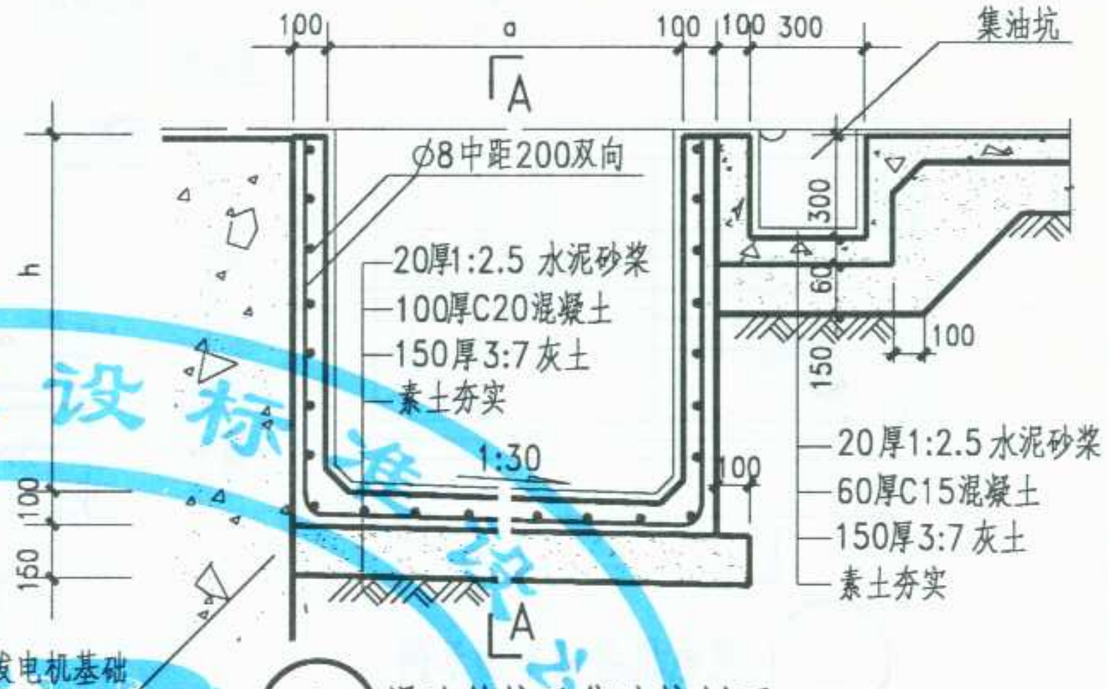

1 滑油箱坑及集油坑剖面

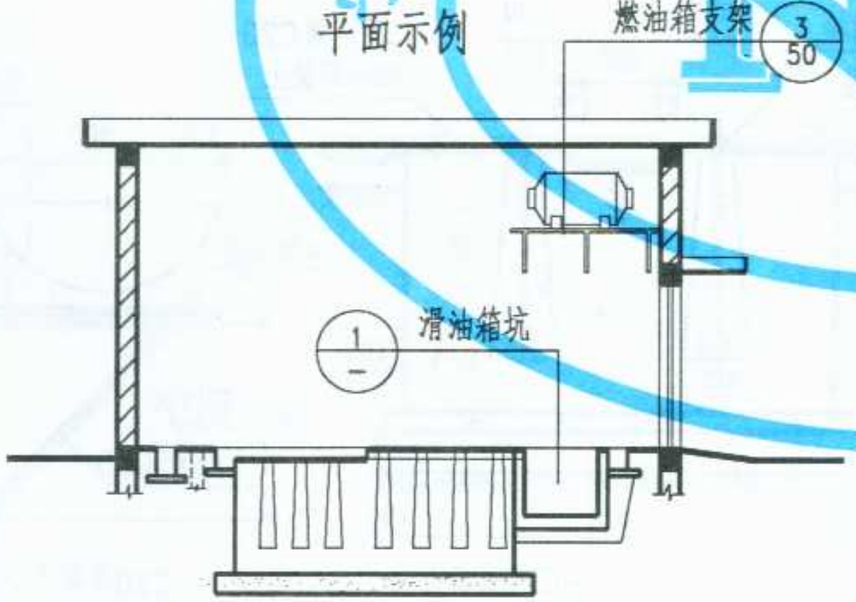

1－1 剖面

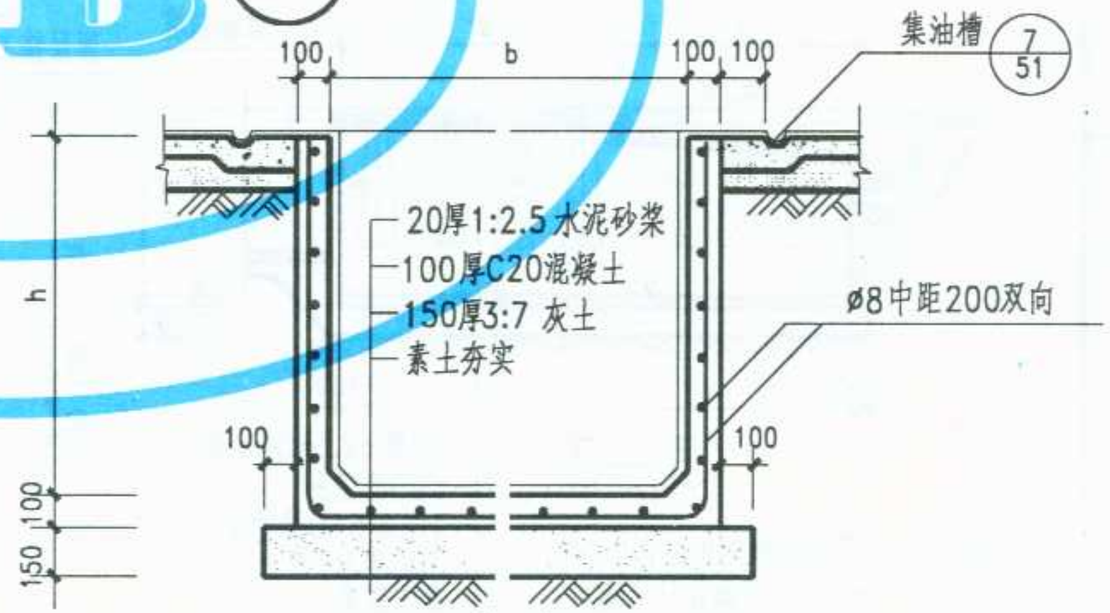

A－A

注:滑油箱坑的长，宽，深 a.b.h 由设计人定 。

图名	柴油发电机房平、剖面示例及滑油箱坑详图	图集号	宁02J11
		页次	49

NB 宁波工程建设标准设计

制图	黄建华	设计	竺幼兰	校对	李卫东	审核	李卫东

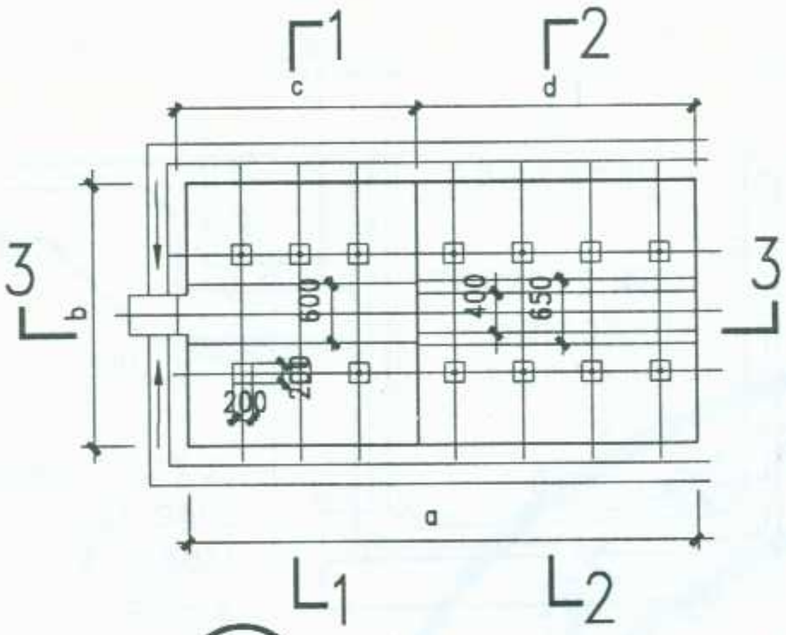

② 发电机基础平面示例

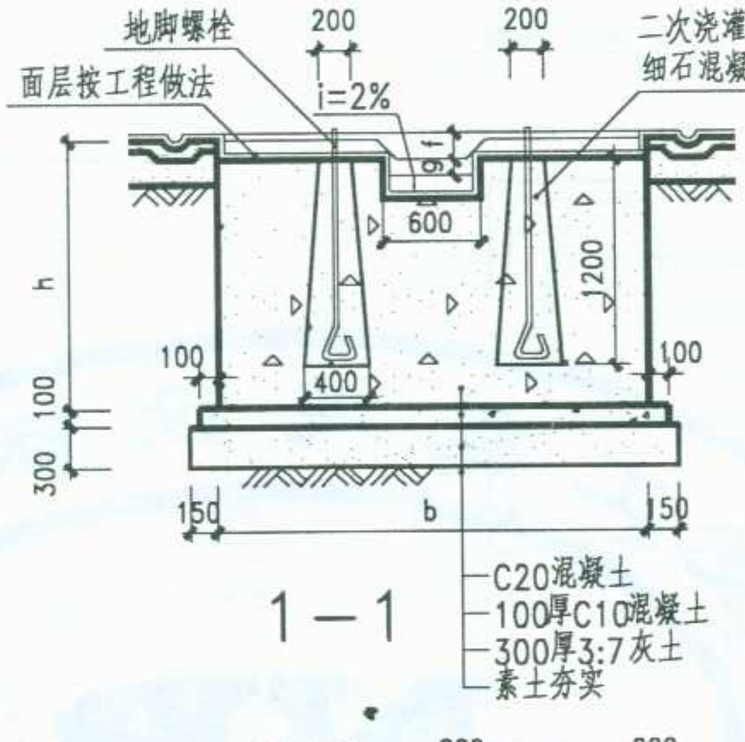

1－1

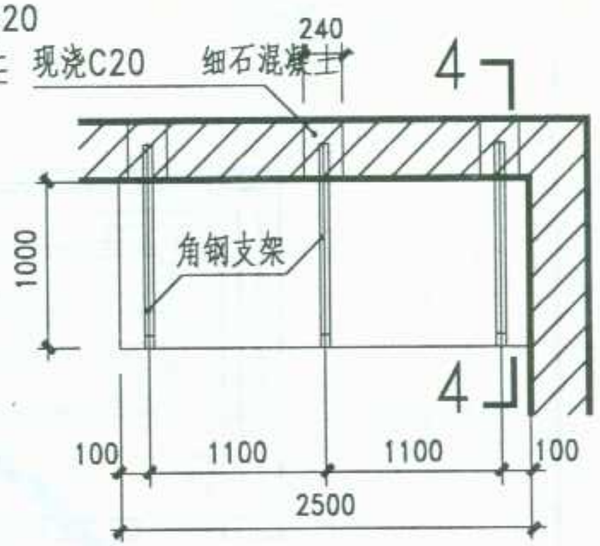

③ 燃油箱支架平面

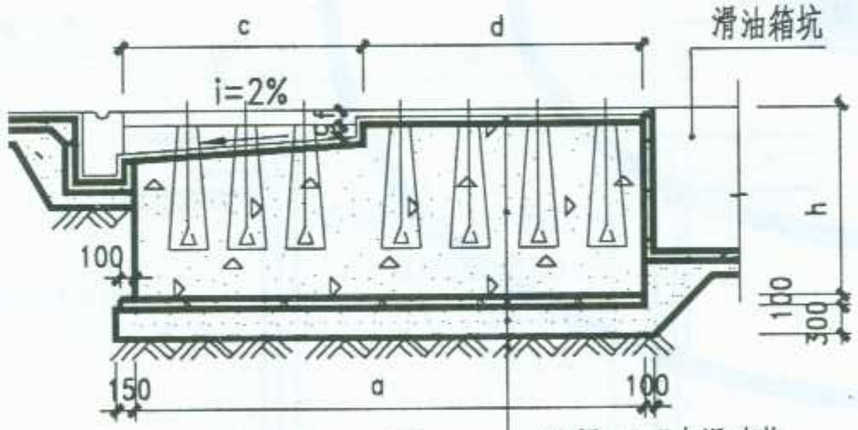

3－3

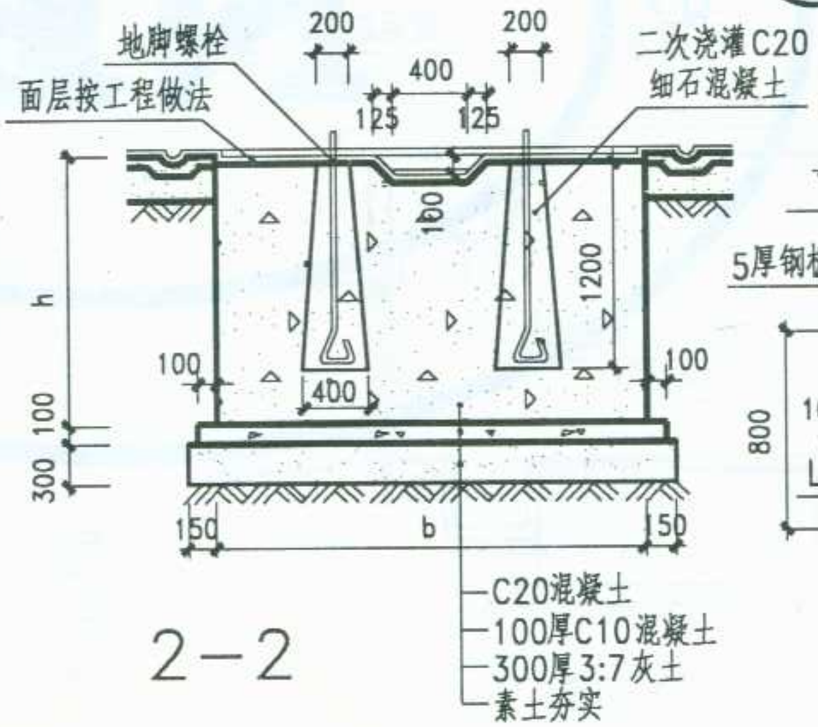

2－2

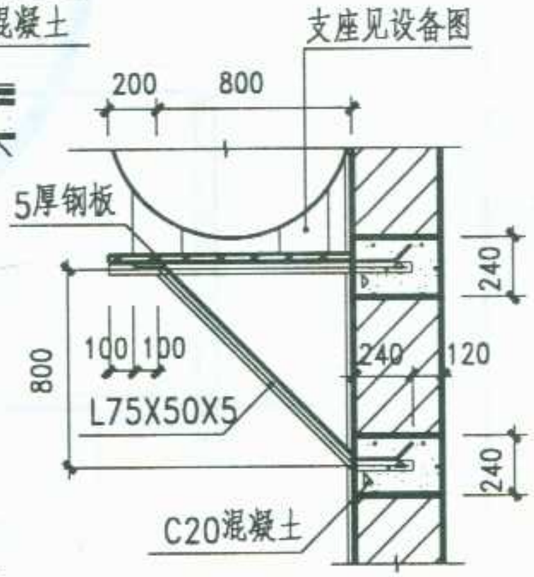

4－4

注 1. 发电机基础a.b.c.d.g.h.f的具体尺寸由设计人定。

2. 地脚螺栓的数量、位置、规格根据设备型号由设计人定。

图名	柴油发电机房发电机基础及燃油箱支架详图	图集号	宁02J11
		页次	50

标准分享网 www.bzfxw.com 免费下载

制图	黄建华
设计	兰幼兰
校对	李卫东
审核	李卫东

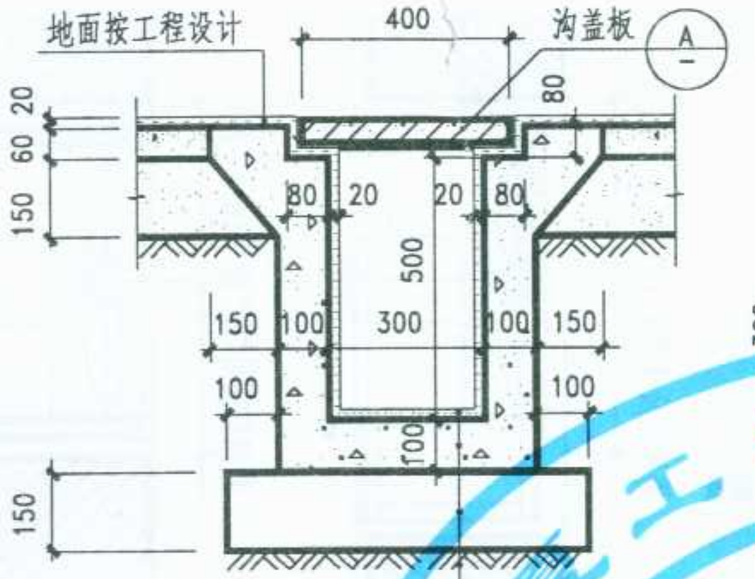

4 混凝土电缆沟

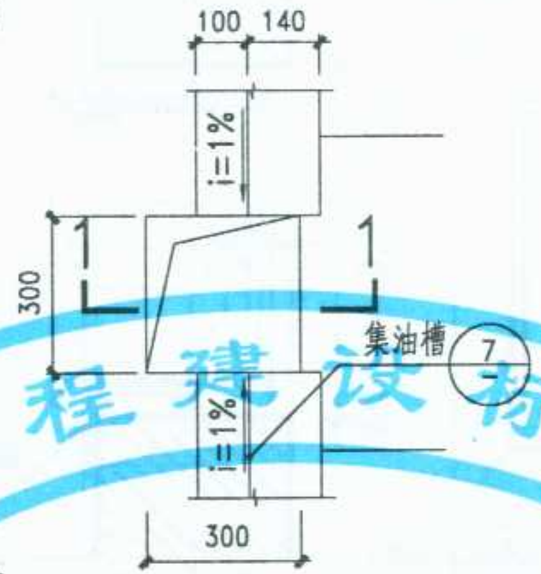

6 集油坑平面

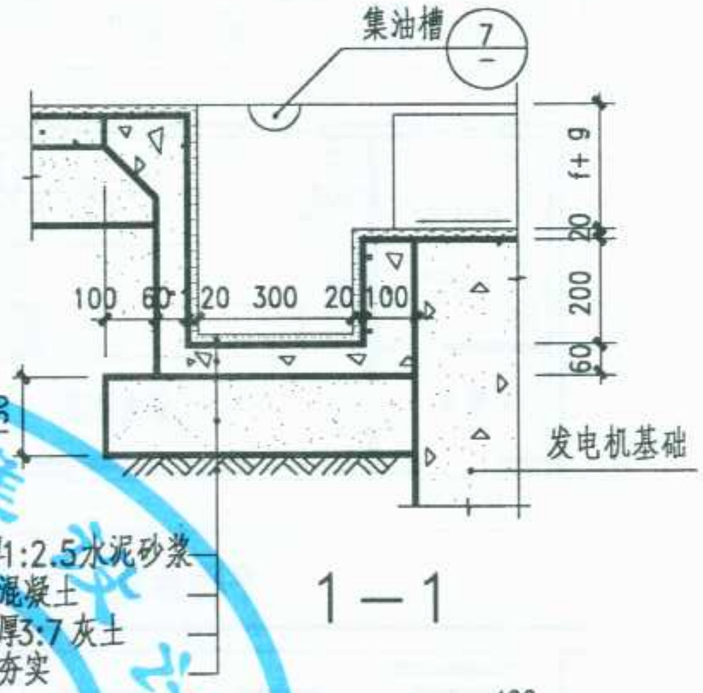

1—1

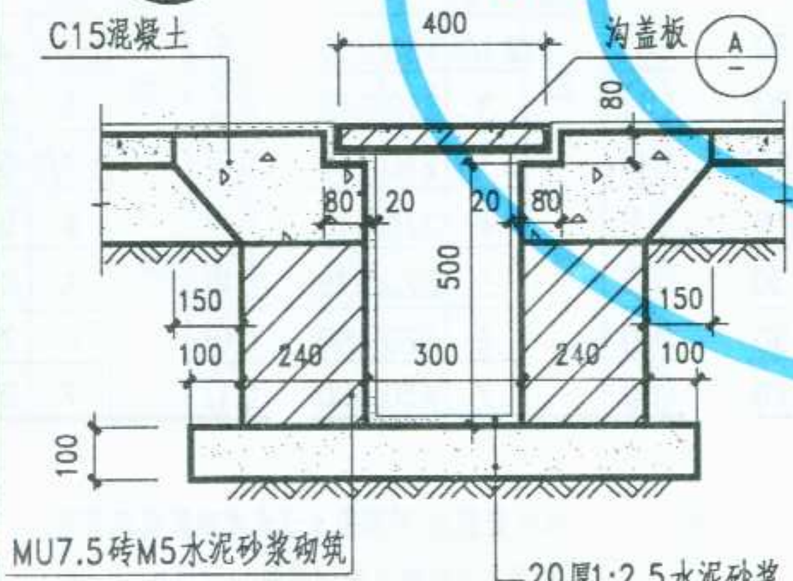

5 砖砌电缆沟

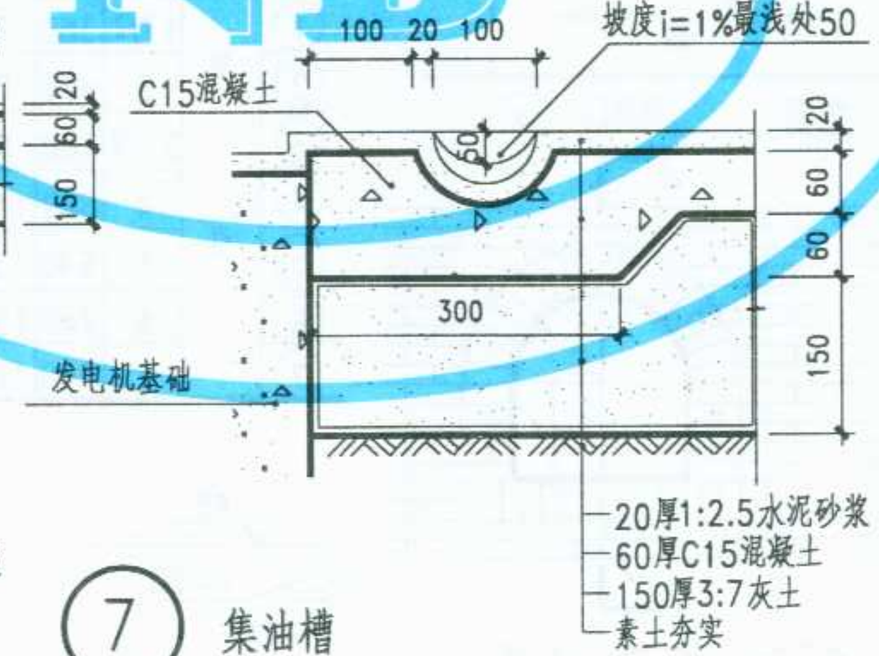

7 集油槽

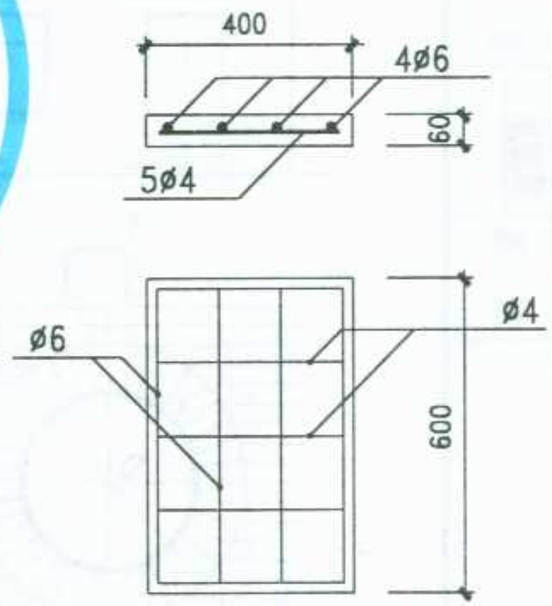

A 沟盖板

注：1. 1-1剖面中f.g值根据设备基础确定。
2. 沟盖板用C20混凝土，HPB235级光园钢筋.

图名	柴油发电机房 电缆沟、集油槽详图	图集号	宁02J11
		页次	51

NB 宁波工程建设标准化

李卫东	审核	李卫东	校对	竺幼兰	设计	黄建华	制图

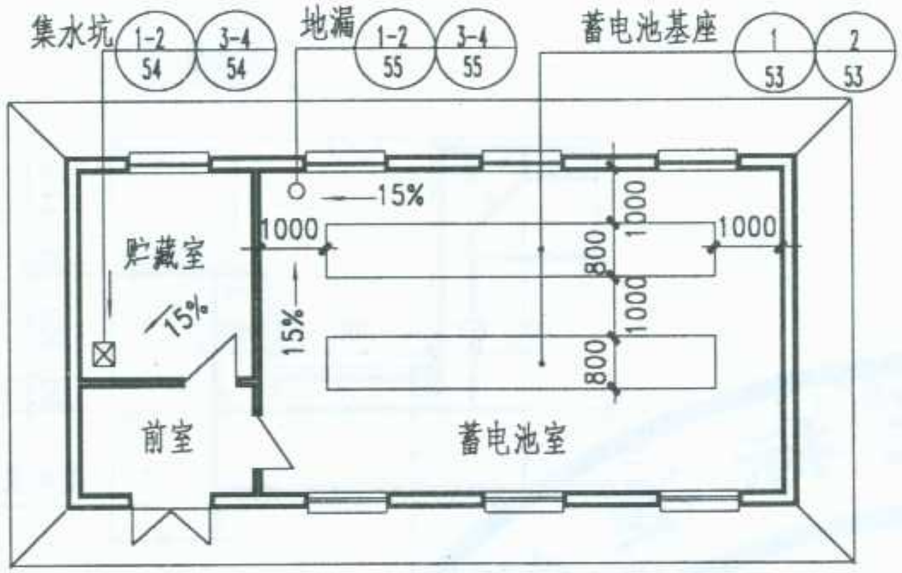

平面示例

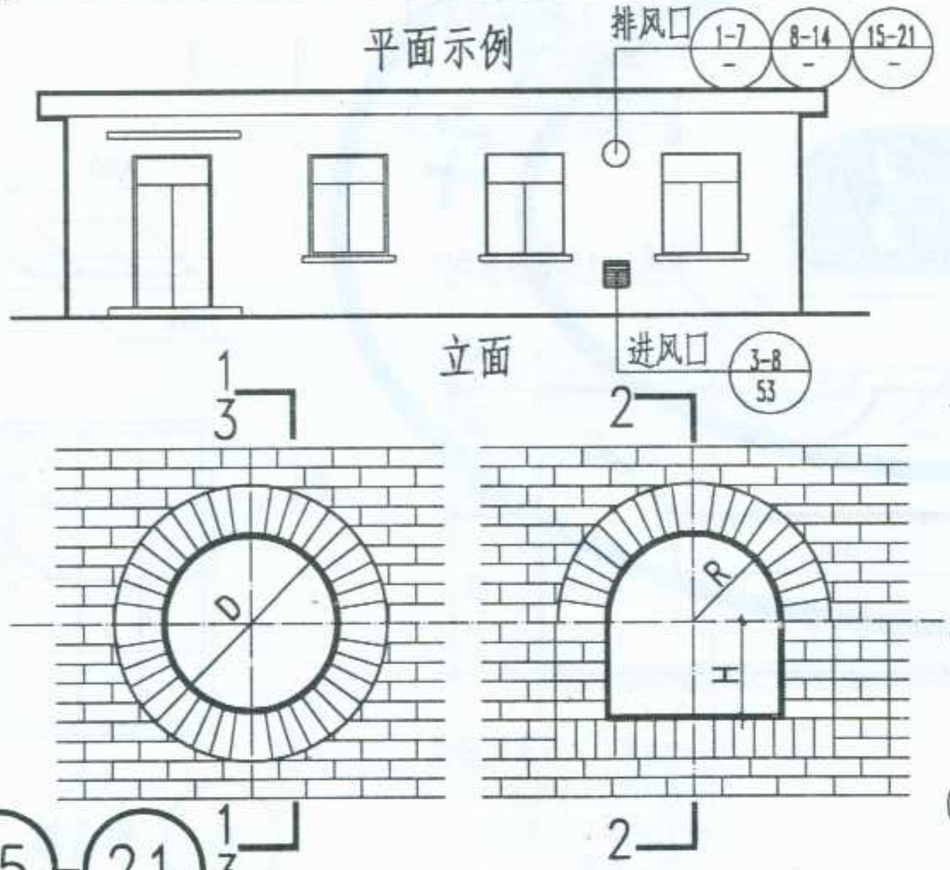

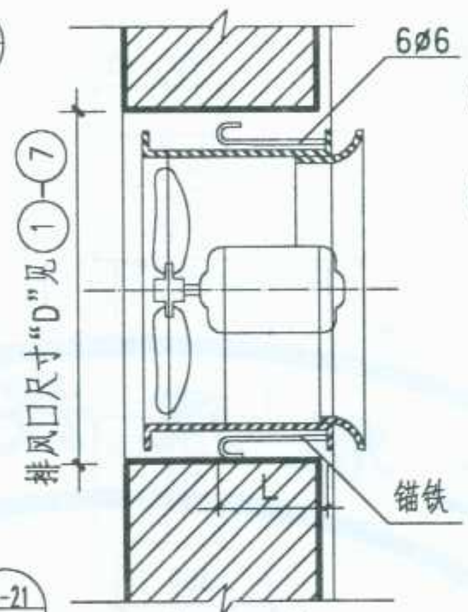

1 - 1

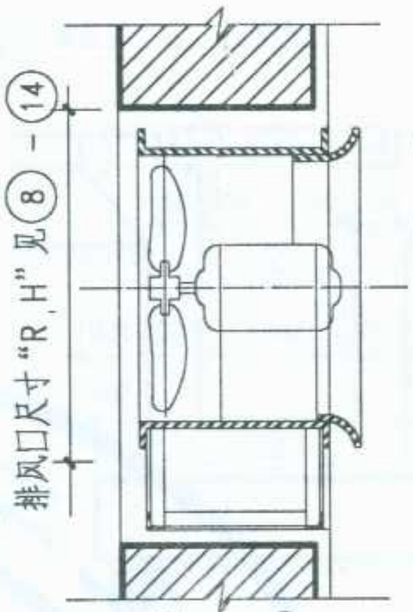

2 - 2

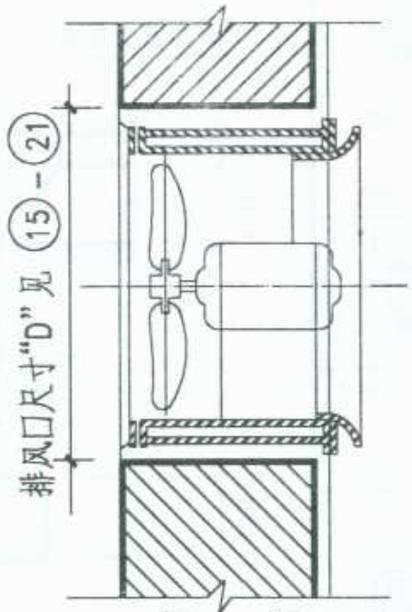

3 - 3

编号	洞口类型	风机型号	D	L
①	甲型	1 1/2	360	70
②		3	420	80
③		3 1/2	480	90
④		4	540	110
⑤		5	640	130
⑥		6	740	150
⑦		7	860	170

编号	洞口类型	风机型号	R	H
⑧	乙型	2 1/2	180	210
⑨		3	210	240
⑩		3 1/2	240	270
⑪		4	270	310
⑫		5	320	370
⑬		6	370	450
⑭		7	430	500

编号	洞口类型	风机型号	D
⑮	丙型	2 1/2	400
⑯		3	470
⑰		3 1/2	520
⑱		4	570
⑲		5	680
⑳		6	790
㉑		7	900

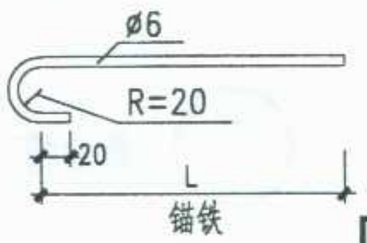

注：1. 风机安装后，周围用1:3水泥砂浆填实牢固。

2. 选用具有耐酸性能的风机。

⑮-㉑ 1/3

⑧-⑭ 乙型 排风口立面

①-⑦ 甲型 丙型 排风口立面

图名	蓄电池间排风口详图	图集号	宁02J11
		页次	52

标准分享网 www.bzfxw.com 免费下载

编号	a	编号	a
③	400	⑥	700
④	500	⑦	800
⑤	600	⑧	900

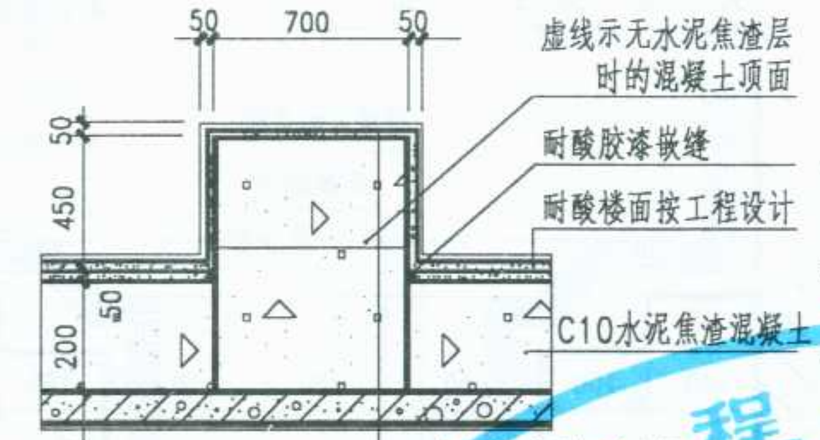

1 用于楼面

耐酸座面同楼面面层
700高 C15混凝土（注）
钢筋混凝土楼板

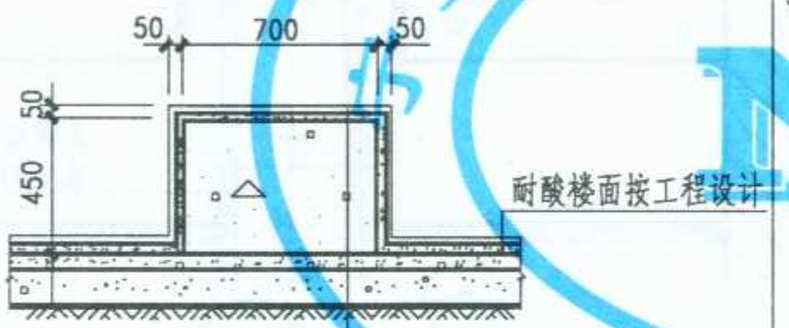

2 用于地面

耐酸座面同地面面层
450高C15混凝土
100厚C10混凝土
150厚3:7 灰土
素土夯实

蓄电池基础

注：楼面不设C10水泥焦渣垫层时素混凝土改为450高。

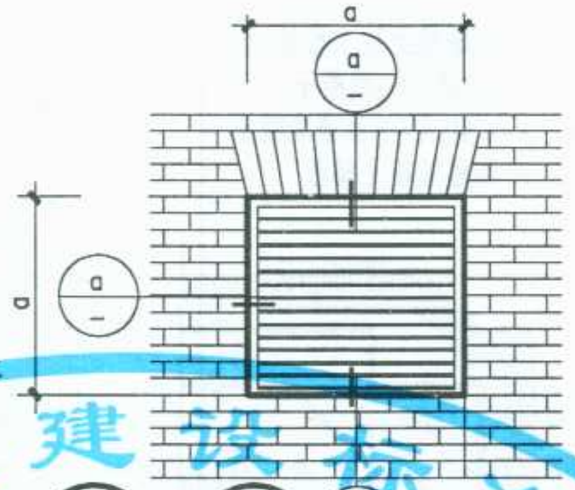

3 – 8 (进风口)

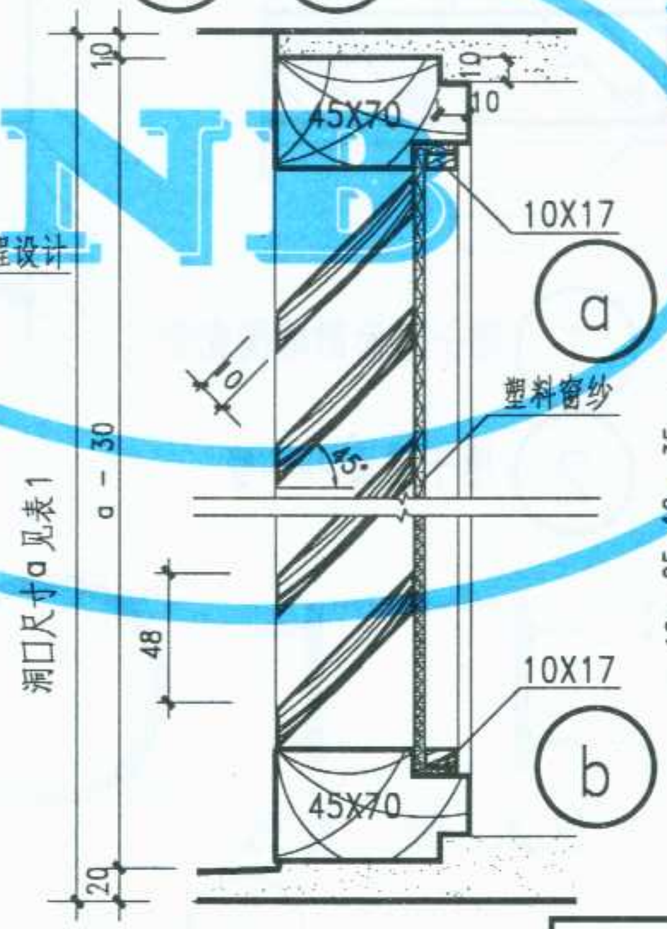

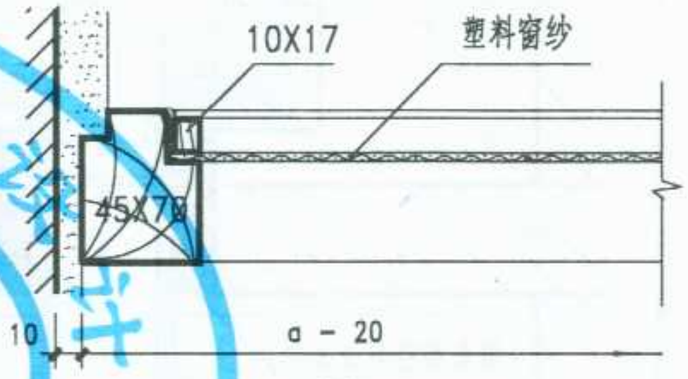

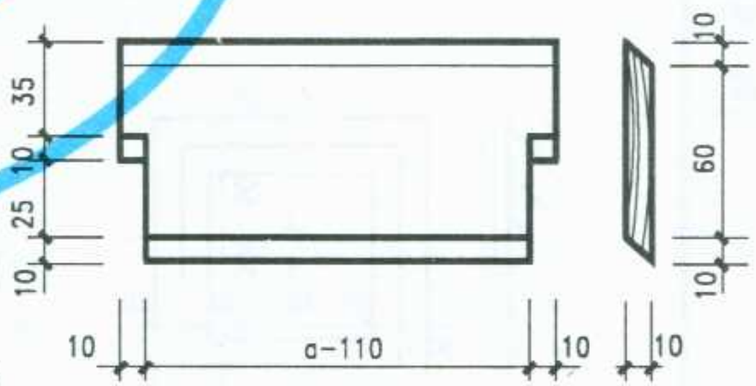

木百页片

图名	蓄电池间、蓄电池基座及进风口详图	图集号	宁02J11
		页次	53

制图	黄建华	设计	竺幼兰	校对	李卫东	审核	李卫东

制图	黄建华	设计	竺幼兰	校对	李卫东	审核	李卫东

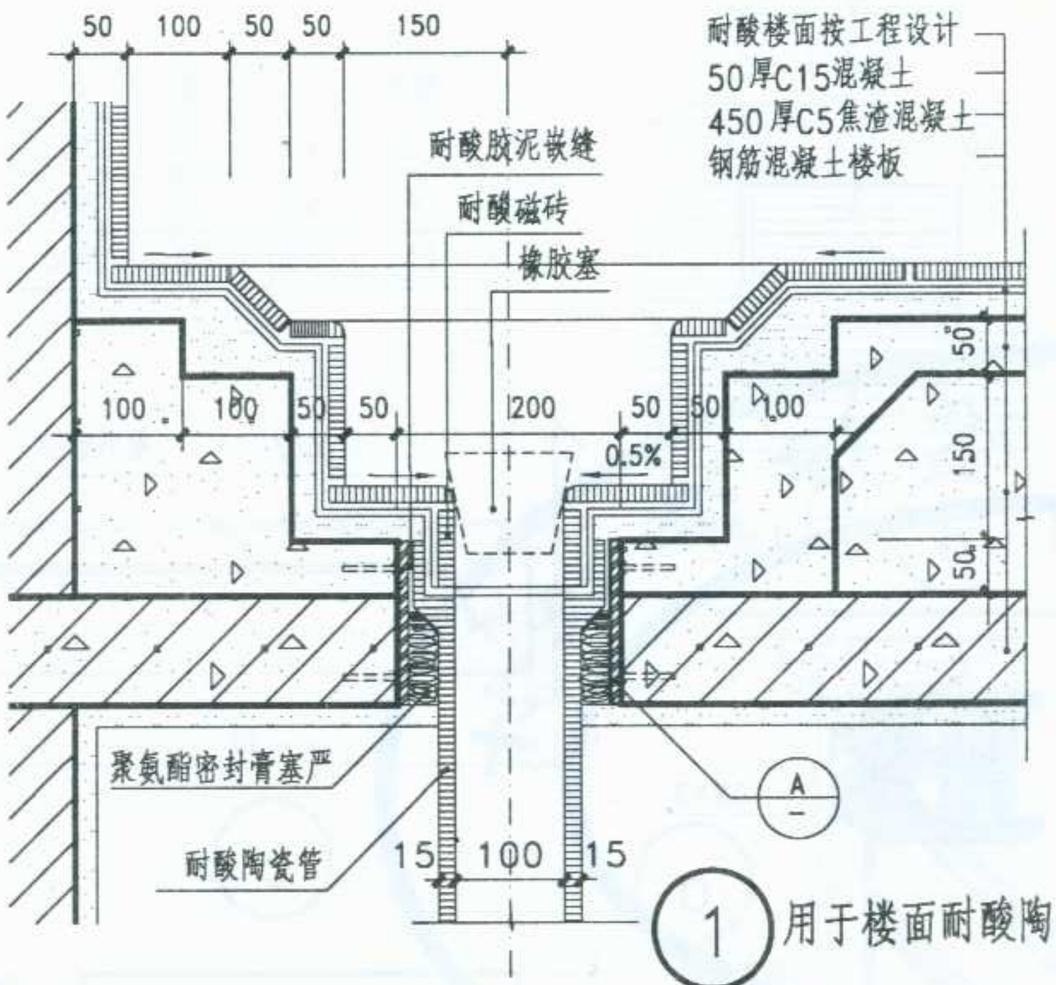

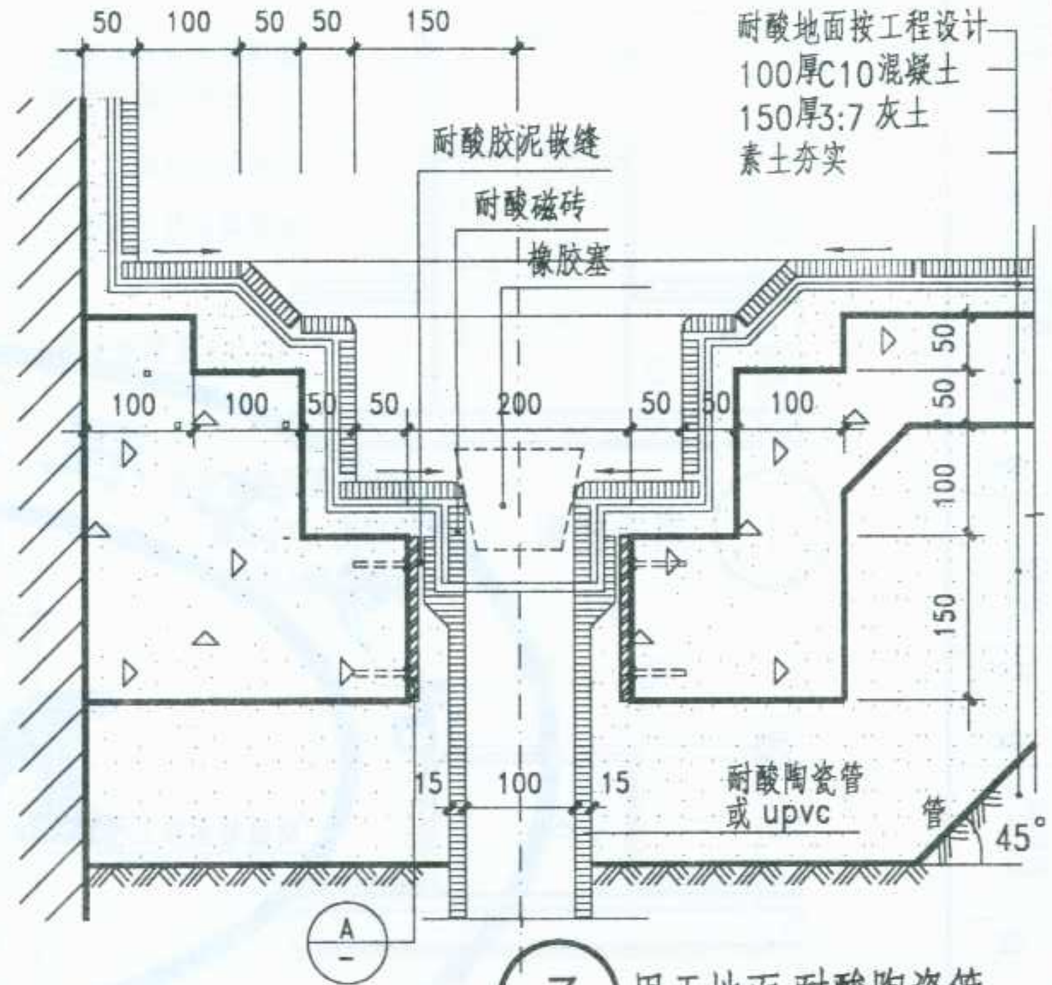

1 用于楼面耐酸陶瓷管

2 用于楼面upvc管

3 用于地面 耐酸陶瓷管

4 用于地面upvc管

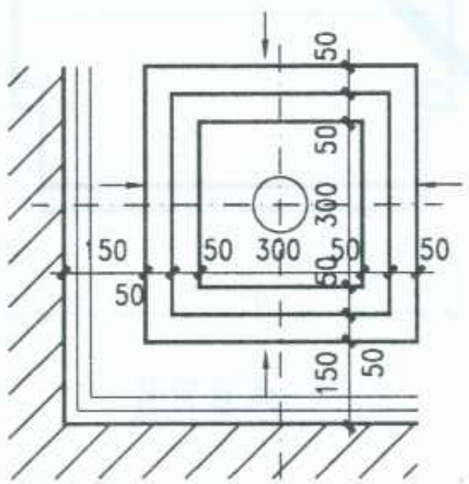

集水坑平面

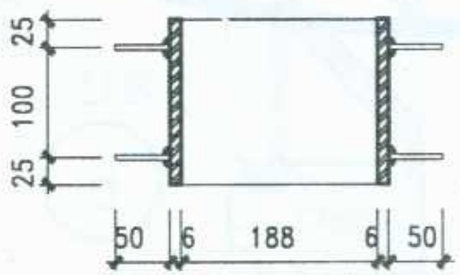

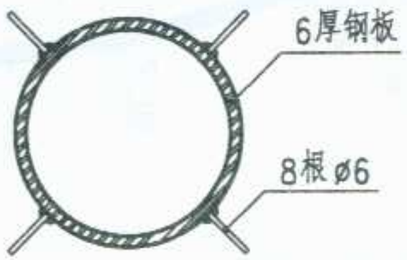

A 短管

注：1. 集水坑周围500以内，楼地面的耐酸隔离层（按工程设计）增加一层附加层。

2. 楼地面做0.5%坡度，坡向集水坑。

3. 短管内外刷耐酸漆保护。

图名	蓄电池间集水坑详图	图集号	宁02J11
		页次	54

标准分享网 www.bzfxw.com 免费下载

制图	黄建华	设计	竺幼兰	校对	李卫东	审核	李卫东

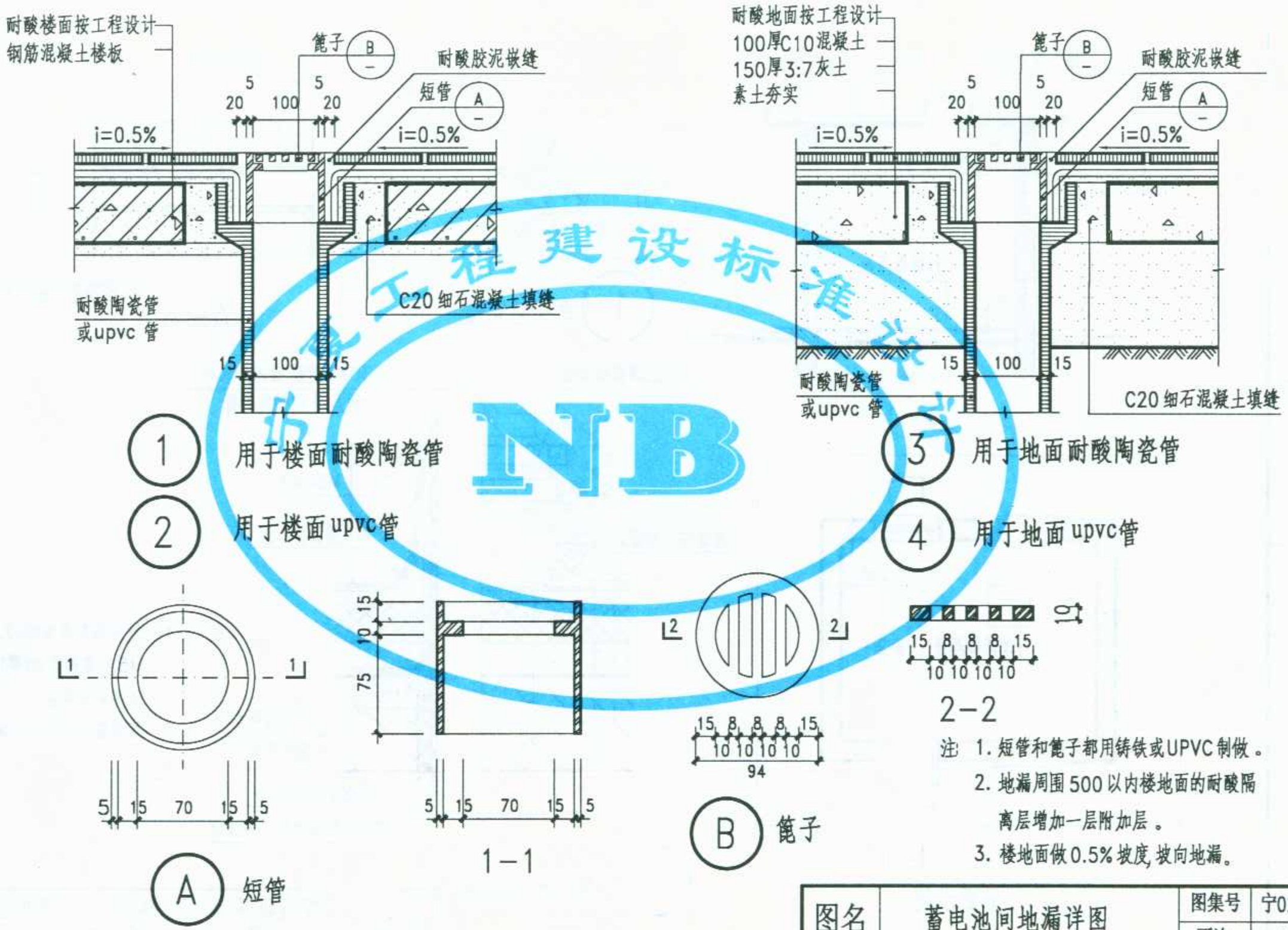

注 1. 短管和篦子都用铸铁或UPVC制做。
2. 地漏周围500以内楼地面的耐酸隔离层增加一层附加层。
3. 楼地面做0.5%坡度,坡向地漏。

中国工程建设标准化协会 NB

图名	蓄电池间地漏详图	图集号	宁02J11
		页次	55

李卫东 审核
李卫东 校对
竺幼兰 设计
黄建华 制图

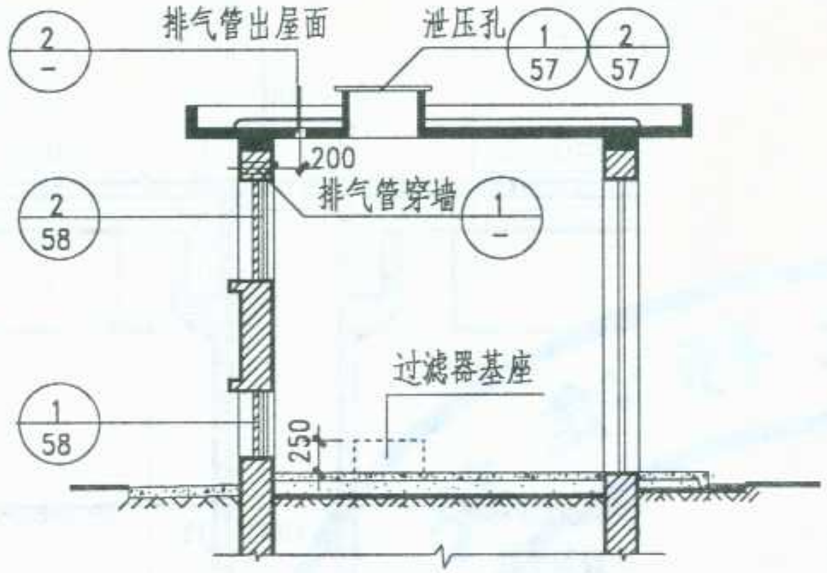

1—1

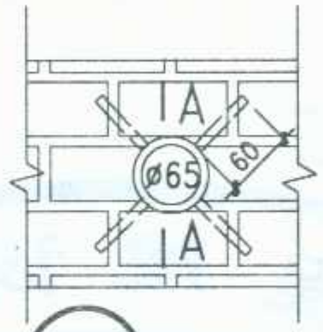

1 排气管穿墙

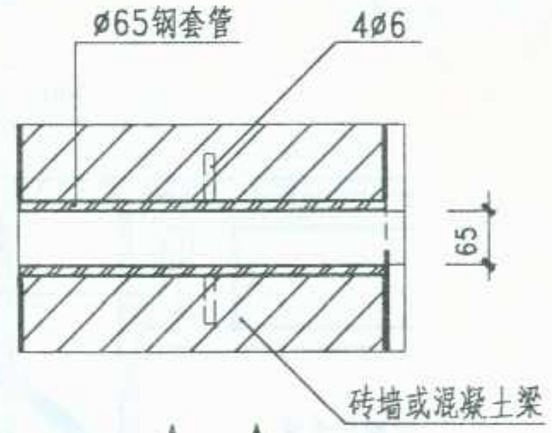

A—A

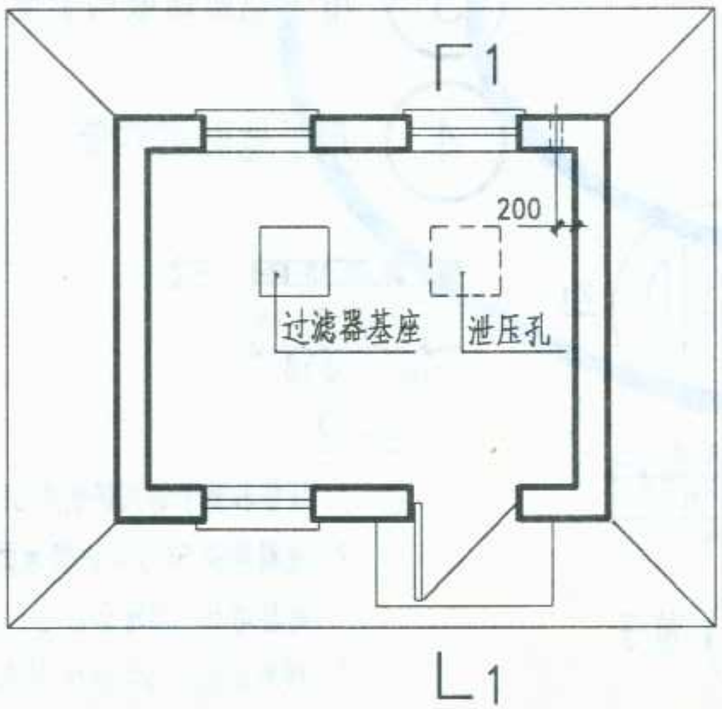

平面示例

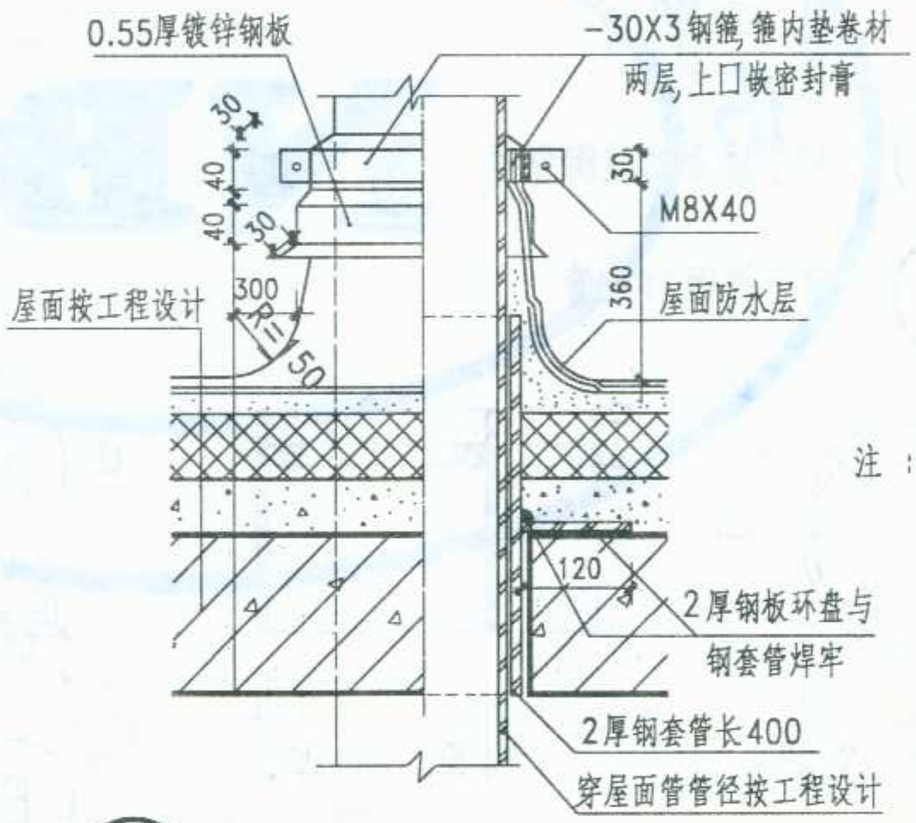

2 排气管出屋面

注：1. 过滤器基座用MU7.5砖，M5砂浆砌筑20厚1:2.5水泥砂浆抹面。
2. 穿墙管尺寸按工程设计。

图名	煤气调压站平、剖面及穿墙管、穿屋面管详图	图集号	宁02J11
		页次	56

标准分享网 www.bzfxw.com 免费下载

李卫东	核	审	李卫东	对	校	竺幼兰	计	设	黄建华	图	制

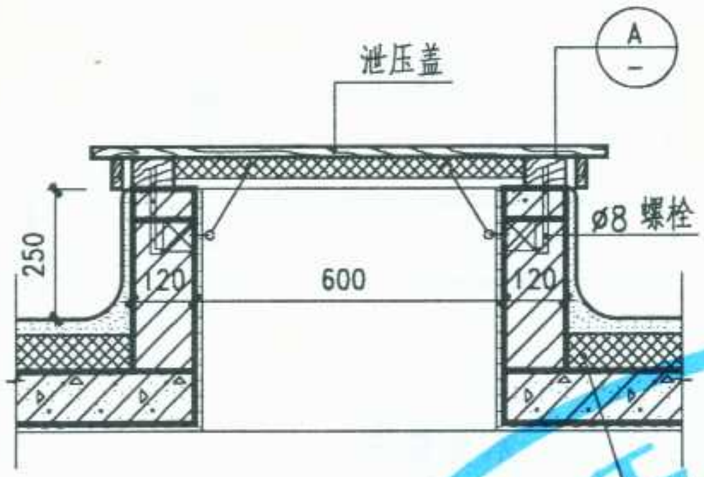

1－1

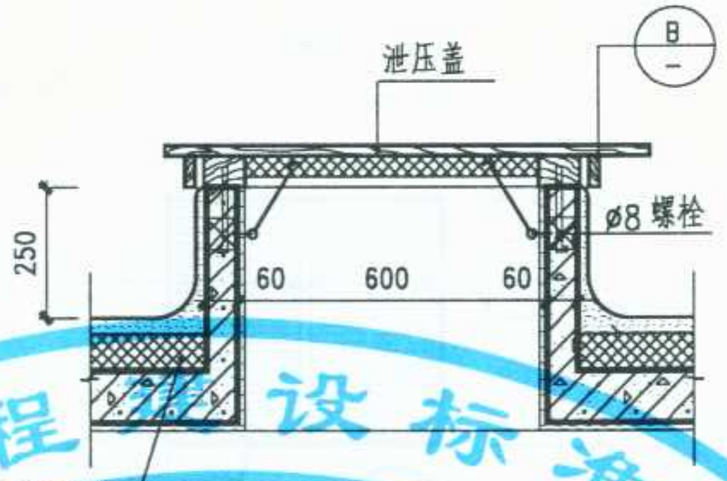

2－2

A

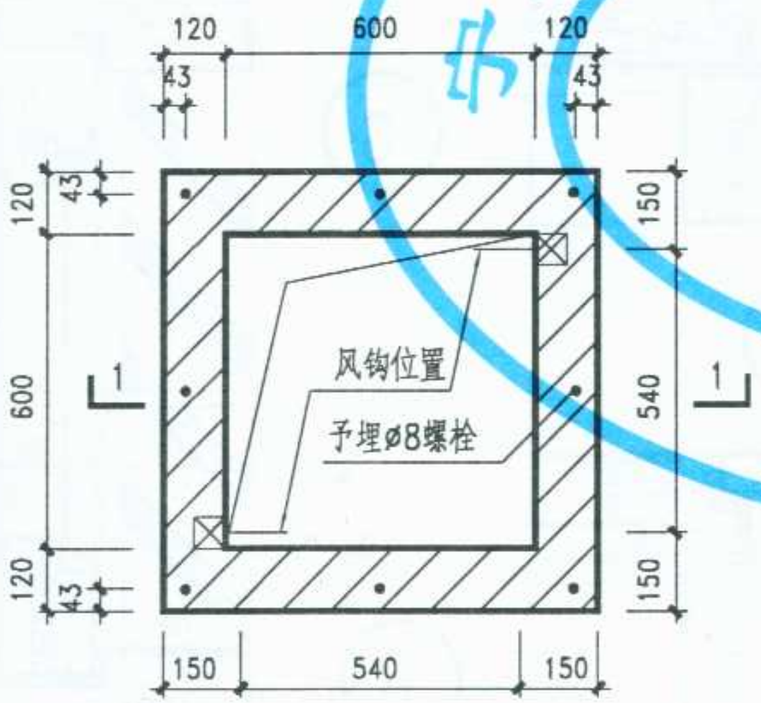

1 (砖泄压口)

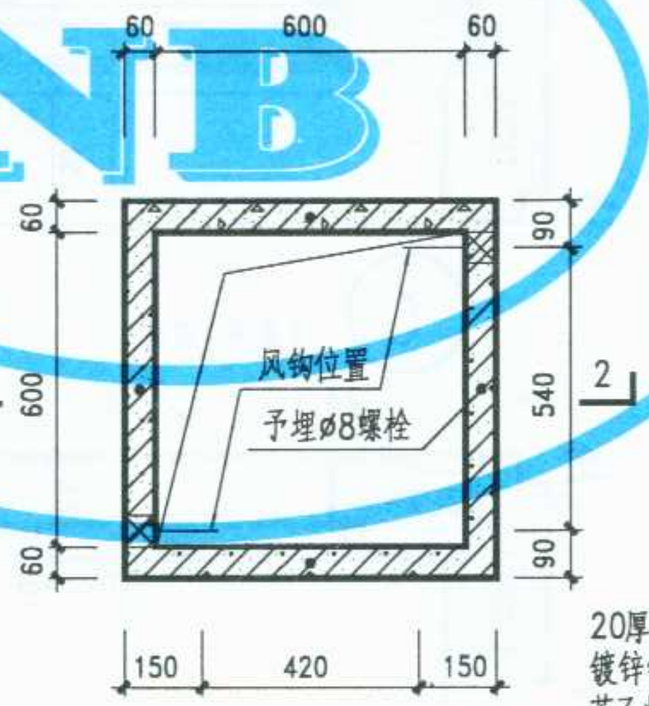

2 (混凝土泄压口)

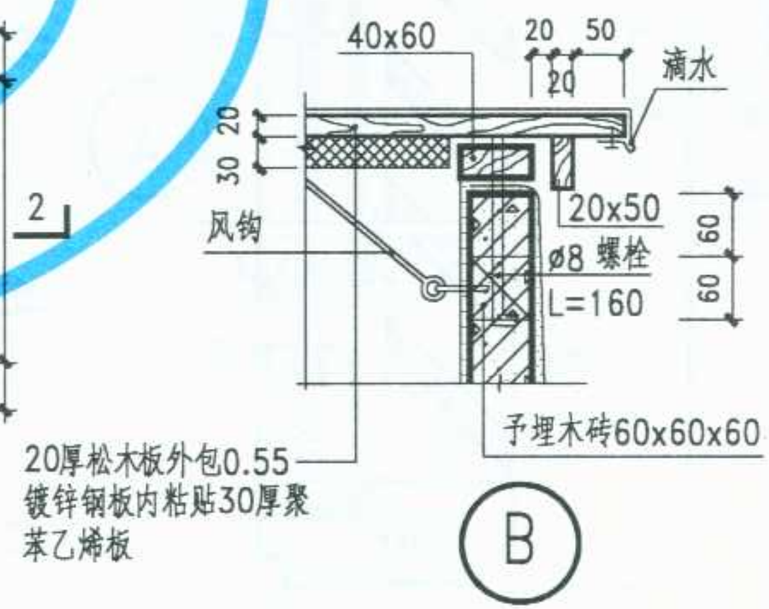

B

图名	煤气调压站泄压孔详图	图集号	宁02J11
		页次	57

中国工程建设标准设计 NB

制图	黄建华
设计	竺幼兰
校对	李卫东
审核	李卫东

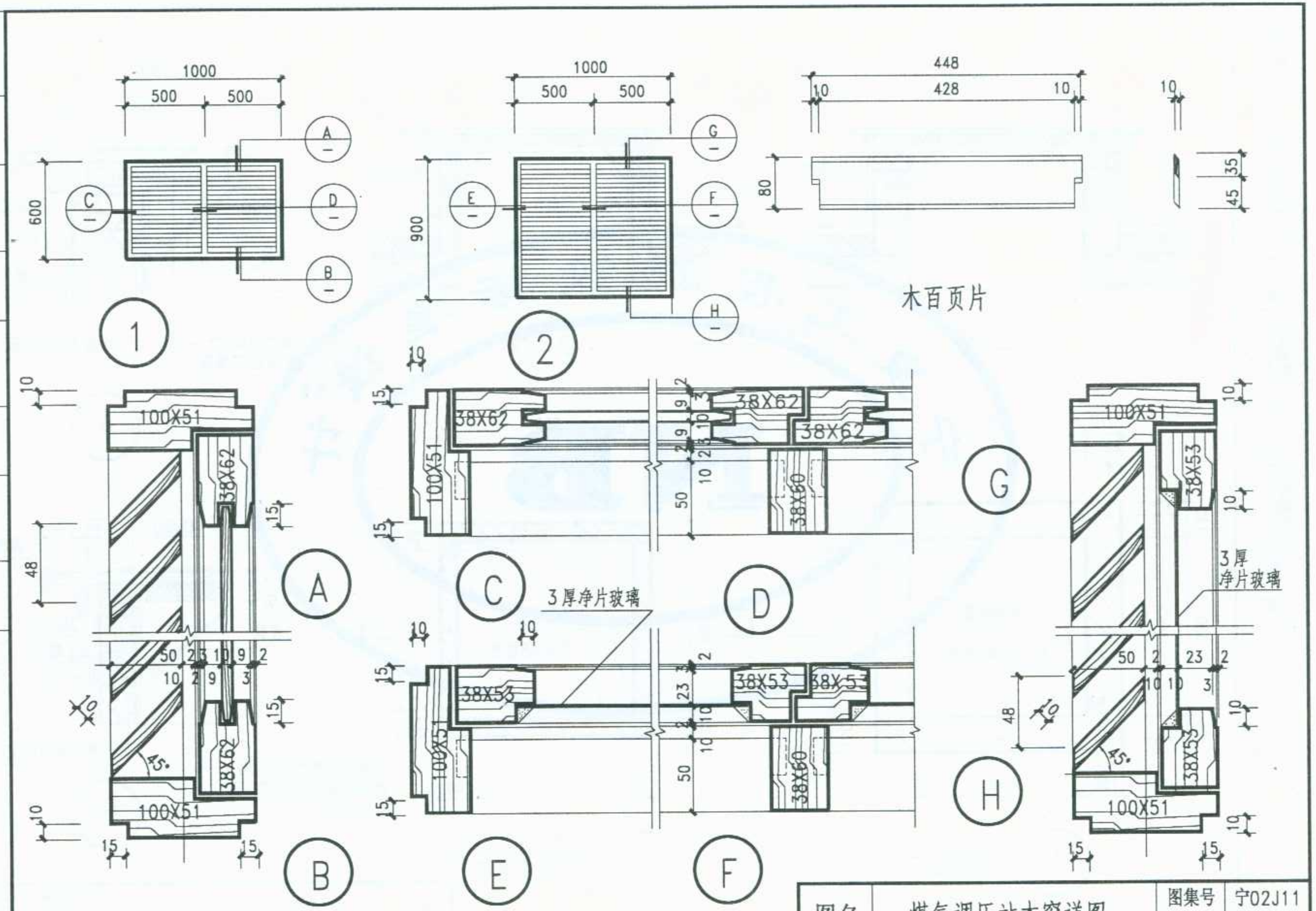

图名	煤气调压站木窗详图	图集号	宁02J11
		页次	58

标准分享网 www.bzfxw.com 免费下载

李卫东 审核
李卫东 校对
竺幼兰 设计
黄建华 制图

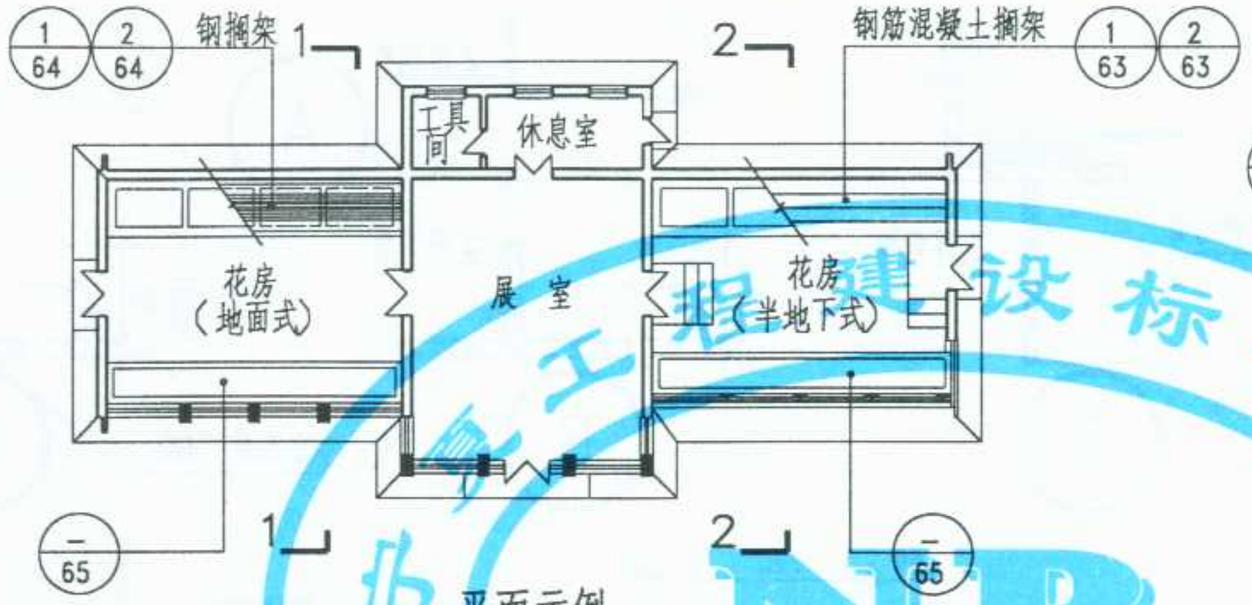

平面示例

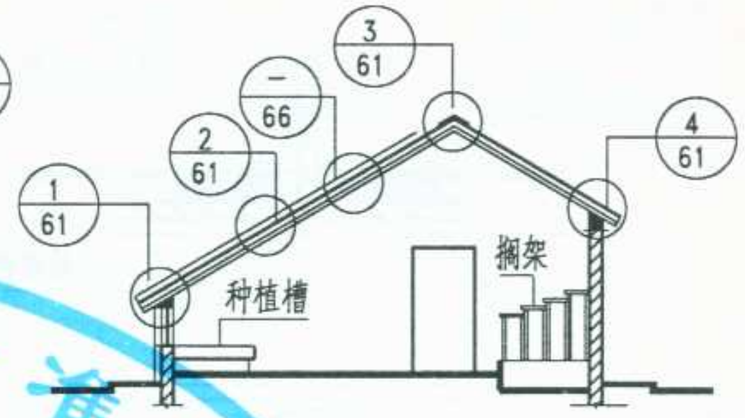

1－1 剖面(地面式)

正立面　　背立面

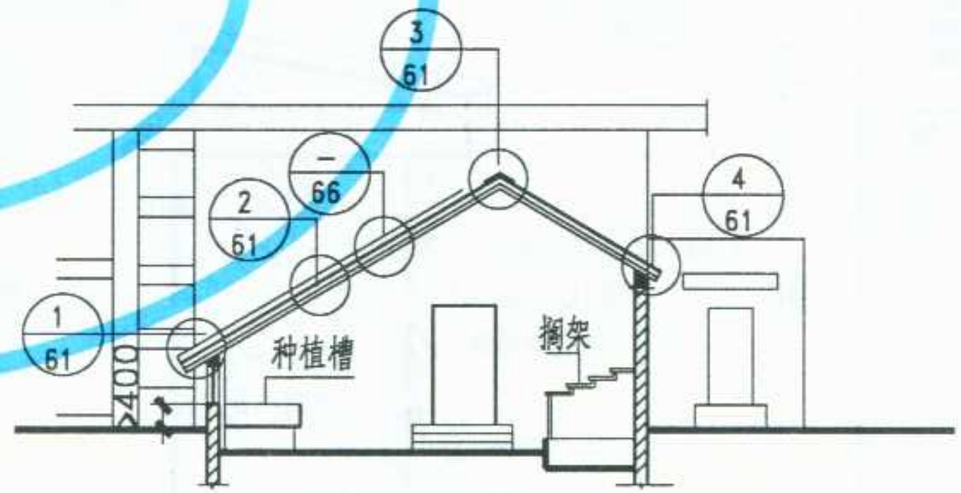

2－2 剖面(半地下式)

建设标准设计

图名	花房平面、立面、剖面	图集号	宁02J11
		页次	59

制图	黄建华
设计	竺幼兰
校对	李卫东
审核	李卫东

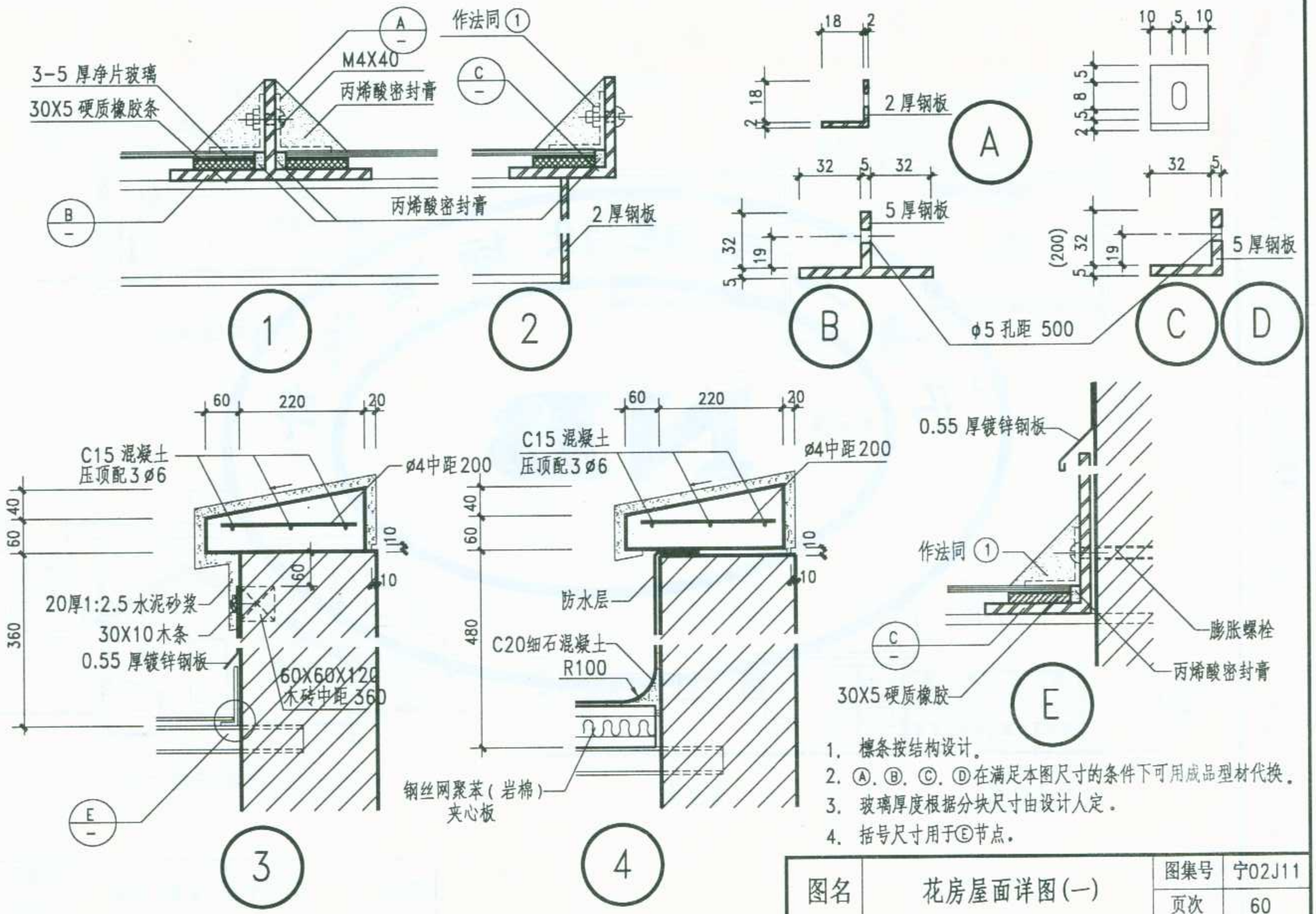

1. 檩条按结构设计。
2. Ⓐ. Ⓑ. Ⓒ. Ⓓ在满足本图尺寸的条件下可用成品型材代换。
3. 玻璃厚度根据分块尺寸由设计人定。
4. 括号尺寸用于Ⓔ节点。

图名	花房屋面详图(一)	图集号	宁02J11
		页次	60

标准分享网 www.bzfxw.com 免费下载

制图	设计	校对	审核
王昕玲	李卫东	李敏	李卫东

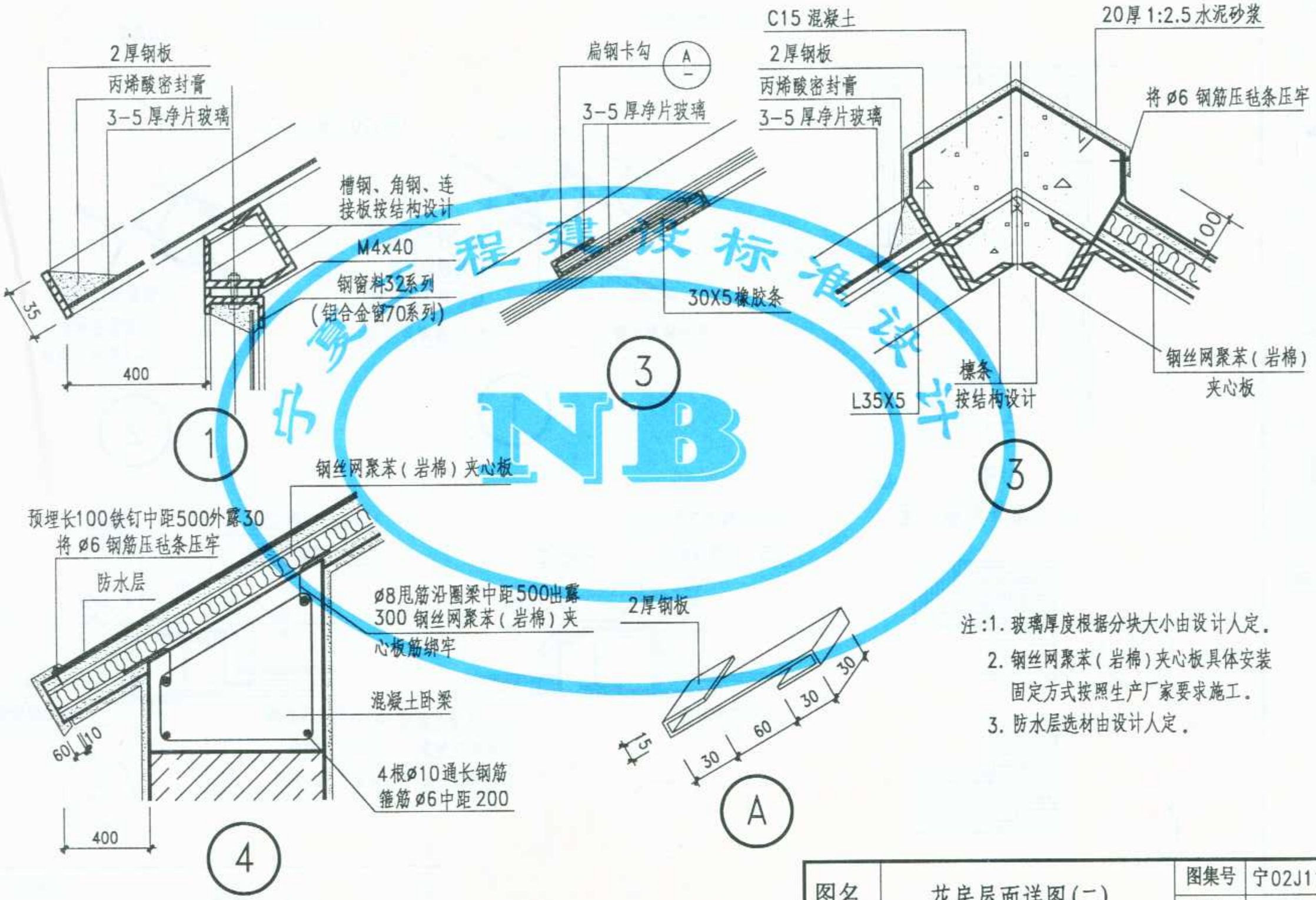

注:1. 玻璃厚度根据分块大小由设计人定.
2. 钢丝网聚苯(岩棉)夹心板具体安装固定方式按照生产厂家要求施工.
3. 防水层选材由设计人定.

图名	花房屋面详图(二)	图集号	宁02J11
		页次	61

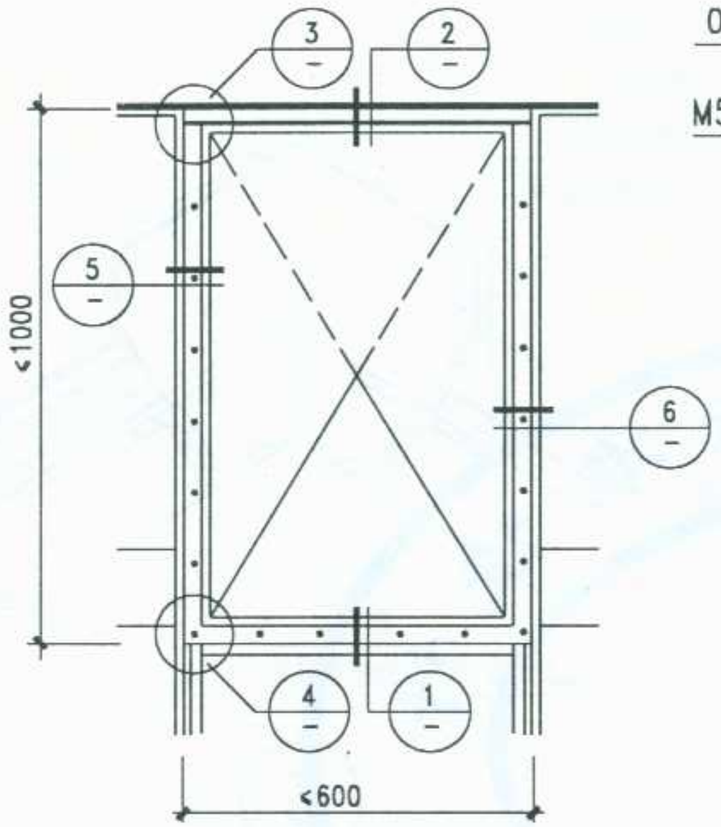

采光顶开启扇平面

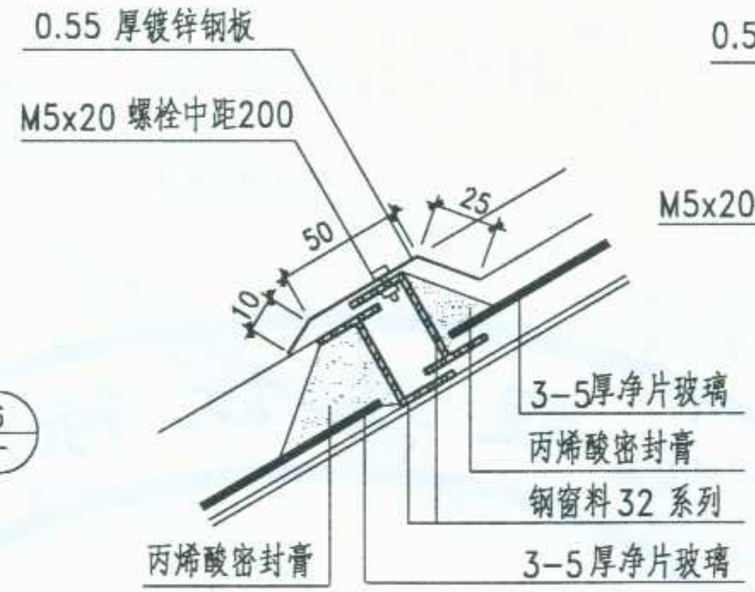

1

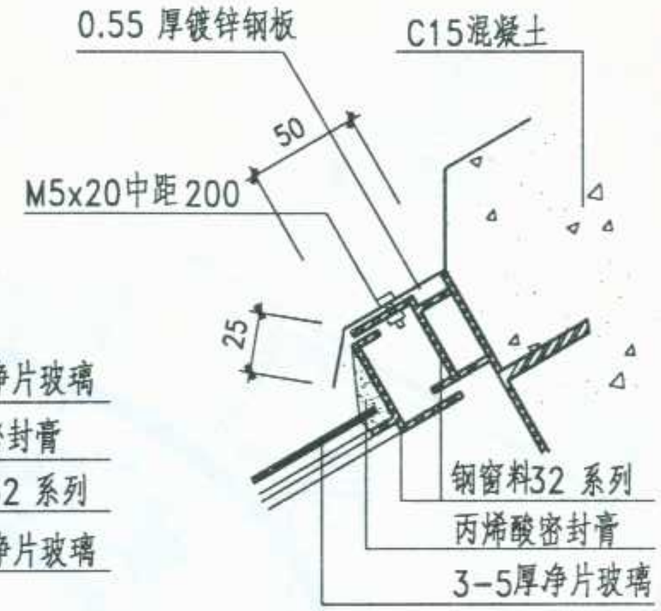

2

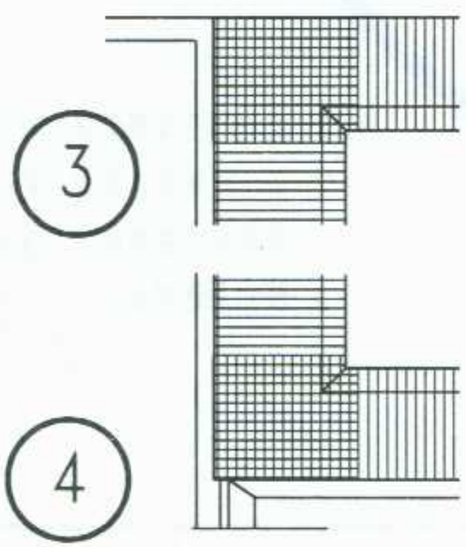

3

4

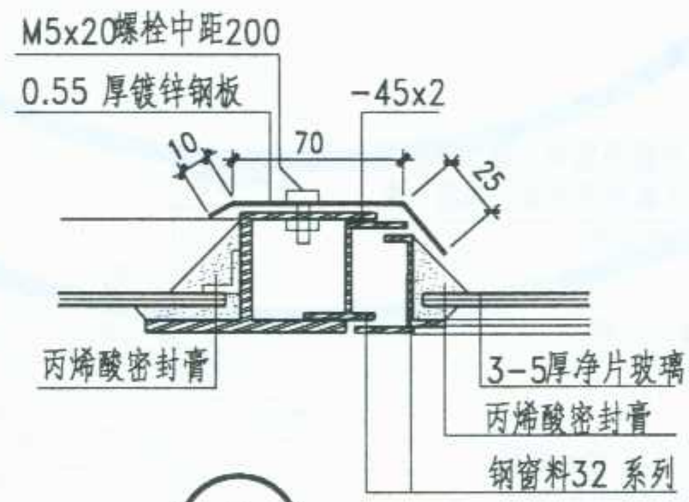

5

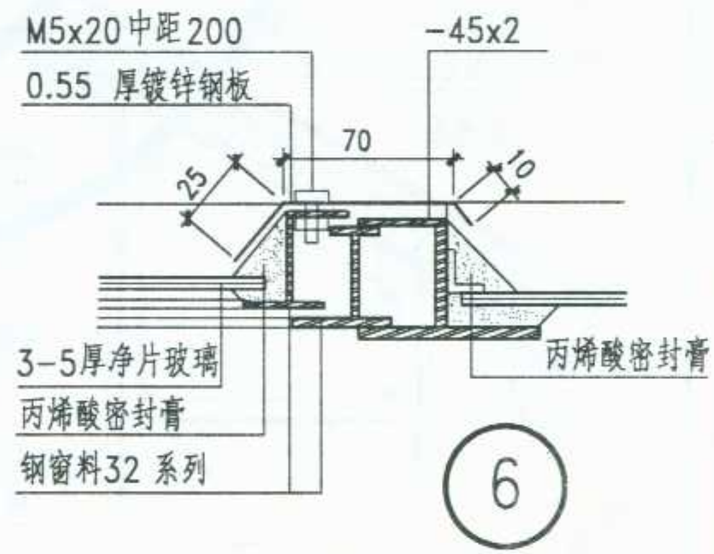

6

图名	花房屋面详图(三)	图集号	宁02J11
		页次	62

制图	王昕玲	设计	李卫东	校对	李敏	审核	李卫东

标准分享网 www.bzfxw.com 免费下载

制图	王昕玲	设计	李卫东	校对	李敏	审核	李卫东

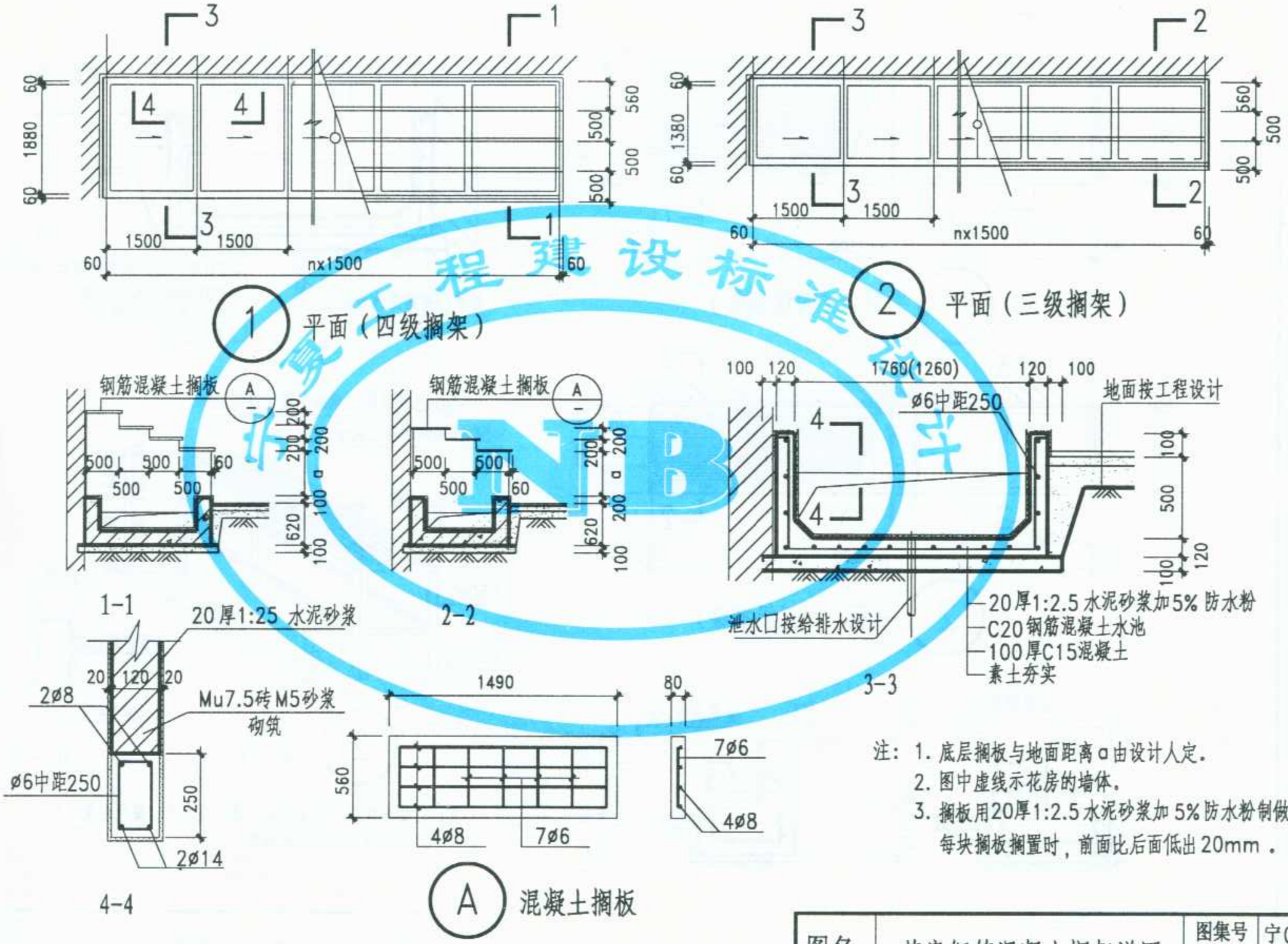

注：1. 底层搁板与地面距离a由设计人定。
2. 图中虚线示花房的墙体。
3. 搁板用20厚1:2.5水泥砂浆加5%防水粉制做。每块搁板搁置时，前面比后面低出20mm。

北京工程建设标准设计

图名	花房钢筋混凝土搁架详图	图集号	宁02J11
		页次	63

制图	设计	校对	审核
王昕玲	李卫东	李敏	李卫东

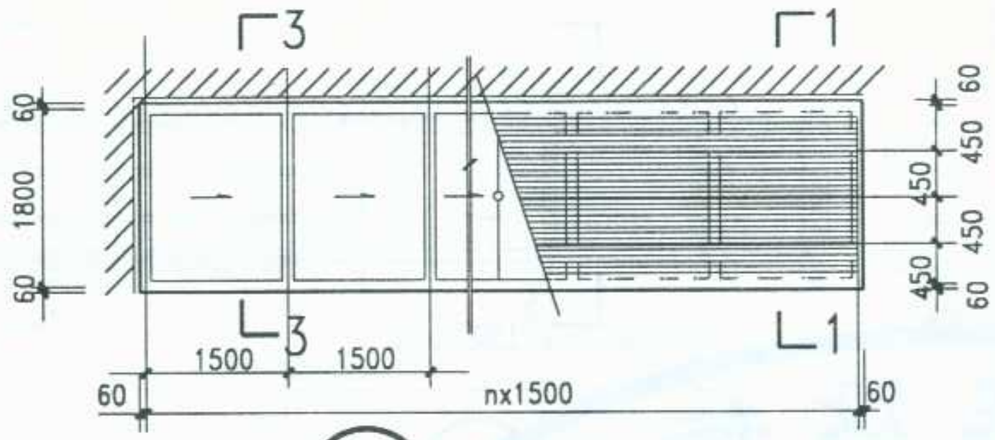

1 平面 （四级搁架）

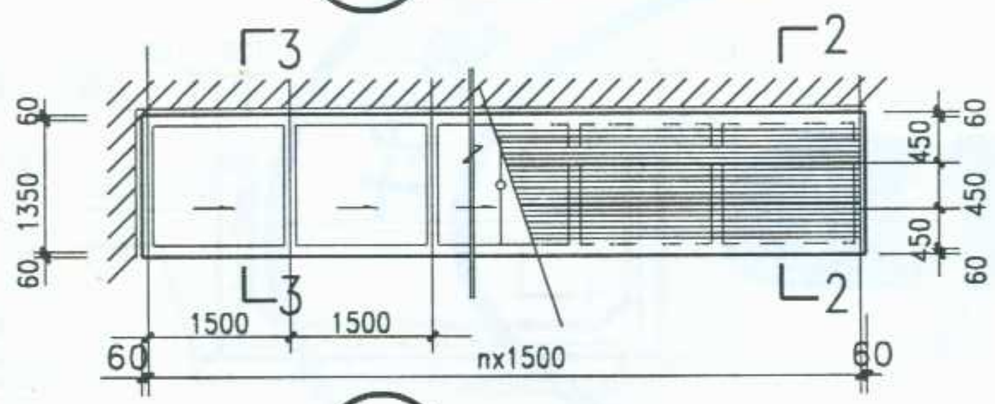

2 平面 （三级搁架）

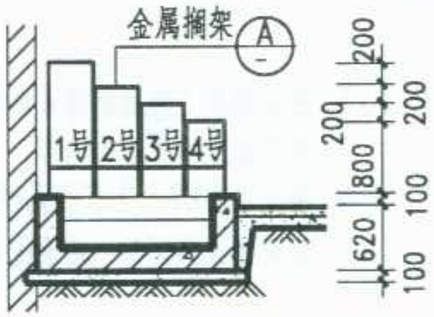

1-1

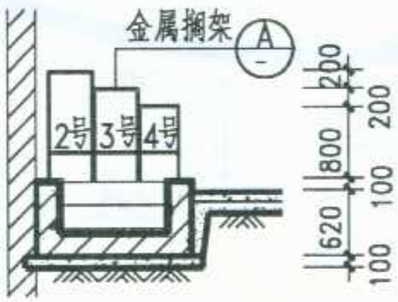

2-2

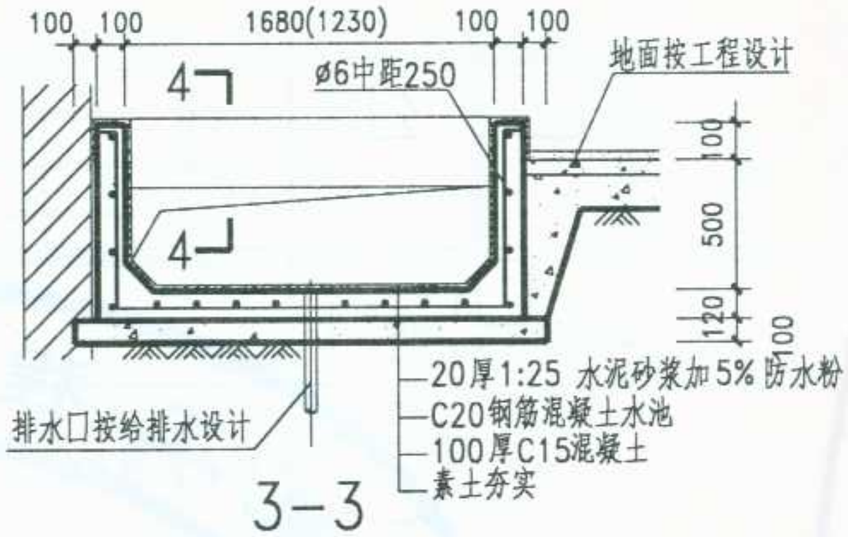

3-3

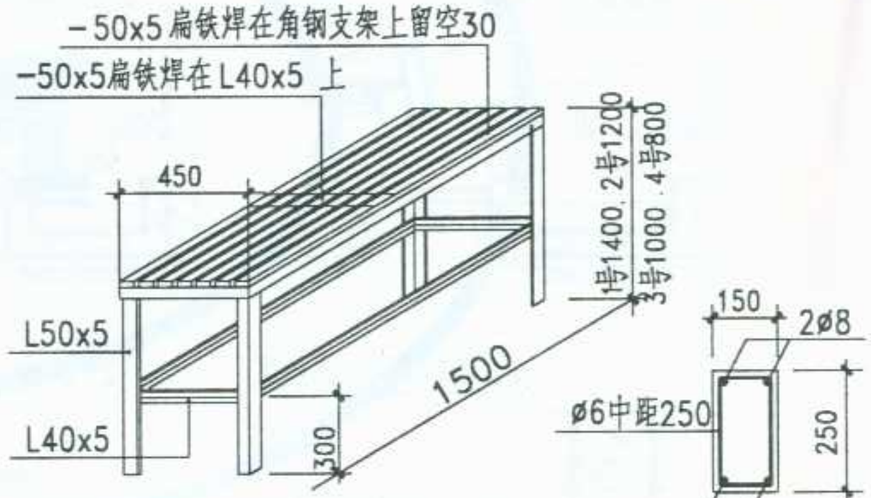

2 搁 架

4-4

注：1. 钢搁架刷防锈漆两道，调合漆两道，颜色由设计人定。
2. 图中虚线示花房的墙体。

图名	花房金属搁架详图	图集号	宁02J11
		页次	64

标准分享网 www.bzfxw.com 免费下载

李卫东	审核	李敏	校对	李卫东	设计	王昕玲	制图

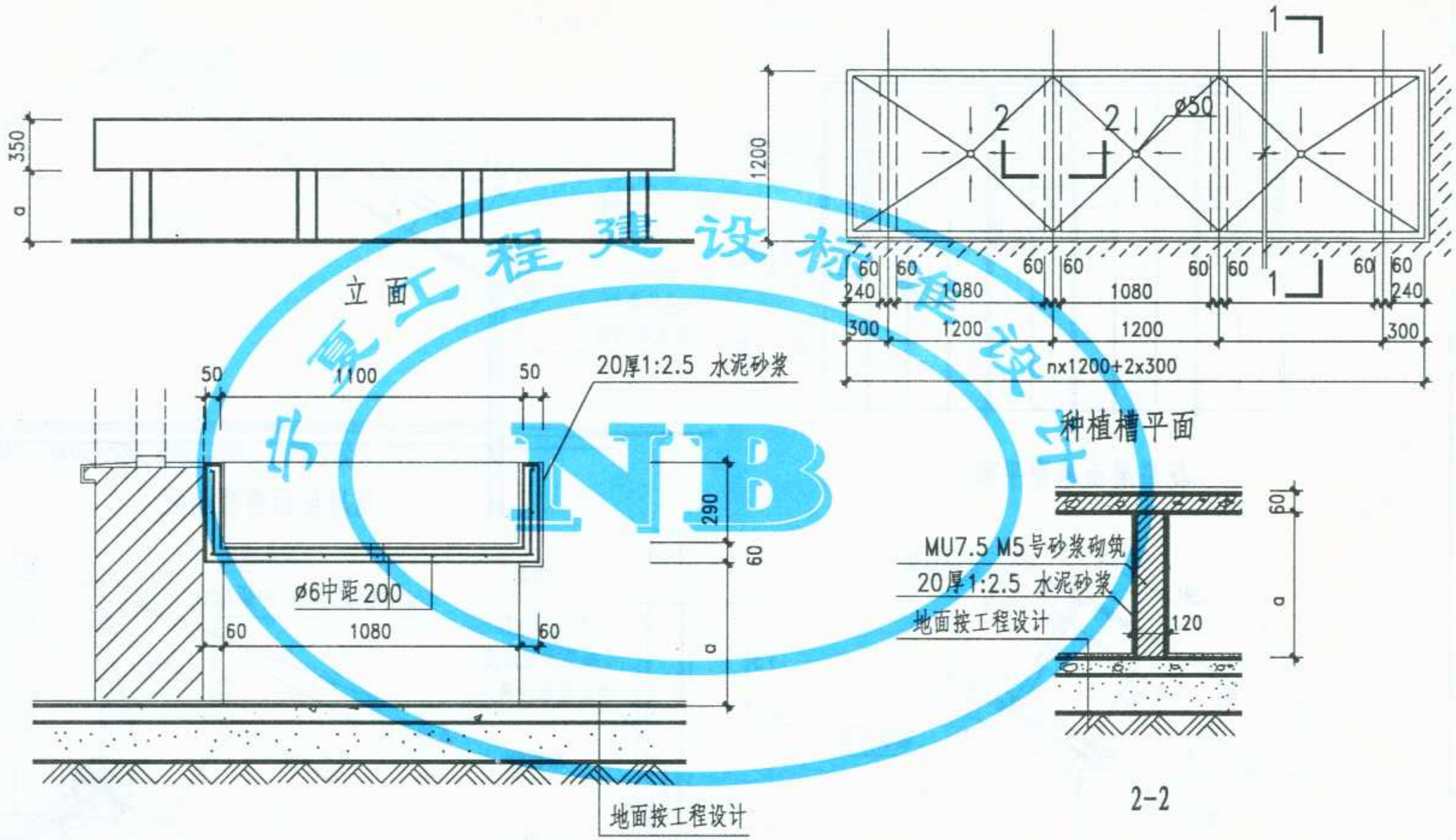

注：种植槽距地面高度"a"由设计人定。

图名	花房种植槽详图	图集号	宁02J11
		页次	65

制图	王昕玲	设计	李卫东	校对	李敏	审核	李卫东

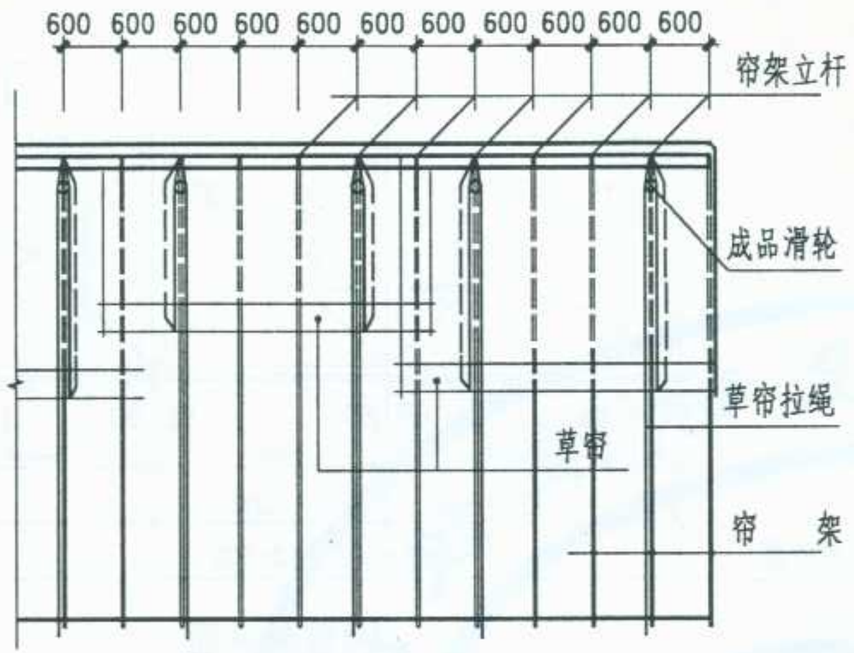

花房屋面卷帘平面

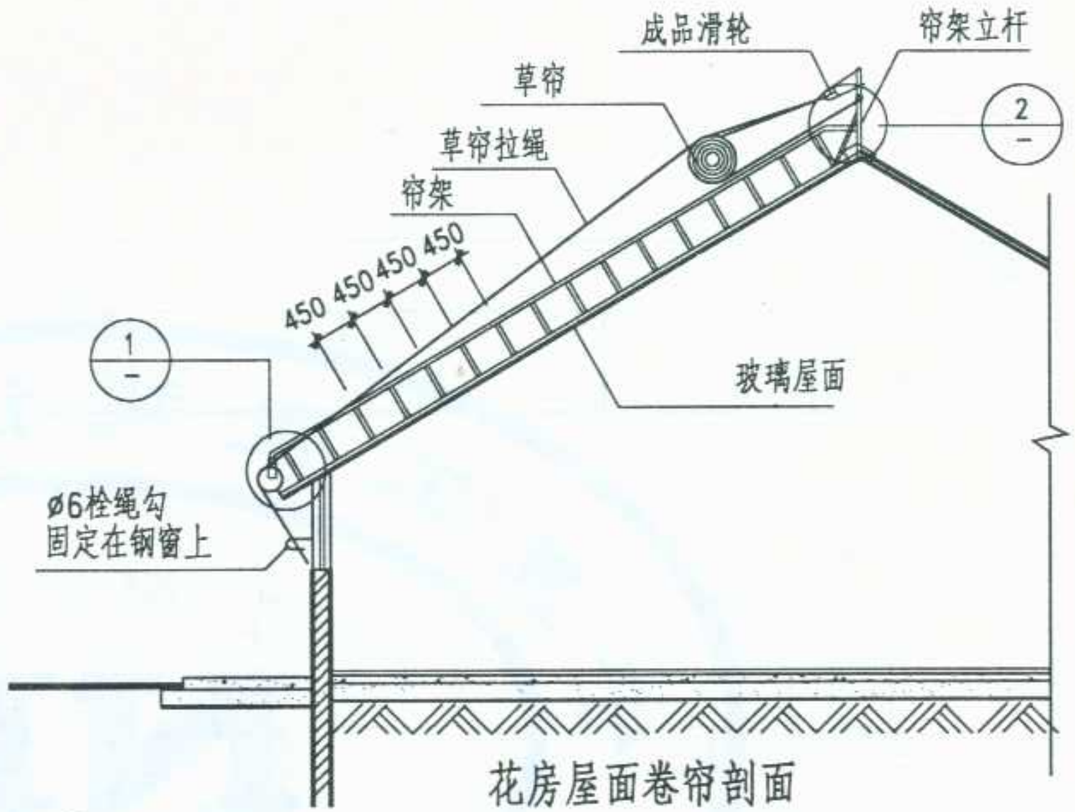

花房屋面卷帘剖面

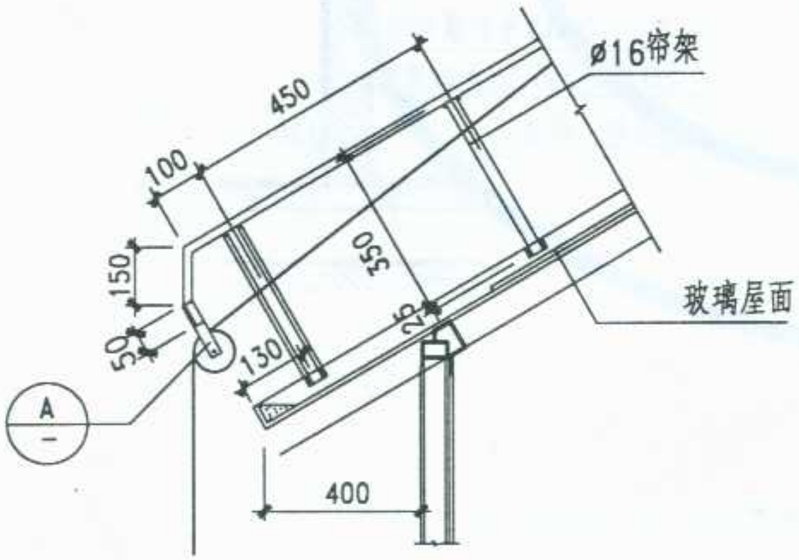

1

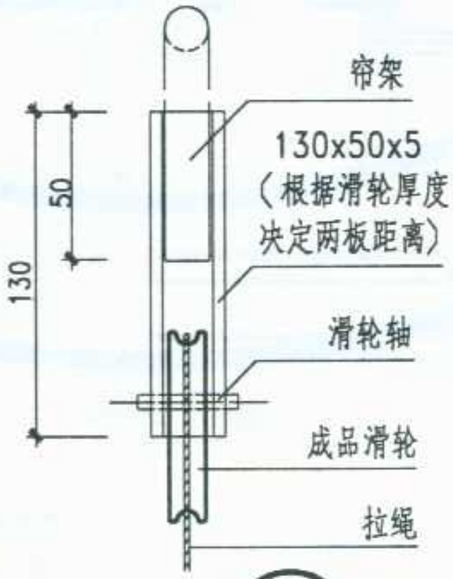

A

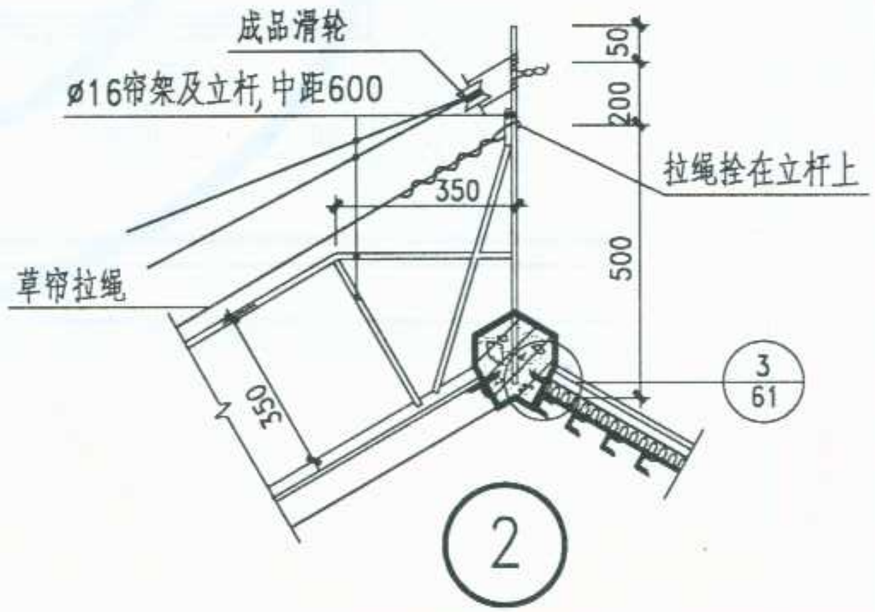

2

图名	花房屋面卷帘详图	图集号	宁02J11
		页次	66

标准分享网 www.bzfxw.com 免费下载

李卫东
审核
李敏
校对
李卫东
设计
王昕玲
制图

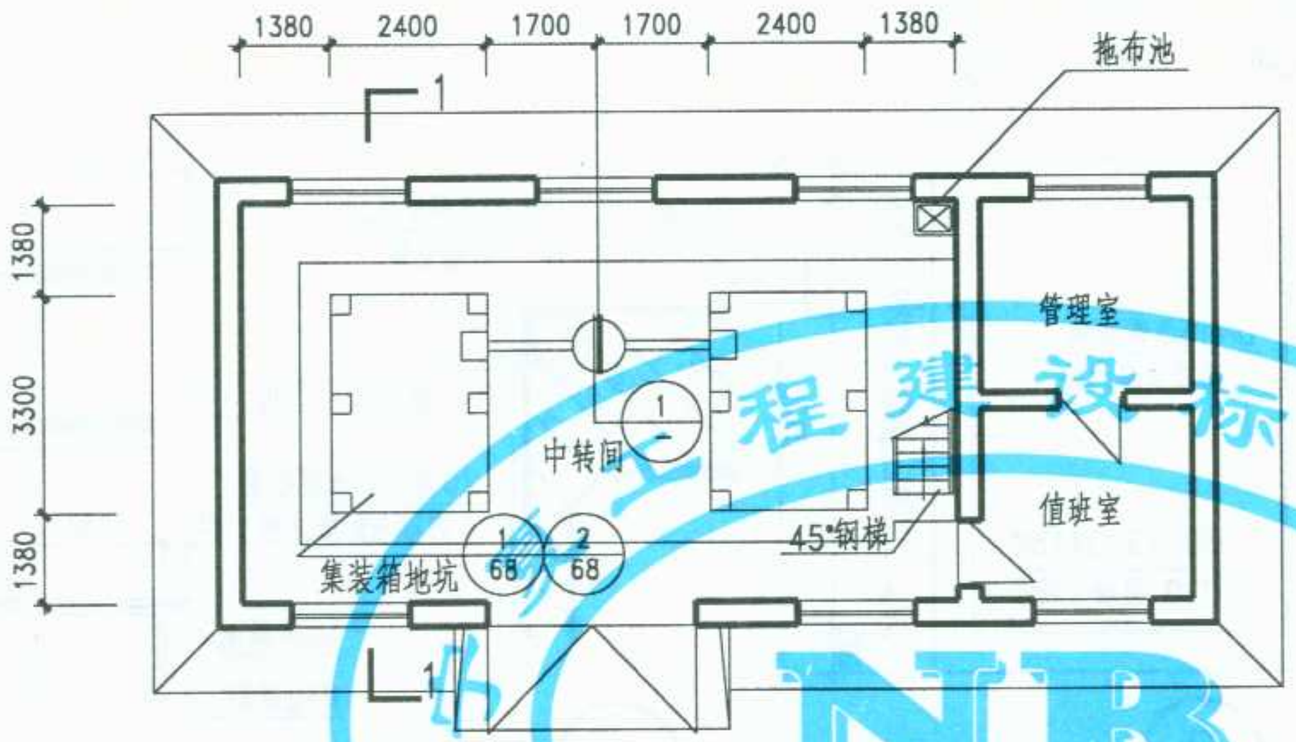

垃圾中转间平面示例

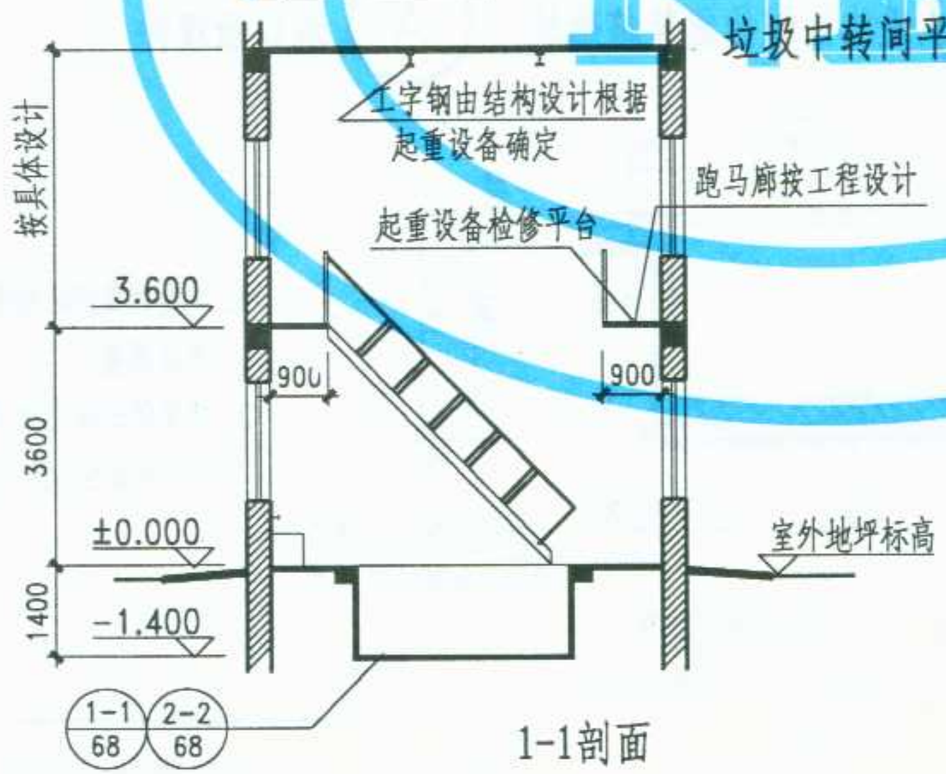

1-1剖面

1 集水井

注：

1. 集装箱地坑内设集水坑时则不设集水井。
2. 集水井也可以根据具体情况设于室外。
3. 中转间的层高由电动起重设备、垃圾运输车辆的高度尺寸决定。
4. 集水井内抹 20 厚1:2 水泥砂浆（内掺 5% 防水粉），集水井钢筋混凝土抗渗标号S6 。

图名	垃圾中转间平、剖面、集水井详图	图集号	宁02J11
		页次	67

北京工程建设标准设计 NB

制图	王昕玲	设计	李卫东	校对	李敏	审核	李卫东

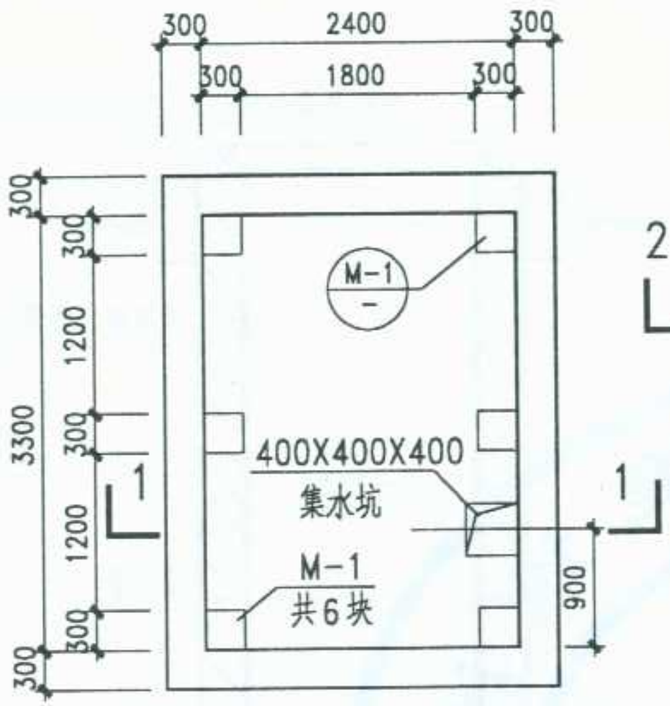

1 设集水坑的集装箱地坑

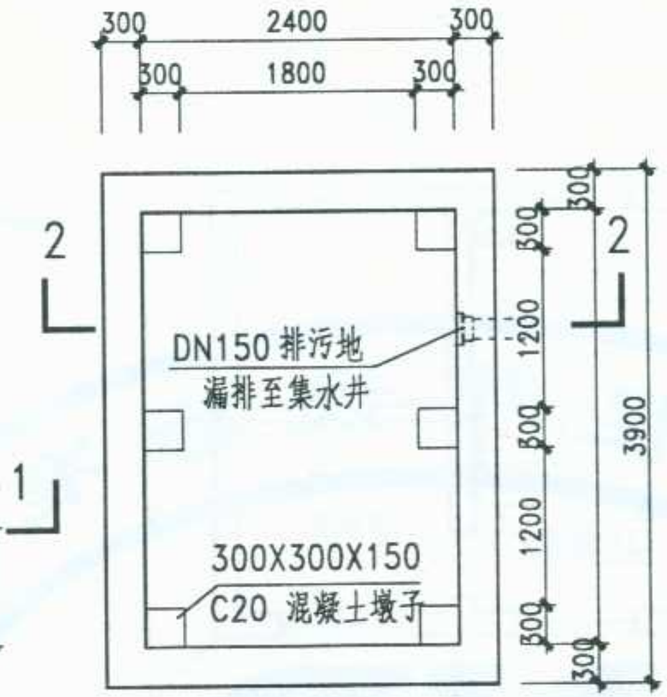

2 设排污管的集装箱地坑

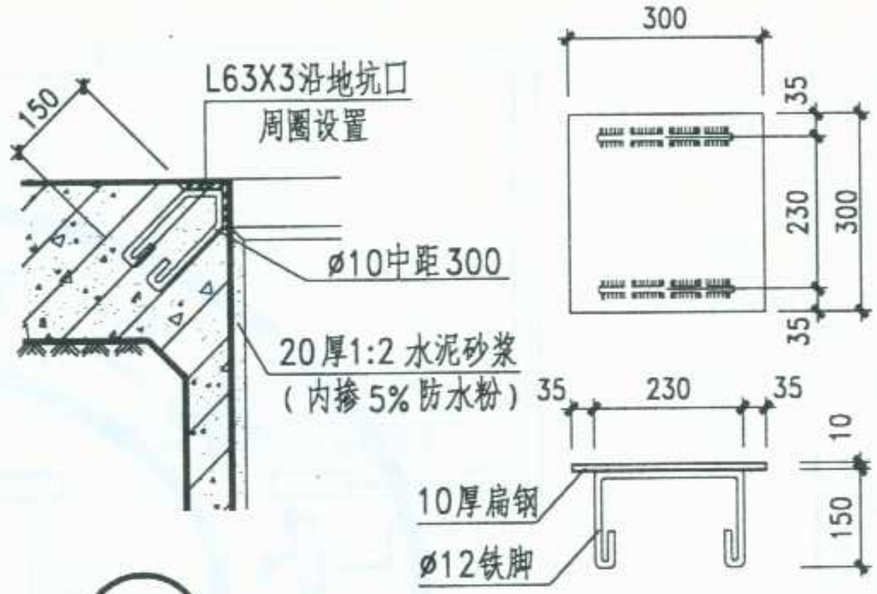

A 坑口预埋件

M-1 埋件

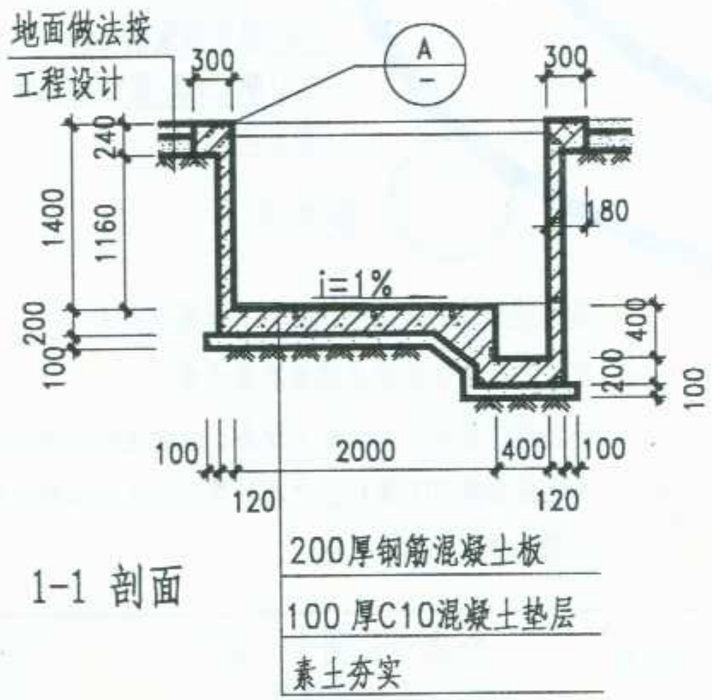

1-1 剖面

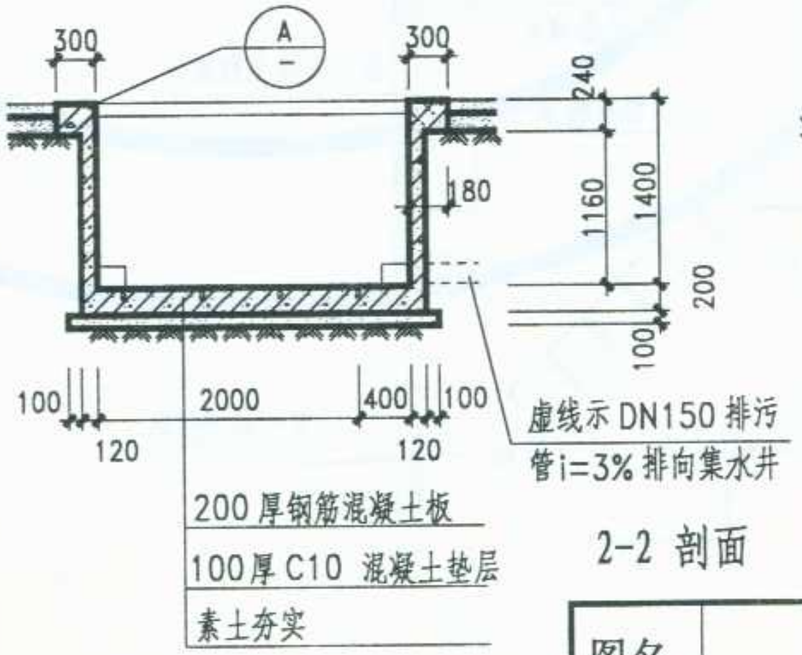

2-2 剖面

注：

1. 本设计集装箱地坑尺寸尚可根据集装箱尺寸予以调整。
2. 集装箱地坑内壁,底板面抹20厚1:2水泥砂浆(内掺5%防水粉)。

图名	集装箱地坑详图	图集号	宁02J11
		页次	68

标准分享网 www.bzfxw.com 免费下载

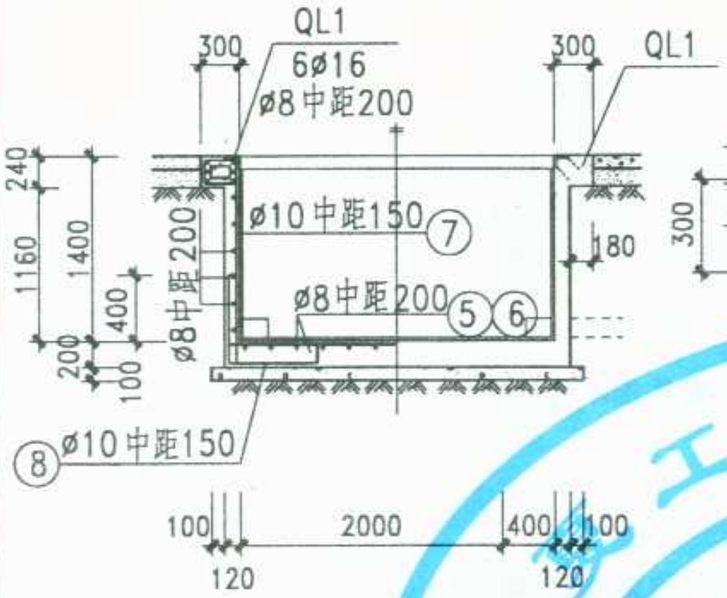

2-2剖面

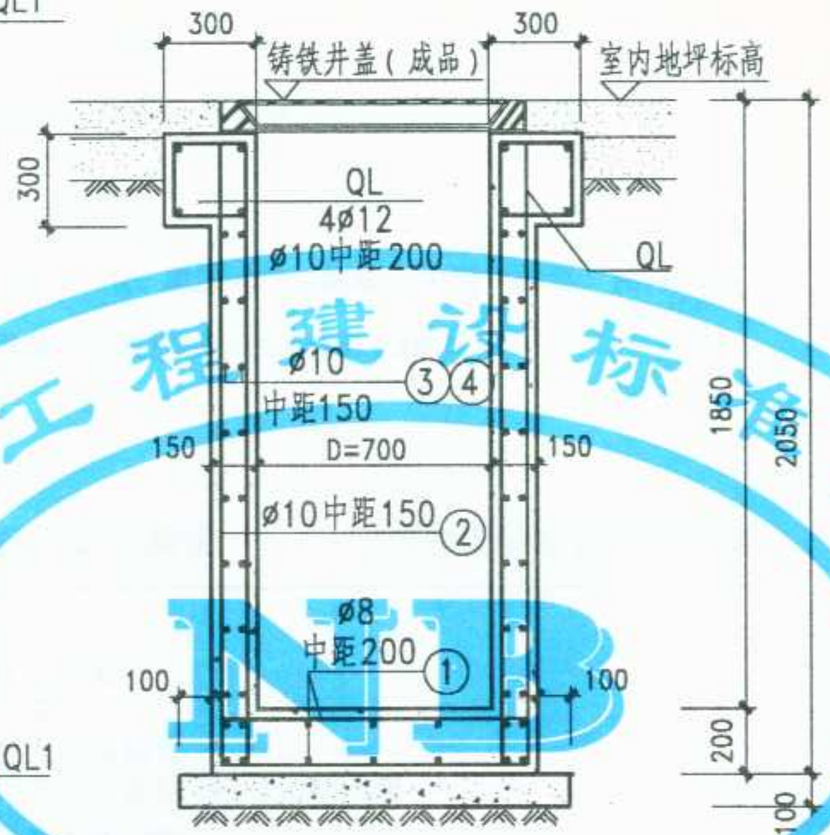

1 集水井

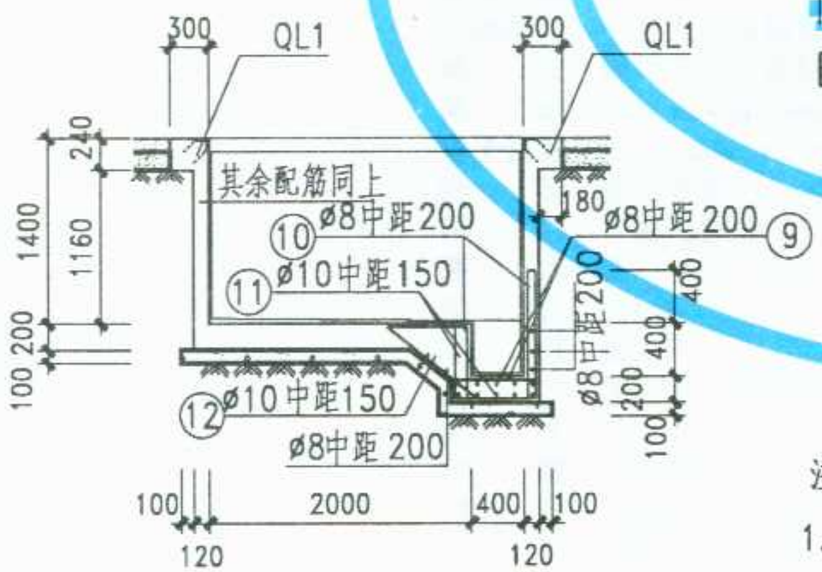

1-1剖面

注：

1. 混凝土强度等级C20，钢筋 HPB235 级，HRB335级。
2. 集水井内抹 20 厚1:2 水泥砂浆（内掺5% 防水粉）集水井钢筋混凝土抗渗等级S6 。

钢筋表

重量	编号	钢筋简图	规格	长度	根数
集水井	①	300-950	ø8	730	24
	②	1950	ø10	2080	42
	③	R=380	ø10	1400	14
	④	R=470	ø10	1500	14
地坑（无集水坑）	⑤	3590	ø8	3690	12
	⑥	2590	ø8	2690	17
	⑦	1550	ø10	1680	80
	⑧	580 100 750	ø10	1510	80
地坑（有集水坑）	⑨	590	ø8	690	6
	⑩	580 580	ø8	1260	9
		100 580	ø8	730	3
	⑪	580 590 950	ø10	2220	4
		580 590 580	ø10	1950	4
	⑫	850	ø10	950	4
	⑤-⑧号筋同上				

图名	集装箱地坑配筋图、集水井配筋图	图集号	宁02J11
		页次	69

中国工程建设标准化协会

李卫东 审核 李敏 李对 校对 李卫东 设计 王昕玲 制图